ASM TAPS

WATER SOUL

2023

A marca ASM TAPS e o seu logótipo, estão registados e são propriedade da **ASM TAPS S.A.**
A sua reprodução, inserção, ou edição em qualquer meio áudio visual, não está permitido, salvo autorização expressa por escrito.

The ASM TAPS brand and its logo are registered by its owner **ASM TAPS S.A.**
Its reproduction, insertion, or editing of any audiovisual product is not allowed, unless expressly authorized in writing by us.

La marque ASM TAPS et son logo sont déposés et détenus par **ASM TAPS S.A.**
La reproduction, l'insertion ou l'édition sur tout support audiovisuel n'est pas autorisée, sauf autorisation expresse par écrit.

La marca ASM TAPS y su logotipo están registrados y son propiedad de **ASM TAPS S.A.**
No se permite la reproducción, inserción o edición en cualquier medio audiovisual, salvo autorización expresa por escrito.

EDIÇÃO 0.2

INTRODUÇÃO

INTRODUCTION | INTRODUCTION | INTRODUCCIÓN

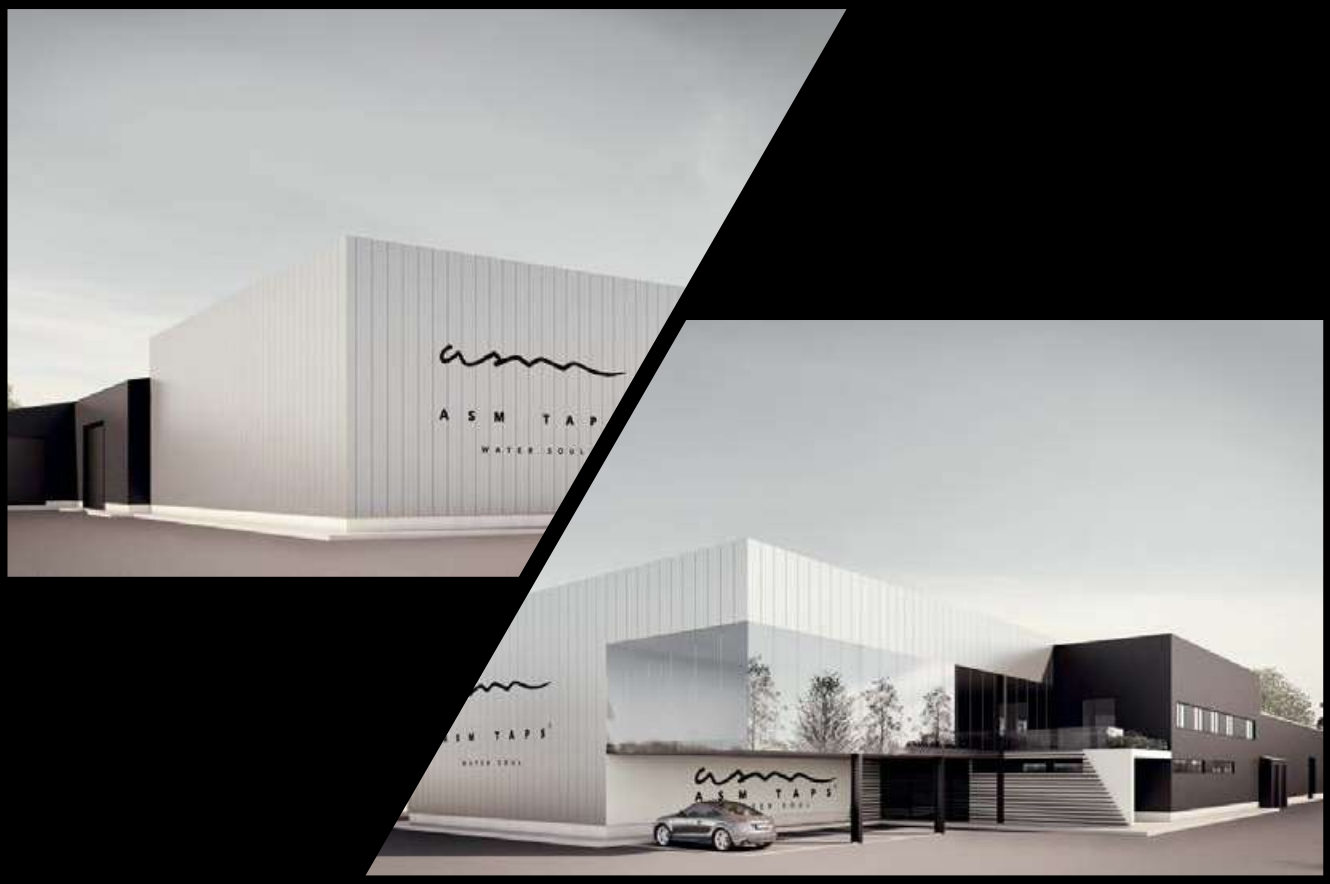

34
ANIVERSÁRIO
1987 – 2021

NOVOS RUMOS, A MESMA PAIXÃO!

ASM TAPS®
WATER SOUL

ASM TAPS

ASM TAPS S.A. foi fundada em 1987 pelo seu atual administrador Eduardo Gonçalves. De estrutura familiar e com a marca inicial de **ASM TORNEIRAS**, abriu espaços de presença e consolidou a marca nos mercados onde está presente, contando para o efeito com a experiência do seu sócio fundador e da equipa colaboradora que com ele iniciou este projeto, criando coleções de torneiras inspiradas em elementos da natureza, design, arquitetura e moda, sem esquecer a evolução tecnológica, a qualidade e o respeito pelo meio ambiente.

ASM TAPS tem um horizonte e imagem de futuro, porque entende as expetativas dos mercados e dos consumidores deste tipo de produto, por isso cria tendências e soluções por forma a assegurar a máxima rentabilidade e eficácia dos seus modelos.

ASM TAPS oferece uma ampla gama de produtos que disponibiliza a arquitetos, designers de interior, instaladores e consumidores finais, soluções para os seus projetos, mediante as suas necessidades. Um serviço que inclui produtos, informação e aconselhamento técnico, bem como estudo de soluções pensadas e criadas à sua medida.

A qualidade do produto é considerado como sendo o resultado de um controlo rigoroso de cada fase do processo de produção, combinada com matéria prima de primeira qualidade, motivos pelos quais desde 2011 **ASM TAPS** é uma empresa detentora de um Sistema de Gestão da Qualidade (**SGS**) certificado de acordo com a norma **NP EN ISO 9001:2015.**

ASM TAPS

ASM TAPS S.A. a été fondée en 1987 par son actuel administrateur Eduardo Goncalves. De structure familiale et sous la marque initiale **ASM TORNEIRAS,** a ouvert des espaces de présence et consolidé le marque sur les marchés où est présent, en raison de l'expérience de son partenaire fondateur et l'équipe de collaborateurs, qui, avec lui, a initié ce projet, par le biais de la création de collections de robinetterie inspirée par les éléments de la nature, design, architecture et la mode, sans oublier l'évolution technologique , qualité et respect de l'environnement.

ASM TAPS a un horizon et une image de l'avenir, car comprend les attentes des marchés et des consommateurs de ce genre de produit, par ce que crée les tendances et les solutions afin d'assurer une rentabilité maximale et l'efficacité de leurs modèles.

ASM TAPS propose une large gamme de produits qui offre aux concepteurs d'intérieurs, architectes, installateurs et utilisateurs finaux, des solutions à leurs projets, selon leurs besoins, pour assurer le service qui comprend des produits, informations et conseils techniques, ainsi que l'étude des solutions conçues et créé à votre mesure.

La qualité du produit est considéré comme le résultat d'un contrôle strict de toutes les étapes du processus de production, combiné avec des matières premières de qualité supérieure, raisons pour lesquelles, depuis 2011 **ASM TAPS** est une entreprise avec un système de gestion de qualité (**SGS**), certifié selon la norme **NP EN ISO 9001:2015.**

ASM TAPS

ASM TAPS S.A. was founded in 1987 by its current administrator Eduardo Gonçalves. Of family structure and under the initial mark of **ASM TORNEIRAS** opened spaces of presence and consolidated the brand in markets where it is present, due to the experience of their founding partner and the collaborative team, that with him initiated this project, through the creation of collections of faucets inspired by elements of nature, design, architecture and fashion, without forgetting the technological evolution, quality and respect for the environment.

ASM TAPS has a horizon and image of the future, because understands the expectations of markets and consumers of this kind of product, by what create trends and solutions to ensure maximum profitability and efficiency of their models.

ASM TAPS offers a wide range of products that provides designers of interiors, architects, installers and end users, solutions to their projects, according to their needs. A service that includes products, information **a**nd technical advice, as well as study of solutions designed and created to your measurement.

The quality of the product is considered the result of a strict control of every step of the production process, combined with raw materials of top quality, reasons that since 2011 **ASM TAPS** is a company with a (**SGS**) quality management system, certified according to the norm

NP EN ISO 9001: 2015.

ASM TAPS

A ASM TAPS S.A. fue fundada en 1987 por su actual administrador Eduardo Gonçalves. De estructura familiar y bajo la marca inicial de **ASM TORNEIRAS** abrió espacios de presencia y consolidó la marca en los mercados donde está presente, debido a la experiencia de su socio fundador y del equipo colaborador, que con él inició este proyecto, mediante la creación de colecciones de griferías inspiradas en elementos de la naturaleza, diseño, arquitectura y moda, sin olvidar la evolución tecnológica la calidad y respeto al medio ambiente.

ASM TAPS tiene un horizonte e imagen de futuro, porque entiende las expectativas de los mercados y de los consumidores de este tipo de producto, por lo que crea tendencias y soluciones para garantizar la máxima rentabilidad y eficiencia de sus modelos.

ASM TAPS ofrece una amplia gama de productos que proporciona a diseñadores de interiores, arquitectos, instaladores y usuarios finales, soluciones a sus proyectos, de acuerdo con sus necesidades. Un servicio que incluye productos, información y asesoramiento técnico, así como estudio de soluciones diseñado y creado a su medida.

La calidad del producto se considera ser el resultado de un estricto control de cada fase del proceso de producción, combinado con materias primas de primera calidad, razones por las que desde 2011 **ASM TAPS** es una empresa con un sistema de gestión de calidad (**SGS**) certificado según la norma N**P EN ISO 9001: 2015.**

ASM TAPS

Presença Internacional

Apesar de o nosso foco principal ser o mercado nacional, a ampla gama e a elevada qualidade dos produtos ASM TAPS têm conduzido à expansão da marca por vários países.



International Presence:

Although our main focus is the national market, the wide range and high quality of products ASM TAPS have led to the expansion of the brand for several countries.

Présence Internationale:

Bien que notre but principal est le marché national, la large gamme et haute qualité de produits ASM TAPS ont conduit à l'expansion de la marque pour plusieurs pays.

Presencia Internacional:

Aunque nuestro principal enfoque sea el mercado nacional, la amplia gama y la alta calidad de los productos ASM TAPS han conducido a la expansión de la marca para varios países.

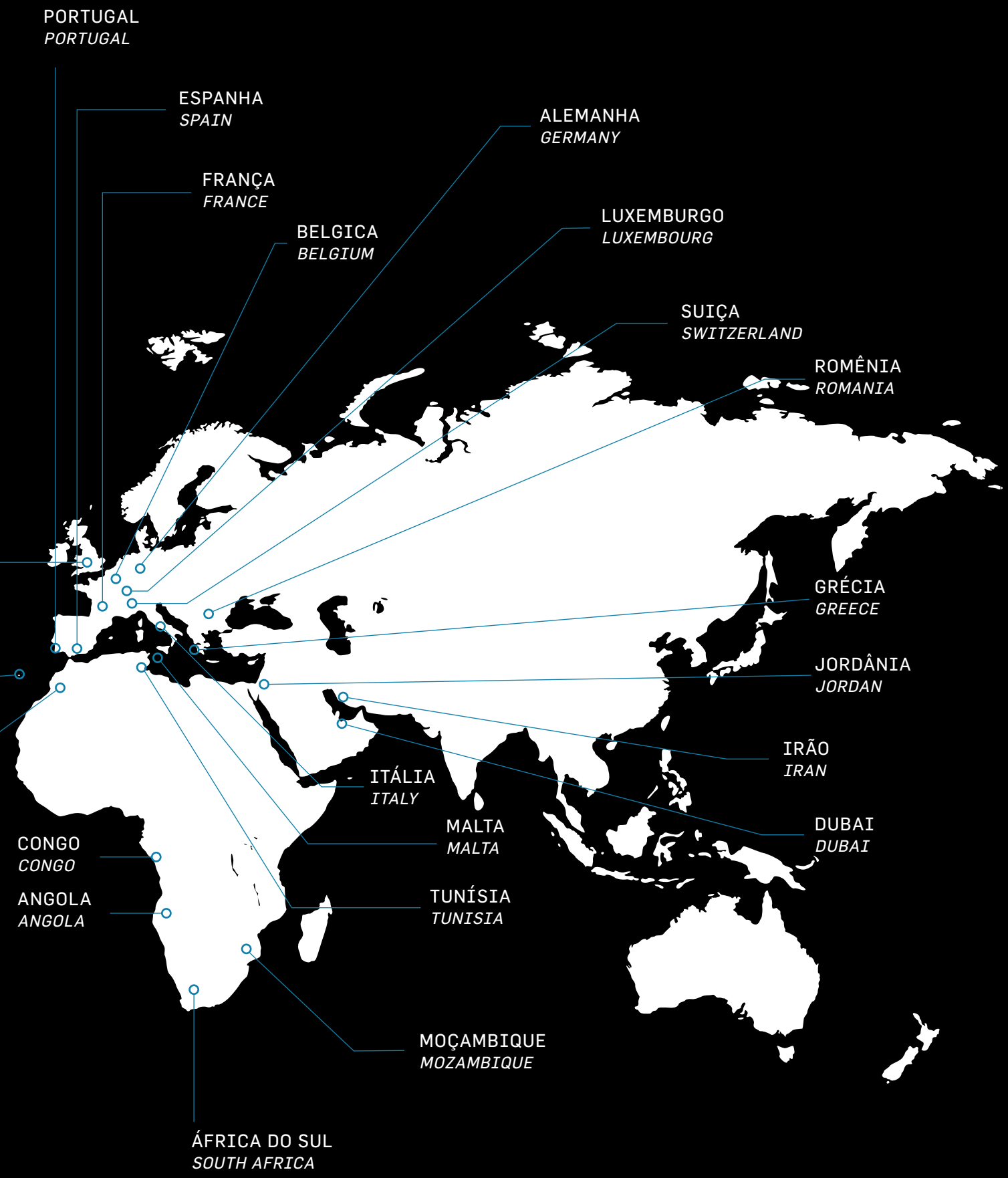
PORTUGAL
PORTUGAL
ESPANHA
SPAIN
ALEMANHA
GERMANY
FRANÇA
FRANCE
BELGICA
BELGIUM
LUXEMBURGO
LUXEMBOURG
SUIÇA
SWITZERLAND
ROMÊNIA
ROMANIA
GRÉCIA
GREECE
JORDÂNIA
JORDAN
IRÃO
IRAN
DUBAI
DUBAI
ITÁLIA
ITALY
MALTA
MALTA
CONGO
CONGO
ANGOLA
ANGOLA
TUNÍSIA
TUNISIA
MOÇAMBIQUE
MOZAMBIQUE
ÁFRICA DO SUL
SOUTH AFRICA




















APE-7
ok





TEM CONSCIÊNCIA ECOLÓGICA?

ARE YOU ECOLOGICALLY AWARE?

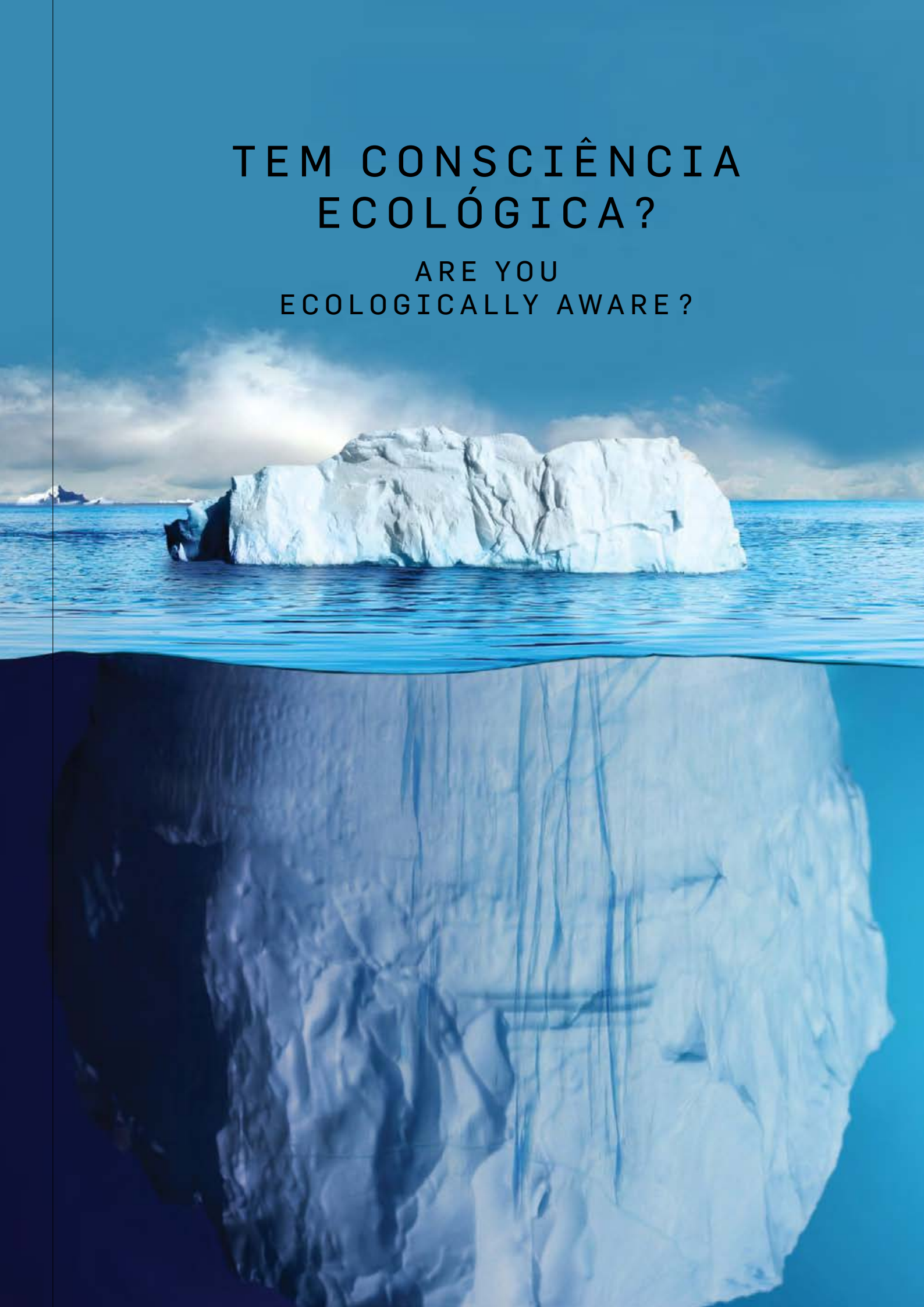

TECNOLOGIA ASM TAPS

O mais precioso líquido do planeta cai do céu, é indissociável da vida na terra e a sua disponibilidade, foi e sempre será uma condição essencial à fixação de população e ao desenvolvimento de todas as atividades humanas. Os especialistas dizem que apenas 3% da água do planeta é água doce. É por isso que fabricamos torneiras com baixo consumo de água, por forma a preservarmos este bem precioso.

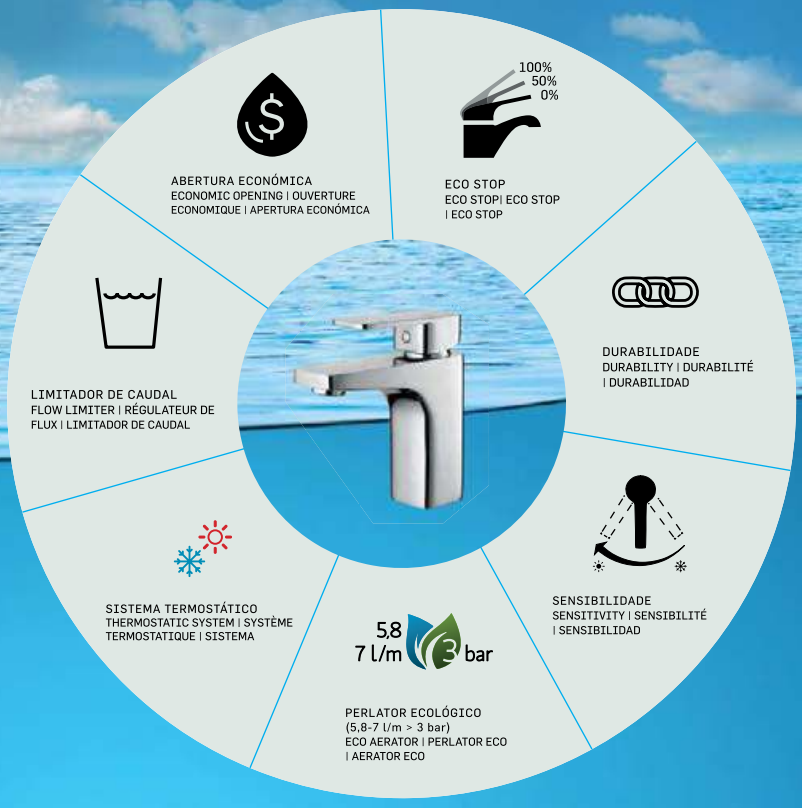

ASM TAPS Tecnology

The most precious liquid on the planet falls from the sky, it is inseparable from life on earth and its availability was and always will be an essential condition to the establishment of population and the development of all human activities. Experts say that only 3% of the planet's water is fresh water. That's why we make mixers with low water consumption, in order to preserve this valuable resource.

Technologie ASM TAPS

Le bien plus précieux liquide dans la planète, ça tombe vers le ciel, elle est inséparable de la vie sur terre et sa disponibilité a été et sera toujours une condition essentielle à la population de la fixation et le développement de toutes les activités humaines. Les spécialistes disent que 3 % de l'eau du planète est l'eau douce. C'est la raison pour laquelle nous fabriquons nos robinets à faible consommation d'eau, de façon a préservé ce bien précieux.

Tecnología ASM TAPS

El líquido más preciado en el planeta cae del cielo, es inseparable de la vida en la tierra y su disponibilidad, fue y siempre será una condición esencial para el establecimiento de la población y el desarrollo de todas las actividades humanas. Los expertos dicen que sólo el 3% del agua del planeta es agua dulce. Es por eso que hacemos grifos con bajo consumo de agua, para preservar este valioso recurso.

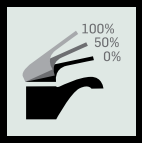

ECO STOP As nossas torneiras dispõem de um sistema de duas posições de caudal. Ao abrir o manípulo, o usuário nota uma resistência até um primeiro ponto, aqui está acionado 50% do caudal. Se o utilizador desejar o máximo de caudal, deverá abrir o manípulo na segunda posição. ECO STOP Our basin mixers have a double flow position. This system offers the possibility to save water because when the consumer open the mixer, they notice a resistance point where 50% of the flow is provided. If the consumer wants, they can achieve maximum flow. ECO STOP Nôtres robinets ont un système de deux positions de flux. À l'ouverture de la manette, l'utilisateur remarque une résistance jusqu'ou premier point, ici est actionné le flux. Se l'utilisateur souhaite le maximum de flux, il doit ouvrir la manette dans la deuxième position. ECO STOP Nuestros monomandos disponen de un sistema de doble posición de caudal, lo que permite el ahorro de agua. Al accionar la palanca para abrir el grifo, el usuario nota una resistencia a un primer punto, donde se suministra el 50% del caudal. Si el usuario desea el caudal máximo debe abrir la palanca en la segunda posición.



ABERTURA ECONÓMICA O nosso sistema permite fazer a abertura total da água fria na posição central do manípulo, evitando assim o arranque das caldeiras, esquentadores e o consumo de água quente. Assim, teremos uma poupança de energia e respeito pelo meio ambiente. ECONOMIC OPENING Our system offers the possibility of opening the cold water only with the central position of the handle, avoiding the start of boilers, water heaters and hot water consumption. That way, we will have a saving of energy and respect for the environment. OUVERTURE ECONOMIQUE Notre système permet de faire une ouverture totale de l'eau froide dans la position centrale de la manette, et éviter ainsi le démarrage de la chaudière, chauffe-eau e la consommation de l'eau chaude. Comme ça, nous avons une économie d'énergie et respect pour l'environnement. APERTURA ECONÓMICA Nuestro sistema permite realizar la apertura total de agua fría desde la posición central del mango, evitando el arranque de las calderas, calentadores y el consumo de agua caliente. De esta manera, tendremos un ahorro energético y el respeto por el medio ambiente.



LIMITADOR DE CAUDAL Os nossos limitadores de caudal permitem determinar o caudal máximo que se deseja, reduzindo o consumo de água, mas mantendo o conforto para o usuário. FLOW LIMITER Our water limiting systems allow determine the maximum flow wanted, reducing water consumption and maintaining comfort of use. RÉGULATEUR DE FLUX Nôtres régulateurs de débit permet déterminé le flux maximum qu'on veut, ce qui réduit la consommation de l'eau, en conservant un confort correct pour l'utilisateur. LIMITADOR DE CAUDAL Nuestros limitadores permiten determinar qué caudal máximo se desea, reduciendo el consumo de agua y manteniendo el confort de uso.



SISTEMA TERMOSTÁTICO Evita o risco de queimaduras, assim como o consumo excessivo de água quente. Permite limitar a temperatura máxima com o bloqueio do botão no manípulo da misturadora. THERMOSTATIC SYSTEM This system avoids the risk of burns and the excessive consumption of hot water. It permits to limit the maximum temperature with the button lock on the mixer handle. SYSTÈME TERMOSTATIQUE Ce système évite le risque de brûlures, ainsi que la consommation excessive de l'eau chaude. Permets limiter la température maximale avec le bouton de verrouillage sur la poignée du mitigeur. SISTEMA TERMOSTÁTICO Se evita el riesgo de quemaduras, así como el consumo excesivo de agua caliente. Permite limitar la temperatura máxima con el bloqueo del recorrido de la palanca en los monomandos.

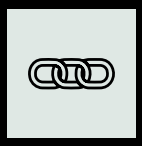

DURABILIDADE As nossas torneiras destacam-se sobretudo pela sua grande resistência, uma vez que todos os seus componentes externos são metálicos, o que permite uma grande durabilidade com o passar do tempo. DURABILITY Our mixers are really resistant due all their external components are metallics, offering durability over time. DURABILITÉ Nôtres robinets se distinguent surtout pour la grande résistance, une fois que tous les composants externes sont métalliques que nous permet une longue durabilité pendant que le temps passe. DURABILIDAD Nuestra grifería destaca sobretodo por su gran resistencia ya que todos sus componentes externos son metálicos, lo que permite una gran durabilidad con el paso del tiempo.



SENSIBILIDADE Os nossos cartuchos permitem regular comodamente a temperatura desejada. Além disso os nossos cartuchos termostáticos reagem em menos de 1 segundo a variações de temperatura e caudal, mantendo a temperatura solicitada. SENSITIVITY Our cartridges can regulate the desired temperature comfortably. Furthermore, our thermostatic cartridges react in less than one second to temperature variations and can maintain the required flow temperature.
SENSIBILITÉ Nos cartouches permettent régulier la température désirée confortablement. De plus, nos cartouches thermostatiques réagissent en moins de 1 seconde, au changement de température et flux en maintenant la température requise. SENSIBILIDAD Nuestros cartuchos permiten regular cómodamente la temperatura deseada. Además, nuestros cartuchos termostáticos reaccionan en menos de un segundo a variaciones de temperatura y caudal manteniendo la temperatura solicitada.

A ASM TAPS pratica um controlo de qualidade em todos os processos de produção, assegurando assim um elevado nível de qualidade a todos os produtos que fabricamos. A utilização de matérias prima de primeira qualidade e um controlo rigoroso nos processos de manipulação dos materiais garantem ao consumidor a alta qualidade do produto ASM.
As nossas matérias-primas de elevada qualidade são produzidas na Alemanha, Holanda e Itália. Utilizamos em exclusivo ligas de latão amigas do ambiente, CB7555S (latão fundido) e CW614N (barra de latão);
A nossa cromagem é fruto de vários anos de experiência garantindo uma perfeita nivelação de espessuras das peças, com um nível de micragem de 10-12 µ de niquel e de 0,25 a 0,30 µ de crómio, garantindo uma forte resistência ao desgaste, com um brilho duradouro e inalterável.
As nossas peças são testadas a nível de estanqueidade e visualmente a 100%.

ASM TAPS applies quality control in all production processes, ensuring a high quality level to all products we manufacture. The use of first quality materials and a rigorous control in the handling processes guarantees the consumer the high quality of the asm product.
Our high quality raw materials are produced in Germany, Holland and Italy. We use only environmental friendly metal leagues: CB7555S (brass brass) and CW614N (brass bar);
Our chroming is fruit of several years of experience ensuring a perfect level of thicknesses of the pieces, with a micrage level of 10-12 µ nickel and 0,25 to 0,30 µ chromium, guaranteing a strong resistance to wear with a durable and unaltertable brightness.
Our parts are tested at 100% visually and at the level of seal

ASM TAPS applique un contrôle de qualité en tous les processus de production, pour cela assure un élevé niveaux de qualité a tous les produits qu'on fabrique. L'utilisation de matières premières de première qualité et un rigoureux contrôle dans les processus de manipulation des matériels garants au consommateur une très élevé qualité du produit asm.
Nôtres matières premières élevées qualités sont fabriqués dans Allemagne, Hollande et Italia. En exclusivité, nous utilisons d'alliages de laiton favorable à l'environnement, CB7555S (fusion laiton) e CW614N (barre laiton);
Le chromage est fruit de beaucoup d'années d'expérience, laquelle est garantie un parfait mis à niveau d'épaisseur pour les pièces, avec un niveau de micrage de 10-12 µ de níquel e de 0,25 a 0,30 µ du chrome, assuré une forte résistance au niveau d'usure avec un inaltérable durabilité et lumineux.
Toutes nôtres pièces sont testés à 100%, soit visiblement que ce soit au niveau d'étanchéité.

ASM TAPS aplica un control de calidad en todos los procesos de producción, garantizando así un alto nivel de calidad en todos los productos que fabricamos. El uso de materias de primera calidad y estricto control en lo proceso de manipulación de materiales, garantizan al consumidor la alta calidad del producto asm.
Nuestras materias primas de alta calidad son producidas en Alemania, Holanda e Italia. Utilizamos solamente ligas de metal amistadas ambientales: CB7555S (latón fundido)
y CW614N (barra latón);
Nuestro cromado, fruto de varios años de experiencia, garantiza una perfecta nivelación de espesores de las piezas, con un nivel micragem de 10-12 µ níquel y 0,25 a 0,30 µ cromo, garantizando una resistencia fuerte al desgaste con un brillo duradero e inalterable.
Nuestras piezas se ensayaron a 100%, visualmente y al nivel de sello.

BOX ASM



UNIVERSAL
UNIVERSAL | UNIVERSEL
UNIVERSAL



FÁCIL E RÁPIDO
FAST AND EASY | FACILE ET RAPIDE
FÁCIL Y RÁPIDO



ESTANQUE
WATERPROOF | IMPERMÉABLE
IMPERMEABLE



SEM VIBRAÇÕES
NO VIBRATIONS | PAS DE VIBRATIONS
SIN VIBRACIONES

LATÃO CW617N
CW617N BRASS | LATON CW617N
LATÓN CW617N







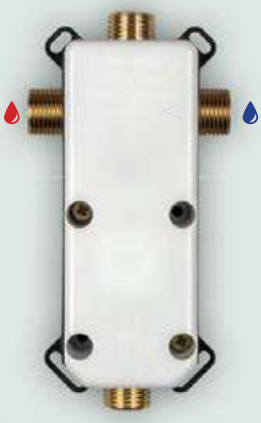



TERMOSTÁTICAS ASM
CONFORTO, SEGURANÇA E ECONOMIA

O QUE É?

Uma misturadora termostática mantém a temperatura selecionada durante todo o duche. Se alguém utilizar água quente noutra parte da casa,
a temperatura do chuveiro permanecerá sempre constante.

COMO FUNCIONA?

A válvula termostática mistura a água quente e a água fria para alcançar a temperatura selecionada e reage instantaneamente a qualquer alteração da pressão ou da temperatura da água de abastecimento, reajustando a mistura de água quente e água fria. Se a água fria for totalmente cortada por acidente, as torneiras termostáticas reagem imediatamente e deixam de fornecer água quente, evitando assim queimaduras.

QUAIS AS VANTAGENS?

Segurança: limita o acesso às temperaturas elevadas e diminui assim fortemente o risco de queimadura. Ainda a tecnologia **ASM COOL TOUCH** assegura que a superfície externa da misturadora termostática nunca se torne quente demais para tocar, evitando assim queimaduras tão frequentes quer em crianças quer em pessoas mais idosas.
Economia: com uma misturadora termostática poderá economizar água e energia. As misturadoras termostáticas permitem realizar mais de 50% de economia de água face às misturadoras tradicionais, logo há também economia de energia porque não será necessário aquecer uma quantidade tão grande de água. Comodidade e conforto: a temperatura pré-selecionada alcança-se em segundos e mantém-se sempre constante, mesmo que feche a água por alguns minutos, a misturadora termostática reencontra automaticamente a temperatura exata quando reiniciar o banho.

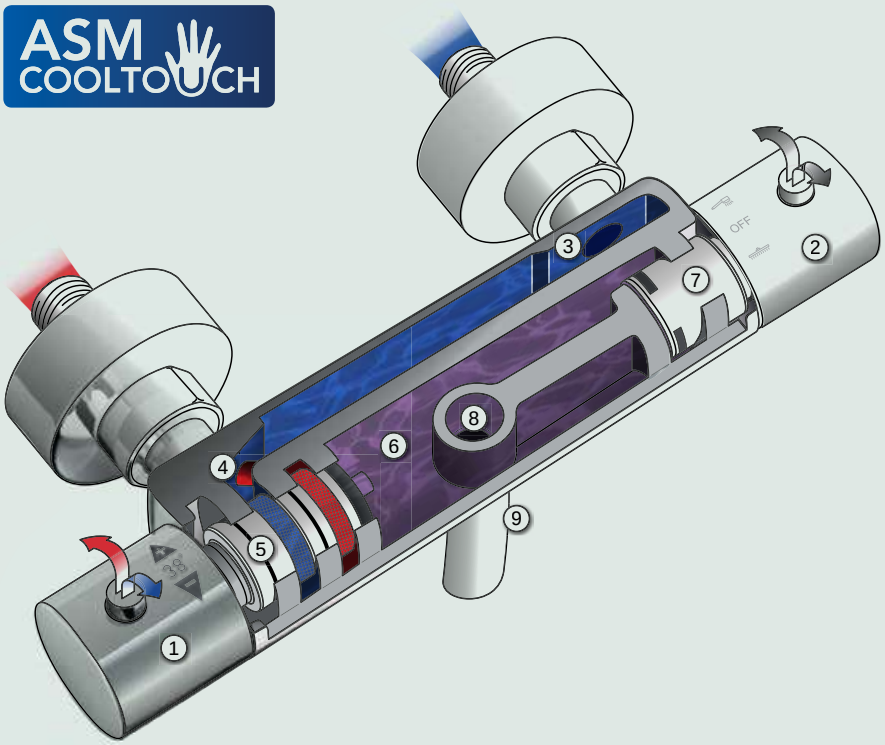

1 SELECÇÃO DE TEMPERATURA
Temperature Selection | Selección De Temperatura | Seléction De La Temperatura

2 SELECÇÃO DE FLUXO + INVERSOR
Flow Selection + Inverter | Sélection De Flux + Inverseur | Selection De Flujo + Inversor

3 ENTRADA ÁGUA FRIA
Cold Water Inlet | Entrée D' Eau Froide | Entrada De Agua Fría

4 ENTRADA ÁGUA QUENTE
Hot Water inlet | Entrée D'eau Chaude | Entrada De Agua Caliente

5 CARTUCHO TERMOSTÁTICO
Thermostatic Cartridge | Cartouche Thermostatique | Cartucho Termostático

6 ÁGUA TEMPERADA
Mixed Water | Eau Mélangée | Agua Mesclada

7 CARTUCHO + INVERSOR
Cartridge + Inverter | Cartouche + Inverseur | Cartucho + Inversor

8 SAÍDA SUPERIOR
Upper Exit | Sortie Supérieure | Salida Superior

9 SAÍDA INFERIOR
Lower Exit | Sortie Inférieure | Salida Inferior

THERMOSTATIC ASM
CONFORT, SAFETY AND ECONOMY

WHAT IS IT?

A thermostatic mixer maintains the selected temperature throughout the shower. If anyone using hot water elsewhere in the house, the temperature of the shower will always remain constant.

HOW IT WORKS?

The thermostatic valve mixes hot and cold water to reach the selected temperature and reacts instantly to any change of pressure or the temperature of supply water, readjusting the mix of hot and cold water. If the cold water is completely cut off by accident, the thermostatic taps reacts immediately and stop to provide hot water, in way to avoid burns.

WHICH THE ADVANTAGES?

Safety: Limits access to high temperatures and thus strongly reduces the risk of burn. Still the **ASM COOL TOUCH** technology ensures that the outer surface of the thermostatic mixing never becomes too hot to touch, thus avoiding burns so commons, in children or elderly people.

Economy: With a thermostatic mixer can save water and energy.

The thermostatic mixing allow more than 50% water savings compared with the traditional mixers, so there is also energy saving because isn`t necessary to heat such a large amount of water.

Commodity and comfort: The preselected temperature can be reached in seconds and always remains constant even with the water closed by few minutes. The thermostatic mixer automatically finds the exact temperature with the bath restart.

THERMOSTATIQUES ASM
CONFORT, SÉCURITÉ ET ÉCONOMIE

C'EST QUOI?

Un mitigeur thermostatique maintien la température sélectionnée pendant toute la durée de votre douche. Si quelqu'un utilize l'eau chaude dans une autre partie de la maison, la température de l'eau de votre douche restera constante.

COMMENT ÇA MARCHE?

La valve thermostatique mélange l'eau chaude et l'eau froide pour atteindre la température sélectionnée et réagi instantanément à tout changement de pression ou température d'eau de la source, réajustant le mélange d'eau chaude et froide. Si par inadvertence on coupe totalement l'eau froide, les robinets thermostatiques réagissent immédiatement et coupent l'eau chaude évitant ainsi des accidents et des brûlures graves.

QUELS SONT LES AVANTAGES?

Sécurité : limite les températures trop élevées et diminue fortement le risque de brûlures. En plus, la technologie **ASM COOL TOUCH** assure que la superficie externe du mitigeur thermostatique ne sera jamais brûlante au toucher, évitant ainsi les accidents de brûlures si fréquents chez les enfants et les personnes âgées.

Économie : Avec un mitigeur thermostatique pourrez économiser de l'eau et de l'énergie. Les mitigeurs thermostatiques vous assurent plus de 50% d'économie d'eau en comparaison avec les mitigeurs traditionnels et cela se traduit aussi en économie d'énergie, car ne pas necessaire chauffer une grand quantité d'eau chaude.

Commodité et confort : la température présélectionnée obtenue en quelques secondes et celle-ci se maintiendra constante, même si on ferme l'eau pour quelques minutes. Le mitigeur thermostatique retrouve automatiquement la même température quand vous recommencerez votre douche.

TERMOSTÁTICOS ASM
CONFORT, SEGURIDAD Y ECONOMIA

¿QUÉ ES?

Un mezclador termostático mantiene la temperatura seleccionada a lo largo de la ducha. Se alguien utiliza el agua caliente en otra parte de la casa, la temperatura de la ducha permanece siempre constante.

¿CÓMO FUNCIONA?

La válvula termostática, mezcla agua caliente y fría para alcanzar la temperatura seleccionada y reacciona instantáneamente a cualquier cambio de presión o de la temperatura del suministro del agua, haciendo el reajuste de la mezcla de agua caliente y fría. Si el agua fría se corta completamente por accidente, los grifos termostáticos reaccionan inmediatamente y dejan de proporcionar agua caliente para evitar quemaduras.

¿CUÁLES LAS VENTAJAS?

Seguridad: Limita el acceso a las temperaturas elevadas y disminuye así fuertemente el riesgo de quemaduras. Incluso la tecnología **ASM COOL TOUCH** asegura que la superficie externa del mezclador termostático nunca llega a ser demasiado caliente al tacto, evitando quemaduras tan frecuentes tanto en niños como en personas mayores.

Economía: Con un mezclador termostático se puede ahorrar agua y energía. La mezcladora termostática permite ahorrar más de 50% del agua en comparación con los mezcladores tradicionales, por lo que también se ahorra energía ya que no es necesaria calentar una gran cantidad de agua.

Comodidad y confort: La temperatura previamente fijada llega en segundos y siempre permanece constante, incluso si se cierra el agua durante unos minutos, la mezcladora termostática vuelve a encontrar automáticamente la temperatura exacta cuando reinicie el baño.

ACABAMENTOS

FINISHES | FINITIONS | ACABADOS



CR - CROMADO | CHROME | CHROME | CROMO

PR - PRETO MATE | BLACK MATT | NOIR MAT | NEGRO MATE

BR - BRANCO MATE | WHITE MATT | BLANC MAT | BLANCO MATE

ST - SATINOX | SATINOX | SATINOX | SATINOX

AT - ANTRACITE | ANTHRACITE | ANTHRACITE | ANTRACITA

OR - DOURADO | GOLD | DORÉ | DORADO

ORM - DOURADO MATE | GOLD MATT | DORÉ MAT | DORADO MATE

CB - COBRE | COPPER | CUIVRE | COBRE

CBM - COBRE MATE | COPPER MATT | CUIVRE MAT | COBRE MATE

INDÍCE



LUX
018



BOLD
036



ELEGANCE
050



CRUZETA
058



SLIMASM
072



BRACARA
102



BIA
114



CILÍNDRICA
132



NORMA
146



OVAL
154



PLAN
168



MOON
188



QUADRA
196



ESQUADRO
208



CITY
222



KINA
234



STAR
242



NASCENTE
252



URBAN
264



CASCATA
276

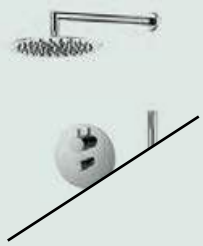

SISTEMAS DUCHE
shower systems | système douche | sistemas de ducha
282



COZINHAS
kitchen | cocinas | cuisine
302



ESPAÇOS PÚBLICOS
public spaces | espaces publics | espacios públicos
314



ACESSÓRIOS
accessories | accessoires | accesorios
334



ACESSÓRIOS BANHO
bath accessories | accessoires bain | accesorios baño
372

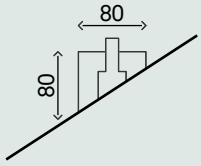

DESENHO TÉCNICOS
technical drawings | dessins techniques | diseños técnicos
418

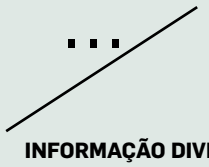

INFORMAÇÃO DIVERSA
diverse information | information diverse | información diversa
502

LUX

CR **CROMADO** | CHROME | CHROME | CROMO

PR **PRETO MATE** | BLACK MATT | NOIR MAT | NEGRO MATE

BR **BRANCO MATE** | WHITE MATT | BLANC MAT | BLANCO MATE

ST **SATINOX** | SATINOX | SATINOX | SATINOX

AT **ANTRACITE** | ANTHRACITE | ANTHRACITE | ANTRACITA

OR **DOURADO** | GOLD | DORÉ | DORADO

ORM **DOURADO MATE** | GOLD MATT | DORÉ MAT | DORADO MATE

CB **COBRE** | COPPER | CUIVRE | COBRE

CBM **COBRE MATE** | COPPER MATT | CUIVRE MAT | COBRE MATE

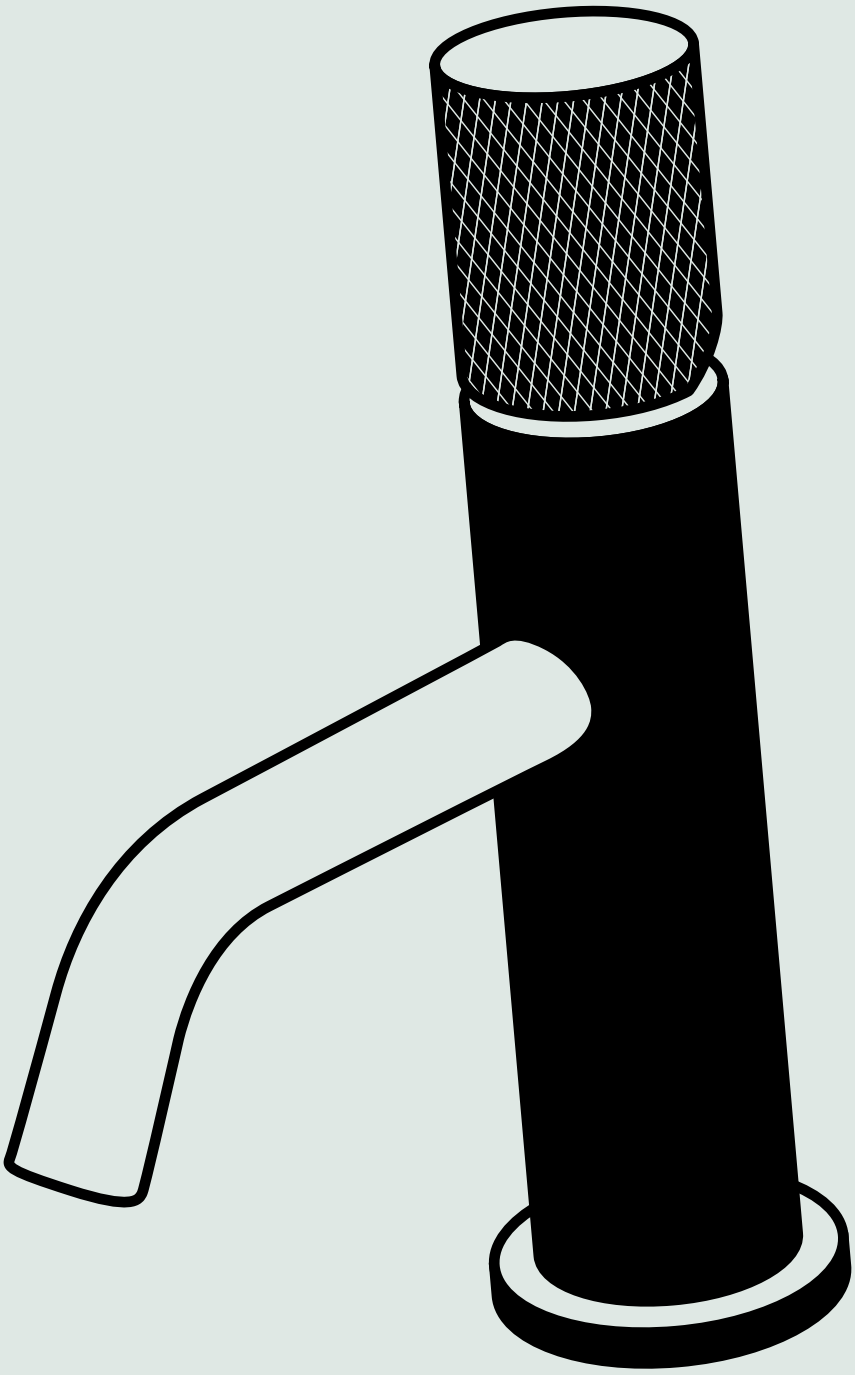

5 l/m 3 bar



Monocomando Lavatório
Washbasin Mixer
Mitigeur Lavabo
Monomando Lavabo

25L AC570

LUX010			LUX011		
CR 120,04 €	OR 211,57 €		CR 133,04 €	OR 234,15 €	
PR 141,59 €	OR M 239,46 €		PR 158,07 €	OR M 267,36 €	
BR 141,59 €	CB 211,57 €		BR 158,07 €	CB 234,15 €	
ST 141,59 €	CB M 239,46 €		ST 158,07 €	CB M 267,36 €	
AT 154,65 €			AT 172,78 €		

5 l/m 3 bar



Monocomando Lavatório Alto
Washbasin High Mixer
Mitigeur Lavabo Haut
Monomando Lavabo Alto

25L AC570

LUX050 120MM			LUX051 120MM		
CR 170,11 €	OR 303,22 €		CR 183,11 €	OR 327,12 €	
PR 202,45 €	OR M 344,40 €		PR 217,67 €	OR M 372,28 €	
BR 202,45 €	CB 303,22 €		BR 217,67 €	CB 327,12 €	
ST 202,45 €	CB M 344,40 €		ST 217,67 €	CB M 372,28 €	
AT 221,60 €			AT 238,33 €		

5 l/m 3 bar



Monocomando Bidé
Bidet Mixer
Mitigeur Bidet
Monomando Bidé

25L AC570

LUX020			LUX021		
CR 120,04 €	OR 211,57 €		CR 133,04 €	OR 234,15 €	
PR 141,59 €	OR M 239,46 €		PR 158,07 €	OR M 267,36 €	
BR 141,59 €	CB 211,57 €		BR 158,07 €	CB 234,15 €	
ST 141,59 €	CB M 239,46 €		ST 158,07 €	CB M 267,36 €	
AT 154,65 €			AT 172,78 €		



Monocomando Duche
Shower Mixer
Mitigeur Douche
Monomando Ducha

35 AC540A

LUX030			
CR 226,82 €	ST 314,47 €	OR 463,35 €	CB 463,35 €
PR 314,47 €	AT 342,61 €	OR M 525,79 €	CB M 525,79 €
BR 314,47 €			

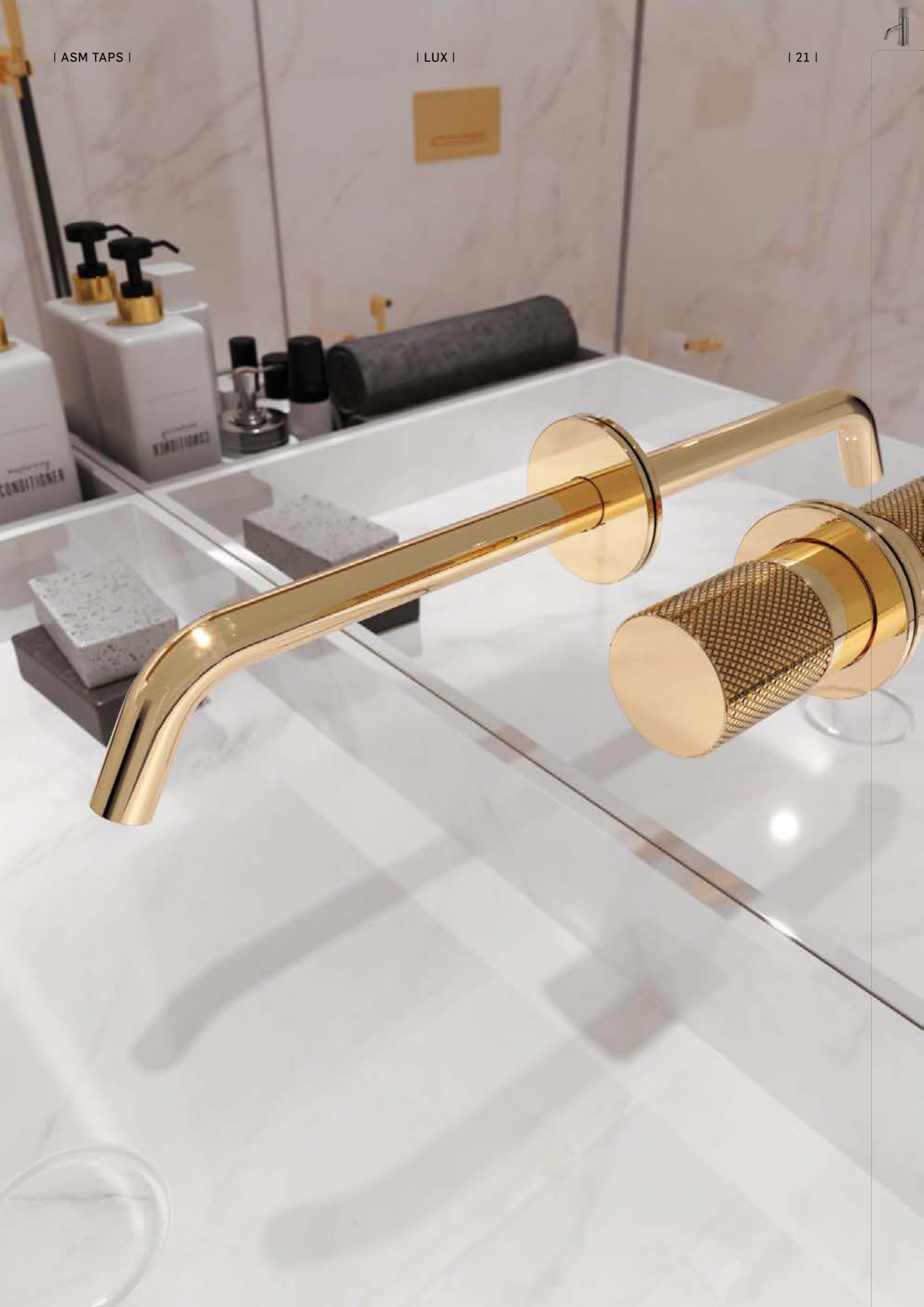
CONDITIONER



Monocomando Banheira
Bath Mixer
Mitigeur Baignoir
Monomando Baño

AC540A

LUX040

CR	240,14€	ST	330,95 €	OR	488,60€	CB	488,60€
PR	330,95 €	AT	360,75 €	OR M	553,67€	CB M	553,67€
BR	330,95 €						

5 l/m 3 bar





Monocomando Embutir Lavatório
Concealed Washbasin Mixer
Mitigeur Lavabo Encastré
Monomando Lavabo Empotrar

AC540A

LUX070

CR	219,56 €	ST	260,77 €	OR	393,54 €	CB	393,54 €
PR	260,77€	AT	285,75 €	OR M	448,00 €	CB M	448,00 €
BR	260,77€						

5 l/m 3 bar





Monocomando Embutir Lavatório
Concealed Washbasin Mixer
Mitigeur Lavabo Encastré
Monomando Lavabo Empotrar

AC540A

LUX070A

CR	208,79 €	ST	248,10 €	OR	373,62 €	CB	373,62 €
PR	248,10 €	AT	271,80 €	OR M	425,41 €	CB M	425,41 €
BR	248,10 €						

5 l/m 3 bar



Monocomando Embutir Lavatório
Concealed Washbasin Mixer
Mitigeur Lavabo Encastré
Monomando Lavabo Empotrar

AC540A

LUX070C

CR	213,23 €	ST	253,17 €	OR	381,59 €	CB	381,59 €
PR	253,17 €	AT	277,39 €	OR M	434,72 €	CB M	434,72 €
BR	253,17 €						

5 l/m 3 bar



Misturadora Embutir Lavatório
Concealed Washbasin Mixer
Mélangeur Lavabo Encastrée
Mezclador Lavabo Empotrar

CC
AC1360

LUX070C1

CR	233,11 €	ST	275,58 €	OR	408,53 €	CB	408,53 €
PR	275,58 €	AT	300,93 €	OR M	464,31 €	CB M	464,31 €
BR	275,58 €						

5 l/m 3 bar



Monocomando Lavatório Parede/Bancada

25
AC550

Wall/Deck-Mounted Concealed Washbasin Mixer
Mitigeur Lavabo Encastré Mur/Plan
Monomando Lavabo Empotrar Pared/ Encimera

LUX100

CR	155,54 €	ST	184,70 €	OR	276,65 €	CB	276,65 €
PR	184,70 €	AT	202,07 €	OR M	313,84 €	CB M	313,84 €
BR	184,70 €						

5 l/m 3 bar



Monocomando Lavatório Montagem À Bancada
Deck-mounted Washbasin Mixer
Mitigeur Lavabo de Plan
Monomando Lavabo de Encimera

25
AC550

LUX016

CR	201,50 €	ST	239,22 €	OR	360,34 €	CB	360,34 €
PR	239,22 €	AT	262,04 €	OR M	410,81 €	CB M	410,81 €
BR	239,22 €						

5 l/m 3 bar



Misturadora Lavatório 3 Furos Bancada

CC
AC1360

3 Hole Deck-Mounted Concealed Washbasin Mixer
Mélangeur Lavabo Encastrée 3 Trous De Plan
Mezclador Lavabo Empotrar 3 Agujeros De Encimera

LUX070B

CR	230,56 €	ST	271,77 €	OR	404,54 €	CB	404,54 €
PR	271,77 €	AT	296,75 €	OR M	459,00 €	CB M	459,00 €
BR	271,77 €						

5 l/m 3 bar





Monocomando Embutir Duche 1 Via
Concealed 1 Way Out Shower Mixer
Mitigeur Douche Encastrée 1 Voie
Monomando Ducha Empotrar 1 Via

35 AC540A

LUX090

CR	160,61 €	ST	191,04 €	OR	285,95 €	CB	285,95 €
PR	191,04 €	AT	209,04 €	OR M	324,47 €	CB M	324,47 €
BR	191,04 €						





Monocomando Lavatório Chão
Washbasin Mixer Floor Mounted
Mitigeur Lavabo Au Sol
Monomando Lavabo Al Suelo

30 AC1480

Monocomando Embutir Banho/Duche 2 Vias
Concealed 2 Way Bath/Shower Mixer
Mitigeur Baignoire/Douche Encastré 2 Voies
Monomando Baño/Ducha Empotrar 2 Vias

25 AC1840 35 AC540A

LUX150

CR	869,67 €	ST	1 041,78 €	OR	1 584,98 €	CB	1 584,98 €
PR	1 041,78 €	AT	1 144,87 €	OR M	1 810,78 €	CB M	1 810,78 €
BR	1 041,78 €						

LUX080

CR	206,26 €	ST	245,55 €	OR	369,63 €	CB	369,63 €
PR	245,55 €	AT	269,01 €	OR M	420,10 €	CB M	420,10 €
BR	245,55 €						

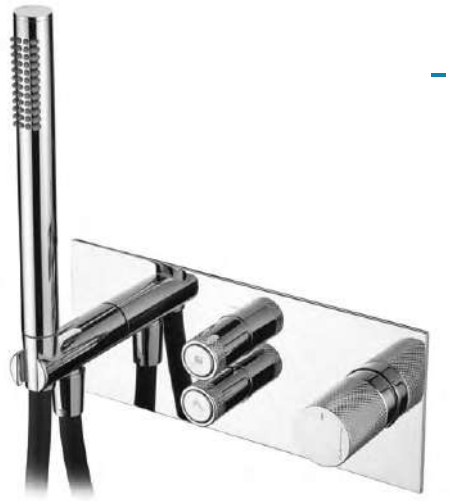

Monocomando Embutir Banho/Duche 2 Vias

AC2140 AC540A

Concealed 2 Way Bath/Shower Mixer
Mitigeur Baignoire/Douche Encastré 2 Voies
Monomando Baño/Ducha Empotrar 2 Vias

LUX090CB2

CR	444,12 €	ST	543,32 €	OR	813,54 €	CB	813,54 €
PR	543,32 €	AT	594,36 €	OR M	925,06 €	CB M	925,06 €
BR	543,32 €						



Monocomando Embutir Banho/Duche 2 Vias

AC2140 AC540A

Concealed 2 Way Bath/Shower Mixer
Mitigeur Baignoire/Douche Encastré 2 Voies
Monomando Baño/Ducha Empotrar 2 Vias

LUX080B2

CR	270,61 €	ST	322,53 €	OR	486,96 €	CB	486,96 €
PR	322,53 €	AT	353,69 €	OR M	554,95 €	CB M	554,95 €
BR	322,53 €						



Monocomando Embutir Banho/Duche 3 Vias

AC2140 AC540A

Concealed 3 Way Bath/Shower Mixer
Mitigeur Baignoire/Douche Encastré 3 Voies
Monomando Baño/Ducha Empotrar 3 Vias

LUX090CB3

CR	461,50 €	ST	565,51 €	OR	847,49 €	CB	847,49 €
PR	565,51 €	AT	618,76 €	OR M	963,83 €	CB M	963,83 €
BR	565,51 €						



Monocomando Embutir Banho/Duche 3 Vias

AC2140 AC540A

Concealed 3 Way Bath/Shower Mixer
Mitigeur Baignoire/Douche Encastré 3 Voies
Monomando Baño/Ducha Empotrar 3 Vias

LUX090B3

CR	375,67 €	ST	448,60 €	OR	679,55 €	CB	679,55 €
PR	448,60 €	AT	492,36 €	OR M	775,06 €	CB M	775,06 €
BR	448,60 €						




CONDITIONER



Monocomando Embutir
2/3 Vias Com Chuveiro Mão

AC560 AC540A

Concealed 2/3 Way Mixer With Set Hand Shower
Mitigeur Encastré 2/3 Voies Avec Kit Douchette À Main
Monomando Empotrar 2/3 Vias Con Set De Ducha De Mano

LUX090C

CR	402,96 €	ST	487,76 €	OR	722,74 €	CB	722,74 €
PR	487,76 €	AT	532,13 €	OR M	819,70 €	CB M	819,70 €
BR	487,76 €						



Monocomando Embutir
2/3 Vias Com Chuveiro Mão

AC560 AC540A

Concealed 2/3 Way Mixer With Set Hand Shower
Mitigeur Encastré 2/3 Voies Avec Kit Douchette À Main
Monomando Empotrar 2/3 Vias Con Set De Ducha De Mano

LUX090C1

CR	382,05 €	ST	462,40 €	OR	684,22 €	CB	684,22 €
PR	462,40 €	AT	504,24 €	OR M	775,87 €	CB M	775,87 €
BR	462,40 €						



Tomada Água Completa

Complete Water Intake
Support Mural Avec Prise D'eau
Soporte Ducha Mural Con Toma De Agua

LUX130

CR	118,45 €	ST	151,33 €	OR	218,58 €	CB	218,58 €
PR	151,33 €	AT	164,26 €	OR M	246,48 €	CB M	246,48 €
BR	151,33 €						



Bica Banheira Parede Com 180mm
Bath Wall Spout With 180mm
Bec De Baignoire Mural Avec 180mm
Caño Bañera Pared Con 180mm

LUX100A

CR	52,61 €	ST	63,40 €	OR	96,97 €	CB	96,97 €
PR	63,40 €	AT	69,74 €	OR M	110,25 €	CB M	110,25 €
BR	63,40 €						





Torneira Sanita/Bidé Com Jato Lux

AC850A

Toilet/Bidet Tap With Jet Shower Lux
Robinet Bidet/Toilette Douchette Jato Lux
Torneira Bidet/Inodoro Ducha Jato Lux

LUX120A1

CR	97,54 €	ST	117,04 €	OR	185,33 €	CB	185,33 €
PR	117,04 €	AT	128,75 €	OR M	195,08 €	CB M	195,08 €
BR	117,04 €						



Monocomando Duche Com Coluna Telescópica Latão

25 AC1180 35 AC540A

Shower Mixer With Brass Telescopic Column
Mitigeur Douche Avec Colonne De Douche Laiton Telescopique
Monomando Ducha Con Coluna De Ducha Latón Telescópica

LUX140
200
ABS

CR	654,32 €
PR	889,68 €
BR	889,68 €
ST	889,68 €
AT	974,23 €
OR	1 336,39 €
OR M	1 521,01 €
CB	1 336,39 €
CB M	1 521,01 €

LUX140200I
200
INOX

CR	685,07 €

LUX140250I
250
INOX

CR	693,94 €
PR	947,99 €
BR	947,99 €
ST	947,99 €
AT	1 038,39 €
OR	1 425,38 €
OR M	1 623,29 €
CB	1 425,38 €
CB M	1 623,29 €

Monocomando Banheira 4 Furos

25 AC560 30 AC540A

4 Hole Bath Mixer
Mitigeur Baignoir 4 Trous
Monomando Baño 4 Agujeros

LUX110

CR	472,29 €	OR	873,46 €
PR	585,78 €	OR M	993,00 €
BR	585,78 €	CB	873,46 €
ST	585,78 €	CB M	993,00 €
AT	640,43 €		

LUX111

CR	639,65 €	OR	1 180,29 €
PR	786,10 €	OR M	1 343,66 €
BR	786,10 €	CB	1 180,29 €
ST	786,10 €	CB M	1 343,66 €
AT	860,78 €		





Torneira Sanita/Bidé Com Chuveiro Shut-Off

AC1360

Toilet/Bidet Tap With Shut-Off Shower
Robinet Bidet/Toilette Avec Douchette Shut-Off
Torneira Bidet/Inodoro Con Ducha Shut-Off

LUX120A

CR	110,93 €	ST	133,12 €	OR	210,77 €	CB	210,77 €
PR	133,12 €	AT	146,43 €	OR M	221,86 €	CB M	221,86 €
BR	133,12 €						



Monocomando Embutir Sanita/Bidé Com Chuveiro Shut-Off

AC2010

Concealed Toilet/Bidet Mixer With Shut-Off Shower
Mitigeur Encastré Bidet/Toilette Avec Douchette Shut-Off
Monomando Empotrar Bidet/Inodoro Con Ducha Shut-Off

LUX120

CR	178,04 €	ST	211,33 €	OR	317,83 €	CB	317,83 €
PR	211,33 €	AT	231,35 €	OR M	361,66 €	CB M	361,66 €
BR	211,33 €						

Monocomando Banheira Montagem Ao Chão

AC1480

Bath Mixer Floor-Mounted
Mitigeur Baignoir Montage Au Sol
Monomando Baño Al Suelo

LUX155

CR	1 003,40 €	ST	1 210,85 €	OR	1 832,78 €	CB	1 832,78 €
PR	1 210,85 €	AT	1 328,64 €	OR M	2 089,14 €	CB M	2 089,14 €
BR	1 210,85 €						





Monocomando Misturador Bancada
Deck-Mounted Mixer
Mitigeur De Comptoir
Monomando Empotrar De Encimera

25 AC550

LUX110A

CR	100,07 €	ST	117,50 €	OR	174,38 €	CB	174,38 €
PR	117,50 €	AT	128,15 €	OR M	198,29 €	CB M	198,29 €
BR	117,50 €						



Misturadora Embutir Termostática
Concealed Thermostatic Mixer
Mélangeur Encastré Thermostatique
Mezclador Empotrar Termostático

TEK AC1940 | 25 AC1180

TERCLUX090 1 VIA | 1 WAY | 1 VOIE | 1 VIA

CR	441,35 €	OR	791,06 €				
PR	525,34 €	OR M	901,30 €				
BR	525,34 €	CB	791,06 €				
ST	525,34 €	CB M	901,30 €				
AT	575,68 €						

TERCLUX080 2 VIAS | 2 WAY | 2 VOIES | 2 VIAS

CR	441,35 €	OR	791,06 €				
PR	525,34 €	OR M	901,30 €				
BR	525,34 €	CB	791,06 €				
ST	525,34 €	CB M	901,30 €				
AT	575,68 €						



Manípulo Lux
Lux handle
Poignée Lux
Maneta Lux

AC2070 - Ø 35

CR	30,02 €	OR	45,53 €				
PR	33,83 €	OR M	50,85 €				
BR	33,83 €	CB	45,53 €				
ST	33,83 €	CB M	50,85 €				
AT	36,10 €						

AC2080 - Ø 40

CR	30,33 €	OR	46,87 €				
PR	34,20 €	OR M	52,18 €				
BR	34,20 €	CB	46,87 €				
ST	34,20 €	CB M	52,18 €				
AT	36,51 €						



Manípulo Distribuidor Lux
Lux Distributor Handle
Poignée Distributeur Lux
Maneta Distribuidor Lux

AC2090

CR	30,65 €	ST	34,59 €	OR	46,87 €	CB	46,87 €
PR	34,59 €	AT	36,94 €	OR M	52,18 €	CB M	52,18 €
BR	34,59 €						





Misturadora Embutir Termostática Clic 2 Vias Cilincrica

AC2140 AC1940

Concealed Clic 2 Way Thermostatic Mixer Cilindrica
Mélangeur Encastré Clic 2 Voies Thermostatique Cilindrica
Mezclador Empotrar Clic 2 Vias Termostático Cilindrica

TERCLUX080B2

CR	458,98 €	ST	548,58 €	OR	832,31 €	CB	832,31 €
PR	548,58 €	AT	602,34 €	OR M	949,63 €	CB M	949,63 €
BR	548,58 €						

Misturadora Embutir Termostática Clic 3 Vias Cilincrica

AC2140 AC1940

Concealed Clic 3 Way Thermostatic Mixer Cilindrica
Mélangeur Encastré Clic 3 Voies Thermostatique Cilindrica
Mezclador Empotrar Clic 3 Vias Termostático Cilindrica

TERCLUX090B3

CR	636,48 €	ST	761,58 €	OR	1 157,72 €	CB	1 157,72 €
PR	761,58 €	AT	836,64 €	OR M	1 321,54 €	CB M	1 321,54 €
BR	761,58 €						





Misturadora Embutir Termostática 3 Vias

AC1360 AC1180 AC1940

Concealed 3 Way Thermostatic Mixer
Mélangeur Encastré 3 Voies Thermostatique
Mezclador Empotrar 3 Vias Termostático

TERCLUX090A

CR	627,00 €	ST	745,55 €	OR	1 122,17 €	CB	1 122,17 €
PR	745,55 €	AT	816,81 €	OR M	1 277,58 €	CB M	1 277,58 €
BR	745,55 €						

Misturadora Embutir Termostática 2 Vias Com Chuveiro Mão

AC1180 AC1940

Concealed 2 Way Thermostatic Mixer With Set Hand Shower
Mélangeur Encastré 2 Voies Thermostatique Avec Kit Douchette À Main
Mezclador Empotrar 2 Vias Termostático Con Set De Ducha De Mano

TERCLUX090C

CR	628,33 €	ST	731,19 €	OR	1 094,65 €	CB	1 094,65 €
PR	731,19 €	AT	799,91 €	OR M	1 244,74 €	CB M	1 244,74 €
BR	731,19 €						



Misturadora Embutir Termostática Clic 2 Vias Chuveiro Mão Cilindrico

AC2140 AC1940

Concealed Clic 2 Way Thermostatic Mixer Set Ø Hand Shower
Mélangeur Encastré Clic 2 Voies Thermostatique Kit Douchette À Main
Mezclador Empotrar Clic 2 Vias Termostático Set De Ducha De Mano

TERCLUX090CB2

CR	671,91 €	ST	823,27 €	OR	1 241,24 €	CB	1 241,24 €
PR	823,27 €	AT	902,30 €	OR M	1 413,85 €	CB M	1 413,85 €
BR	823,27 €						



Misturadora Embutir Termostática Clic 3 Vias Chuveiro Mão Cilindrico

AC2140 AC1940

Concealed Clic 3 Way Thermostatic Mixer Set Ø Hand Shower
Mélangeur Encastré Clic 3 Voies Thermostatique Kit Douchette À Main
Mezclador Empotrar Clic 3 Vias Termostático Set De Ducha De Mano

TERCLUX090CB3

CR	699,20 €	ST	857,63 €	OR	1 293,78 €	CB	1 293,78 €
PR	857,63 €	AT	940,09 €	OR M	1 473,88 €	CB M	1 473,88 €
BR	857,63 €						



Misturadora Duche Termostática Com Coluna Telescópica Latão

AC1170 AC1180

Thermostatic Shower Mixer With Brass Telescopic Column | Mélangeur Douche Thermostatique Avec Colonne De Douche Laiton Telescopique | Mezclador Ducha Termostático Con Coluna De Ducha Latón Telescópica

TERCLUX140 200 ABS		**TERCLUX140200I** 200 INOX		**TERCLUX140250I** 250 INOX	
CR	769,70 €	CR	800,44 €	CR	809,32 €
PR	1 027,87 €			PR	1 086,20 €
BR	1 027,87 €			BR	1 086,20 €
ST	1 027,87 €			ST	1 086,20 €
AT	1 126,25 €			AT	1 190,41 €
OR	1 547,58 €			OR	1 636,58 €
OR M	1 762,76€			OR M	1 865,04 €
CB	1 547,58 €			CB	1 636,58 €
CB M	1 762,76€			CB M	1 865,04 €



BOL

CR **CROMADO** | CHROME | CHROME | CROMO

PR **PRETO MATE** | BLACK MATT | NOIR MAT | NEGRO MATE

BR **BRANCO MATE** | WHITE MATT | BLANC MAT | BLANCO MATE

ST **SATINOX** | SATINOX | SATINOX | SATINOX

AT **ANTRACITE** | ANTHRACITE | ANTHRACITE | ANTRACITA

OR **DOURADO** | GOLD | DORÉ | DORADO

ORM **DOURADO MATE** | GOLD MATT | DORÉ MAT | DORADO MATE

CB **COBRE** | COPPER | CUIVRE | COBRE

CBM **COBRE MATE** | COPPER MATT | CUIVRE MAT | COBRE MATE

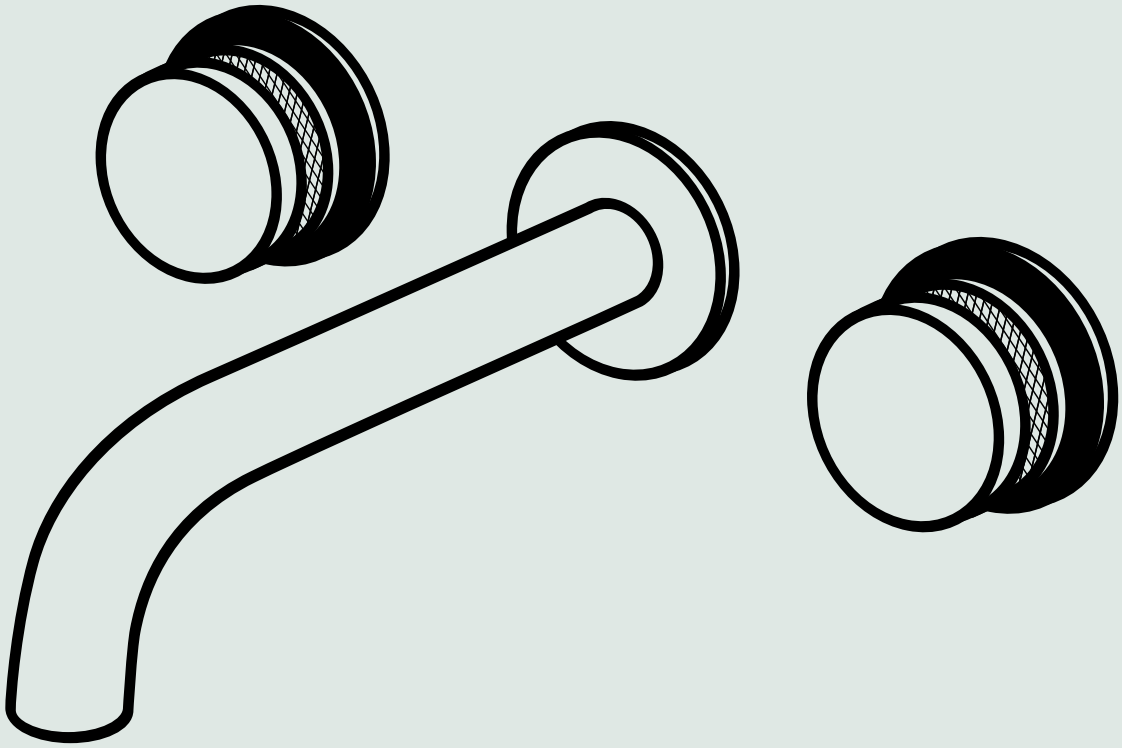



Misturadora Lavatório
Washbasin Mixer
Mélangeur Lavabo
Mezclador Lavabo

CC AC1360

BOLD010

CR	167,30 €	OR	289,17 €
PR	197,10 €	OR M	327,69 €
BR	197,10 €	CB	289,17 €
ST	197,10 €	CB M	327,69 €
AT	214,72 €		

BOLD011

CR	180,30 €	OR	313,08 €
PR	212,31 €	OR M	355,58 €
BR	212,31 €	CB	313,08 €
ST	212,31 €	CB M	355,58 €
AT	231,46 €		



Misturadora Lavatório Alto
Washbasin High Mixer
Mélangeur Lavabo Haut
Mezclador Lavabo Alto

CC AC1360

BOLD050

CR	179,34 €	OR	311,75 €
PR	211,05 €	OR M	352,92 €
BR	211,05 €	CB	311,75 €
ST	211,05 €	CB M	352,92 €
AT	230,06 €		

BOLD051

CR	192,34 €	OR	335,66 €
PR	226,26 €	OR M	380,82 €
BR	226,26 €	CB	335,66 €
ST	226,26 €	CB M	380,82 €
AT	246,80 €		



Misturadora Bidé
Bidet Mixer
Mélangeur Bidet
Mezclador Bidé

CC AC1360

BOLD020

CR	167,30 €	OR	289,17 €
PR	197,10 €	OR M	327,69 €
BR	197,10 €	CB	289,17 €
ST	197,10 €	CB M	327,69 €
AT	214,72 €		

BOLD021

CR	180,30 €	OR	313,08 €
PR	212,31 €	OR M	355,58 €
BR	212,31 €	CB	313,08 €
ST	212,31 €	CB M	355,58 €
AT	231,46 €		



Misturadora Duche
Shower Mixer
Mélangeur Douche
Mezclador Ducha

CC AC1360

BOLD030

CR	229,08 €	ST	315,46 €	OR	459,93 €	CB	459,93 €
PR	315,46 €	AT	342,71 €	OR M	519,71 €	CB M	519,71 €
BR	315,46 €						





Misturadora Banheira
Bath Mixer
Mélangeur Baignoir
Mezclador Baño

AC1360

BOLD040

CR	291,84 €	ST	391,53 €	OR	574,16 €	CB	574,16 €
PR	391,53 €	AT	426,40 €	OR M	651,20 €	CB M	651,20 €
BR	391,53 €						

5 l/m 3 bar



Misturadora Embutir Lavatório
Concealed Washbasin Mixer
Mélangeur Lavabo Encastré
Mezclador Lavabo Empotrar

AC1360

BOLD070

CR	222,45 €	ST	263,03 €	OR	390,11 €	CB	390,11 €
PR	263,03 €	AT	287,25 €	OR M	443,24 €	CB M	443,24 €
BR	263,03 €						



Monocomando Lavatório 2 Furos Bancada
2 Hole Deck-Mounted Concealed Washbasin Mixer
Mitigeur Lavabo Encastré 2 Trous De Plan
Monomando Lavabo Empotrar 2 Agujeros De Encimera

AC1340

BOLD016

CR	200,93 €	ST	238,65 €	OR	359,77 €	CB	359,77 €
PR	238,65 €	AT	261,48 €	OR M	410,24 €	CB M	410,24 €
BR	238,65 €						

5 l/m 3 bar



Misturadora Lavatório 3 Furos Bancada
3 Hole Deck-Mounted Concealed Washbasin Mixer
Mélangeur Lavabo Encastré 3 Trous De Plan
Mezclador Lavabo Empotrar 3 Agujeros De Encimera

AC1360

BOLD070B

CR	213,26 €	ST	251,62 €	OR	374,17 €	CB	374,17 €
PR	251,62 €	AT	274,69 €	OR M	424,65 €	CB M	424,65 €
BR	251,62 €						

5 l/m 3 bar



Monocomando Embutir Lavatório
Concealed Washbasin Mixer
Mitigeur Lavabo Encastré
Monomando Lavabo Empotrar

35 P
AC1340

BOLD070C

CR	209,17 €	ST	248,79 €	OR	374,37 €	CB	374,37 €
PR	248,79 €	AT	272,63 €	OR M	427,50 €	CB M	427,50 €
BR	248,79 €						

5 l/m 3 bar





Monocomando Embutir Lavatório
Concealed Washbasin Mixer
Mitigeur Lavabo Encastré
Monomando Lavabo Empotrar

35 P
AC1340

BOLD070A

CR	219,32 €	ST	261,47 €	OR	392,97 €	CB	392,97 €
PR	261,47 €	AT	286,57 €	OR M	448,75 €	CB M	448,75 €
BR	261,47 €						



Monocomando Embutir Duche 1 Via
Concealed 1 Way Out Shower Mixer
Mitigeur Douche Encastré 1 Voie
Monomando Ducha Empotrar 1 Via

35 P
AC1340

BOLD090

CR	160,05 €	ST	190,47 €	OR	285,38 €	CB	285,38 €
PR	190,47 €	AT	208,47 €	OR M	323,90 €	CB M	323,90 €
BR	190,47 €						





Monocomando Embutir Banho/Duche 2 Vias

Concealed 2 Way Bath/Shower Mixer
Mitigeur Baignoire/Douche Encastré 2 Voies
Monomando Baño/Ducha Empotrar 2 Vias

25
AC1840
35 P
AC1340

BOLD080

CR	205,69 €	ST	244,98 €	OR	369,06 €	CB	369,06 €
PR	244,98 €	AT	268,44 €	OR M	419,53 €	CB M	419,53 €
BR	244,98 €						







Misturadora Duche Com Coluna Telescópica Latão E Chuveiro Teto

CC

AC1360

Shower Mixer With Brass Telescopic Column And Shower Head | Mélangeur Douche Avec Colonne Douche Laiton Telesc. Douche De Tête | Mezclador Ducha Con Coluna De Ducha Laton Telescópica Y Ducha De Teto

BOLD140

200
ABS

CR	674,18 €	ST	842,73 €	OR	1 258,84 €	CB	1 258,84 €
PR	842,73 €	AT	921,59 €	OR M	1 431,51 €	CB M	1 431,51 €
BR	842,73 €						

Monocomando Embutir 2/3 Vias Com Chuveiro Mão

35 P

AC560 AC1340

Concealed 2/3 Way Mixer With Set Hand Shower | Mitigeur Encastré 2/3 Voies Avec Kit Douchette À Main | Monomando Empotrar 2/3 Vias Con Set De Ducha De Mano

BOLD090C

CR	402,15 €	ST	486,62 €	OR	721,60 €	CB	721,60 €
PR	486,62 €	AT	530,99 €	OR M	818,56 €	CB M	818,56 €
BR	486,62 €						





Monocomando
Embutir 2/3 Vias
Com Chuveiro Mão

AC560 AC1340

Concealed 2/3 Way Mixer With Set Hand Shower
Mitigeur Encastré 2/3 Voies Avec Kit Douchette À Main
Monomando Empotrar 2/3 Vias Con Set De Ducha De Mano

BOLD090C1

CR	402,15 €	ST	486,62 €	OR	721,60 €	CB	721,60 €
PR	486,62 €	AT	530,99 €	OR M	818,56 €	CB M	818,56 €
BR	486,62 €						





Misturadora Embutir 2/3
Vias Com Chuveiro Mão

AC560 AC1360

Concealed 2/3 Way Mixer With Set Hand Shower
Mélangeur Encastré 2/3 Voies Avec Kit Douchette À Main
Mezclador Empotrar 2/3 Vias Con Set De Ducha De Mano

BOLD090D

CR	476,92 €	ST	574,39 €	OR	850,24 €	CB	850,24 €
PR	574,39 €	AT	626,51 €	OR M	964,47 €	CB M	964,47 €
BR	574,39 €						

Misturadora Banheira
Montagem Ao Chão 2 Pés

AC1360

Bath Mixer 2 Feet Floor-Mounted
Mélangeur Baignoir Montage Au Sol 2 Pieds
Mezclador Baño Al Suelo 2 Pies

BOLD155

CR	686,46 €	ST	828,94 €	OR	1 242,28 €	CB	1 242,28 €
PR	828,94 €	AT	907,56 €	OR M	1 414,95 €	CB M	1 414,95 €
BR	828,94 €						



5 l/m 3 bar



Monocomando Banheira 4 Furos

4 Hole Bath Mixer
Mitigeur Baignoir/Douche 4 Trous
Monomando Baño-Ducha 4 Agujeros

35 P AC1340 AC560

Monocomando Embutir Sanita/Bidé Com Chuveiro Shut-Off

35 P AC1340 STOP

Concealed Toilet/Bidet Mixer With Shut-Off Shower
Mitigeur Encastré Bidet/Toilette Avec Douchette Shut-Off
Monomando Empotrar Bidet/Inodoro Con Ducha Shut-Off

BOLD110

CR	471,16 €	OR	872,32 €				
PR	584,64 €	OR M	991,86 €				
BR	584,64 €	CB	872,32 €				
ST	584,64 €	CB M	991,86 €				
AT	639,29 €						

BOLD111

CR	638,52 €	OR	1 179,15 €				
PR	784,96 €	OR M	1 342,52 €				
BR	784,96 €	CB	1 179,15 €				
ST	784,96 €	CB M	1 342,52 €				
AT	859,64 €						

BOLD120

CR	254,94 €	ST	299,95 €	OR	440,21 €	CB	440,21 €
PR	299,95 €	AT	326,70 €	OR M	498,65 €	CB M	498,65 €
BR	299,95 €						





Bica Parede Com 190mm
Bath Wall Spout With 190mm
Bec De Baignoire Mural Avec 190mm
Caño Bañera Pared Con 190mm

Tomada Água Completa
Complete Water Intake
Support Mural Avec Prise D'eau
Soporte Ducha Mural Con Toma De Agua

BOLD100A

CR	52,61 €	ST	63,40 €	OR	96,97 €	CB	96,97 €
PR	63,40 €	AT	69,74 €	OR M	110,25 €	CB M	110,25 €
BR	63,40 €						

BOLD130

CR	112,81 €	ST	143,72 €	OR	207,95 €	CB	207,95 €
PR	143,72 €	AT	155,88 €	OR M	235,85 €	CB M	235,85 €
BR	143,72 €						







Manipulo Bold
Bold Handle
Poignée Bold
Maneta Bold



Misturadora Embutir Termostática

AC1180 AC1940

Concealed Thermostatic Mixer
Mélangeur Encastré Thermostatique
Mezclador Empotrar Termostático

AC2110

CR	24,72 €	OR	45,16 €
PR	29,16 €	OR M	51,81 €
BR	29,16 €	CB	45,16 €
ST	29,16 €	CB M	51,81 €
AT	32,07 €		

AC2110A INTERIOR CURTO | SHORT INTERIOR | INTÉRIEUR COURT | INTERIOR CORTO

CR	24,72 €	OR	45,16 €
PR	29,16 €	OR M	51,81 €
BR	29,16 €	CB	45,16 €
ST	29,16 €	CB M	51,81 €
AT	32,07 €		

TERCBOLD090 1 VIA | 1 WAY | 1 VOIE | 1 VIAS

CR	497,58 €	OR	894,85 €
PR	592,67 €	OR M	1 019,70 €
BR	592,67 €	CB	894,85 €
ST	592,67 €	CB M	1 019,70 €
AT	649,85 €		

TERCBOLD080 2 VIAS | 2 WAY | 2 VOIES | 2 VIAS

CR	497,58 €	OR	894,85 €
PR	592,67 €	OR M	1 019,70 €
BR	592,67 €	CB	894,85 €
ST	592,67 €	CB M	1 019,70 €
AT	649,85 €		



Misturadora Embutir Termostática2 Vias Com Chuveiro Mão

AC560 AC1940

Concealed 2 Way Thermostatic Mixer With Set Ø Hand Shower
Mélangeur Encastré 2 Voies Thermostatique Avec Kit Douchette à Main
Mezclador Empotrar 2 Vias Termostático Con Set De Ducha de Mano



Misturadora Embutir Termostática 3 Vias

AC1360 AC1180 AC1940

Concealed 3 Way Thermostatic Mixer
Mélangeur Encastré 3 Voies Thermostatique
Mezclador Empotrar 3 Vias Termostático

TERCBOLD090C

CR	709,60 €	ST	828,94 €	OR	1 244,93 €	CB	1 244,93 €
PR	828,94 €	AT	907,56 €	OR M	1 416,27 €	CB M	1 416,27 €
BR	828,94 €						

TERCBOLD090A

CR	700,10 €	ST	833,85 €	OR	1 257,27 €	CB	1 257,27 €
PR	833,85 €	AT	914,12 €	OR M	1 432,60 €	CB M	1 432,60 €
BR	833,85 €						

ELEC
ANO

CR **CROMADO** | CHROME | CHROME | CROMO

PR **PRETO MATE** | BLACK MATT | NOIR MAT | NEGRO MATE

BR **BRANCO MATE** | WHITE MATT | BLANC MAT | BLANCO MATE

ST **SATINOX** | SATINOX | SATINOX | SATINOX

AT **ANTRACITE** | ANTHRACITE | ANTHRACITE | ANTRACITA

OR **DOURADO** | GOLD | DORÉ | DORADO

ORM **DOURADO MATE** | GOLD MATT | DORÉ MAT | DORADO MATE

CB **COBRE** | COPPER | CUIVRE | COBRE

CBM **COBRE MATE** | COPPER MATT | CUIVRE MAT | COBRE MATE



5 l/m 3 bar

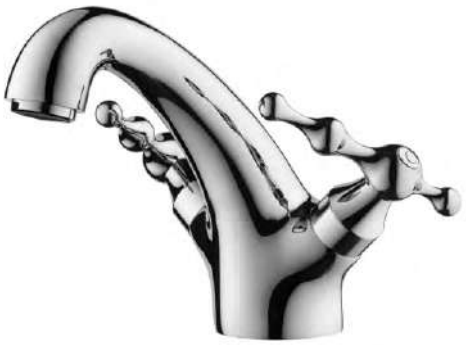

Misturadora Lavatório
Washbasin Mixer
Mélangeur Lavabo
Mezclador Lavabo

CC AC1360

EL010

CR	152,38 €	OR	304,75 €
PR	182,85 €	OR M	335,23 €
BR	182,85 €	CB	304,75 €
ST	182,85 €	CB M	335,23 €
AT	201,14 €		

EL011

CR	165,37 €	OR	330,74 €
PR	198,44 €	OR M	363,81 €
BR	198,44 €	CB	330,74 €
ST	198,44 €	CB M	363,81 €
AT	218,29 €		

5 l/m 3 bar



Misturadora Lavatório Alto
Washbasin High Mixer
Mélangeur Lavabo Haut
Mezclador Lavabo Alto

CC AC1360

EL050

CR	219,42 €	OR	438,84 €
PR	263,30 €	OR M	460,78 €
BR	263,30 €	CB	438,84 €
ST	263,30 €	CB M	460,78 €
AT	289,64 €		

EL051

CR	232,42 €	OR	464,83 €
PR	278,90 €	OR M	511,31 €
BR	278,90 €	CB	464,83 €
ST	278,90 €	CB M	511,31 €
AT	306,79 €		

5 l/m 3 bar



Misturadora Bidé
Bidet Mixer
Mélangeur Bidet
Mezclador Bidé

CC AC1360

EL020

CR	146,28 €	OR	292,56 €
PR	175,54 €	OR M	321,82 €
BR	175,54 €	CB	292,56 €
ST	175,54 €	CB M	321,82 €
AT	193,09 €		

EL021

CR	159,28 €	OR	318,55 €
PR	191,13 €	OR M	350,41 €
BR	191,13 €	CB	318,55 €
ST	191,13 €	CB M	350,41 €
AT	210,24 €		



Misturadora Duche
Shower Mixer
Mélangeur Douche
Mezclador Ducha

CC AC1360

EL030

CR	189,12 €	ST	226,94 €	OR	417,07 €	CB	417,07 €
PR	226,94 €	AT	249,63 €	OR M	476,85 €	CB M	476,85 €
BR	226,94 €						



Misturadora Banheira
Bath Mixer
Mélangeur Baignoir
Mezclador Baño

CC
AC1360

EL040

CR	258,69 €	ST	310,43 €	OR	531,30 €	CB	531,30 €
PR	310,43 €	AT	341,47 €	OR M	608,34 €	CB M	608,34 €
BR	310,43 €						

5 l/m 3 bar



Misturadora Embutir Lavatório
Concealed Washbasin Mixer
Mélangeur Lavabo Encastré
Mezclador Lavabo Empotrar

CC
AC1360

EL070

CR	211,20 €	ST	253,44 €	OR	422,38 €	CB	422,38 €
PR	253,44 €	AT	278,78 €	OR M	464,63 €	CB M	464,63 €
BR	253,44 €						

5 l/m 3 bar



Monocomando Embutir Lavatório
Concealed Washbasin Mixer
Mitigeur Lavabo Encastré
Monomando Lavabo Empotrar

35P
AC1340

EL070C

CR	208,21 €	ST	249,85 €	OR	416,42 €	CB	416,42 €
PR	249,85 €	AT	274,84 €	OR M	458,63 €	CB M	458,63 €
BR	249,85 €						



Monocomando Embutir Duche 1 Via
Concealed 1 Way Out Shower Mixer
Mitigeur Douche Encastré 1 Voie
Monomando Ducha Empotrar 1 Via

35P
AC1340

EL090

CR	156,75 €	ST	188,09 €	OR	313,49 €	CB	313,49 €
PR	188,09 €	AT	206,91 €	OR M	344,84 €	CB M	344,84 €
BR	188,09 €						







Monocomando Embutir Banho/Duche 2 Vias
Concealed 2 Way Bath/Shower Mixer
Mitigeur Baignoire/Douche Encastré 2 Voies
Monomando Baño/Ducha Empotrar 2 Vias

25 AC1840 35P AC1340

EL080

CR	204,59 €	ST	245,50 €	OR	409,17 €	CB	409,17 €
PR	245,50 €	AT	270,05 €	OR M	450,09 €	CB M	450,09 €
BR	245,50 €						





Misturadora Duche Com Coluna Telescópica E Chuveiro Teto

CC AC1360

Shower Mixer With Telescopic Column And Shower Head |
Mélangeur Douche Avec Colonne Douche Telesc, Douche De Tête |
Mezclador Ducha Con Coluna De Ducha Telescópica Y Ducha De Teto

EL140

200 ABS

CR	501,63 €	ST	601,96 €	OR	1 204,73 €	CB	1 204,73 €
PR	601,96 €	AT	662,15 €	OR M	1 377,40 €	CB M	1 377,40 €
BR	601,96 €						

Monocomando Embutir 2/3 Vias Com Chuveiro Mão

35P AC1360 AC560

Concealed 2/3 Way Mixer With Set Hand Shower
Mitigeur Encastré 2/3 Voies Avec Kit Douchette À Main
Monomando Empotrar 2/3 Vias Con Set De Ducha De Mano

EL090C

CR	364,61 €	ST	437,53 €	OR	729,22 €	CB	729,22 €
PR	437,53 €	AT	481,29 €	OR M	802,14 €	CB M	802,14 €
BR	437,53 €						





Monocomando Embutir 2/3 Vias Com Chuveiro Mão

AC560 AC1360

Concealed 2/3 Way Mixer With Set Hand Shower
Mitigeur Encastré 2/3 Voies Avec Kit Douchette À Main
Monomando Empotrar 2/3 Vias Con Set De Ducha De Mano

EL090C1

CR	346,38 €	ST	415,66 €	OR	692,76 €	CB	692,76 €
PR	415,66 €	AT	457,22 €	OR M	762,04 €	CB M	762,04 €
BR	415,66 €						

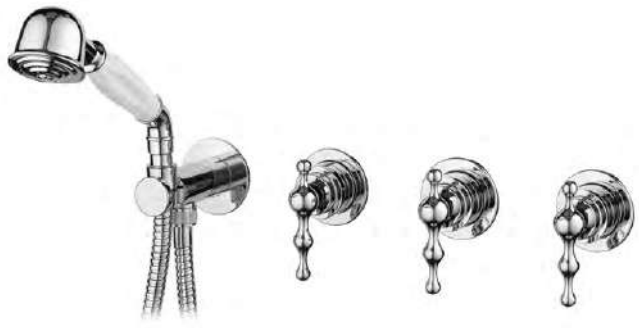

Misturadora Embutir 2/3 Vias Com Chuveiro Mão

AC560 AC1360

Concealed 2/3 Way Mixer With Set Hand Shower
Mélangeur Encastré 2/3 Voies Avec Kit Douchette À Main
Mezclador Empotrar 2/3 Vias Con Set De Ducha De Mano

EL090D

CR	432,01 €	ST	518,41 €	OR	864,02 €	CB	864,02 €
PR	518,41 €	AT	570,25 €	OR M	950,42 €	CB M	950,42 €
BR	518,41 €						



Misturadora Banheira Montagem Ao Chão 2 Pés

AC1360

Bath Mixer 2 Feet Floor-Mounted
Mélangeur Baignoir Montage Au Sol 2 Pieds
Mezclador Baño Al Suelo 2 Pies

EL155

CR	678,50 €	ST	814,20 €	OR	1 199,42 €	CB	1 199,42 €
PR	814,20 €	AT	895,62 €	OR M	1 372,09 €	CB M	1 372,09 €
BR	814,20 €						

5 l/m 3 bar





Monocomando Embutir
Sanita/Bidé Com Chuveiro Shut-Off

35 P

AC1340

Concealed Toilet/Bidet Mixer With Shut-Off Shower
Mitigeur Encastré Bidet/Toilette Avec Douchette Shut-Off
Monomando Empotrar Bidet/Inodoro Con Ducha Shut-Off

Tomada Água Completa
Complete Water Intake
Support Mural Avec Prise D'eau
Soporte Ducha Mural Con Toma De Agua

EL120

CR	233,11 €	ST	279,73 €	OR	466,21 €	CB	466,21 €
PR	279,73 €	AT	307,69 €	OR M	512,83 €	CB M	512,83 €
BR	279,73 €						

EL130

CR	83,35 €	ST	100,03 €	OR	185,96 €	CB	185,96 €
PR	100,03 €	AT	110,02 €	OR M	213,85 €	CB M	213,85 €
BR	100,03 €						

5 l/m 3 bar



Bica Parede Com 190mm
Bath Wall Spout With 190mm
Bec De Baignoire Mural Avec 190mm
Caño Bañera Pared Con 190mm

EL100A

CR	56,93 €	ST	68,31 €	OR	113,85 €	CB	113,85 €
PR	68,31 €	AT	75,14 €	OR M	125,24 €	CB M	125,24 €
BR	68,31 €						

As fotografias são meramente ilustrativas, os chuveiros de mão poderão apresentar alterações de design nas diferentes cores
The photographs are displayed for illustrative purposes only, the hand showers may present design changes in different colours.
Las fotografías son meramente ilustrativas, las duchas de mano podrán presentar cambios de diseño en colores distintos.
Les images sont simplement illustrative. Les douches à main peuvent avoir des changements de conception dans différentes couleurs.

CRU
ZE

CR **CROMADO** | CHROME | CHROME | CROMO

PR **PRETO MATE** | BLACK MATT | NOIR MAT | NEGRO MATE

BR **BRANCO MATE** | WHITE MATT | BLANC MAT | BLANCO MATE

ST **SATINOX** | SATINOX | SATINOX | SATINOX

AT **ANTRACITE** | ANTHRACITE | ANTHRACITE | ANTRACITA

OR **DOURADO** | GOLD | DORÉ | DORADO

ORM **DOURADO MATE** | GOLD MATT | DORÉ MAT | DORADO MATE

CB **COBRE** | COPPER | CUIVRE | COBRE

CBM **COBRE MATE** | COPPER MATT | CUIVRE MAT | COBRE MATE

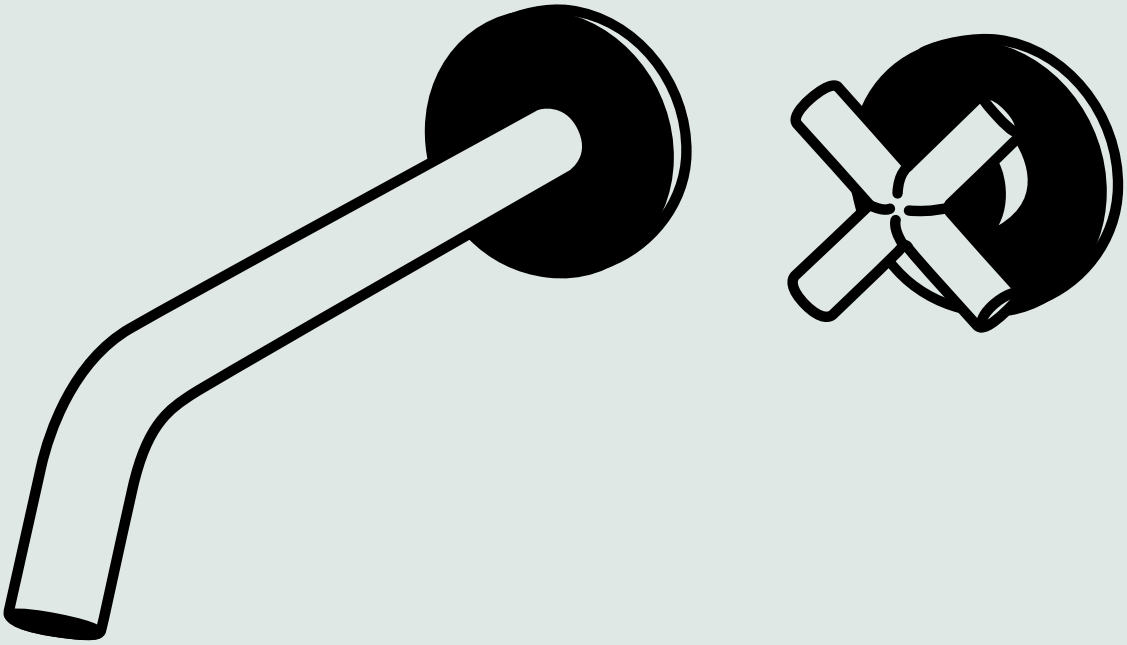

TA





Misturadora Lavatório
Washbasin Mixer
Mélangeur Lavabo
Mezclador Lavabo

AC1360

Misturadora Lavatório Alto
Washbasin High Mixer
Mélangeur Lavabo Haut
Mezclador Lavabo Alto

AC1360

CZ010

CR	146,44 €	OR	268,31 €
PR	176,24 €	OR M	306,83 €
BR	176,24 €	CB	268,31 €
ST	176,24 €	CB M	306,83 €
AT	193,86 €		

CZ011

CR	159,44 €	OR	292,22 €
PR	191,45 €	OR M	334,72 €
BR	191,45 €	CB	292,22 €
ST	191,45 €	CB M	334,72 €
AT	210,60 €		

CZ050

CR	158,48 €	OR	290,89 €
PR	190,19 €	OR M	332,06 €
BR	190,19 €	CB	290,89 €
ST	190,19 €	CB M	332,06 €
AT	209,20 €		

CZ051

CR	171,48 €	OR	314,80 €
PR	205,40 €	OR M	359,96 €
BR	205,40 €	CB	314,80 €
ST	205,40 €	CB M	359,96 €
AT	225,94 €		





Misturadora Bidé
Bidet Mixer
Mélangeur Bidet
Mezclador Bidé

AC1360

Misturadora Duche
Shower Mixer
Mélangeur Douche
Mezclador Ducha

AC1360

CZ020

CR	146,44 €	OR	268,31 €
PR	176,24 €	OR M	306,83 €
BR	176,24 €	CB	268,31 €
ST	176,24 €	CB M	306,83 €
AT	193,86 €		

CZ021

CR	159,44 €	OR	292,22 €
PR	191,45 €	OR M	334,72 €
BR	191,45 €	CB	292,22 €
ST	191,45 €	CB M	334,72 €
AT	210,60 €		

CZ030

CR	174,97 €	ST	272,60 €	OR	417,07 €	CB	417,07 €
PR	272,60 €	AT	299,85 €	OR M	476,85 €	CB M	476,85 €
BR	272,60 €						



Misturadora Banheira
Bath Mixer
Mélangeur Baignoir
Mezclador Baño

CC
AC1360

CZ040

CR	237,73 €	ST	348,67 €	OR	531,30 €	CB	531,30 €
PR	348,67 €	AT	383,54 €	OR M	608,34 €	CB M	608,34 €
BR	348,67 €						

5 l/m 3 bar



Misturadora Embutir Lavatório
Concealed Washbasin Mixer
Mélangeur Lavabo Encastré
Mezclador Lavabo Empotrar

CC
AC1360

CZ070

CR	201,60 €	ST	242,17 €	OR	369,25 €	CB	369,25 €
PR	242,17 €	AT	266,39 €	OR M	422,38 €	CB M	422,38 €
BR	242,17 €						

5 l/m 3 bar



Misturadora Lavatório 3 Furos Bancada
3 Hole Deck-Mounted Concealed Washbasin Mixer
Mélangeur Lavabo Encastré 3 Trous De Plan
Mezclador Lavabo Empotrar 3 Agujeros De Encimera

CC
AC1360

CZ070B

CR	192,40 €	ST	230,76 €	OR	353,31 €	CB	353,31 €
PR	230,76 €	AT	253,83 €	OR M	403,79 €	CB M	403,79 €
BR	230,76 €						

5 l/m 3 bar



Monocomando Embutir Lavatório
Concealed Washbasin Mixer
Mitigeur Lavabo Encastré
Monomando Lavabo Empotrar

35P
AC1340

CZ070C

CR	198,74 €	ST	238,36 €	OR	363,94 €	CB	363,94 €
PR	238,36 €	AT	262,20 €	OR M	417,07 €	CB M	417,07 €
BR	238,36 €						

5 l/m 3 bar







Monocomando Embutir Lavatório
Concealed Washbasin Mixer
Mitigeur Lavabo Encastré
Monomando Lavabo Empotrar

35P AC1340

CZ070A

CR	208,89 €	ST	251,05 €	OR	382,54 €	CB	382,54 €
PR	251,05 €	AT	276,14 €	OR M	438,32 €	CB M	438,32 €
BR	251,05 €						

Monocomando Embutir Duche 1 Via
Concealed 1 Way Out Shower Mixer
Mitigeur Douche Encastré 1 Voie
Monomando Ducha Empotrar 1 Via

35P AC1340

CZ090

CR	149,62 €	ST	180,04 €	OR	274,95 €	CB	274,95 €
PR	180,04 €	AT	198,04 €	OR M	313,47 €	CB M	313,47 €
BR	180,04 €						









Monocomando Embutir Banho/Duche 2 Vias

Concealed 2 Way Bath/Shower Mixer
Mitigeur Baignoire/Douche Encastré 2 Voies
Monomando Baño/Ducha Empotrar 2 Vias

25 AC1840 35P AC1340

CZ080

CR	195,26 €	ST	234,55 €	OR	358,63 €	CB	358,63 €
PR	234,55 €	AT	258,01 €	OR M	409,10 €	CB M	409,10 €
BR	234,55 €						

Monocomando Embutir Banho/Duche 3 Vias

Concealed 3 Way Bath/Shower Mixer
Mitigeur Baignoire/Douche Encastré 3 Voies
Monomando Baño/Ducha Empotrar 3 Vias

35P AC1340 AC560

CZ090A

CR	297,32 €	ST	356,27 €	OR	544,58 €	CB	544,58 €
PR	356,27 €	AT	391,90 €	OR M	622,96 €	CB M	622,96 €
BR	356,27 €						







Monocomando Embutir 2/3 Vias Com Chuveiro Mão

AC560 AC1340

Concealed 2/3 Way Mixer With Set Hand Shower
Mitigeur Encastré 2/3 Voies Avec Kit Douchette À Main
Monomando Empotrar 2/3 Vias Con Set De Ducha De Mano

CZ090C

CR	348,04 €	ST	443,76 €	OR	678,74 €	CB	678,74 €
PR	443,76 €	AT	488,13 €	OR M	775,70 €	CB M	775,70 €
BR	443,76 €						

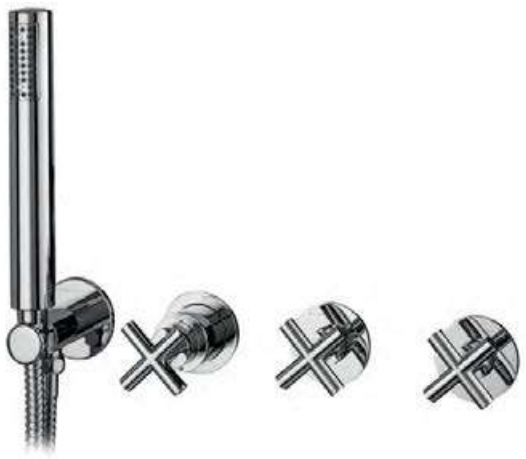

Misturadora Duche Com Coluna Telescópica E Chuveiro Teto

AC1360

Shower Mixer With Telescopic Column And Shower Head |
Mélangeur Douche Avec Colonne Douche Telesc. Douche De Tête |
Mezclador Ducha Con Coluna De Ducha Telescópica Y Ducha De Teto

CZ140

200
ABS

CR	380,04 €	ST	788,62 €	OR	1 204,73 €	CB	1 204,73 €
PR	788,62 €	AT	867,48 €	OR M	1 377,40 €	CB M	1 377,40 €
BR	788,62 €						

Misturadora Embutir 2/3 Vias Com Chuveiro Mão

AC560 AC1360

Concealed 2/3 Way Mixer With Set Hand Shower
Mélangeur Encastré 2/3 Voies Avec Kit Douchette À Main
Mezclador Empotrar 2/3 Vias Con Set De Ducha De Mano

CZ090D

CR	412,38 €	ST	521,10 €	OR	796,95 €	CB	796,95 €
PR	521,10 €	AT	573,22 €	OR M	911,18 €	CB M	911,18 €
BR	521,10 €						

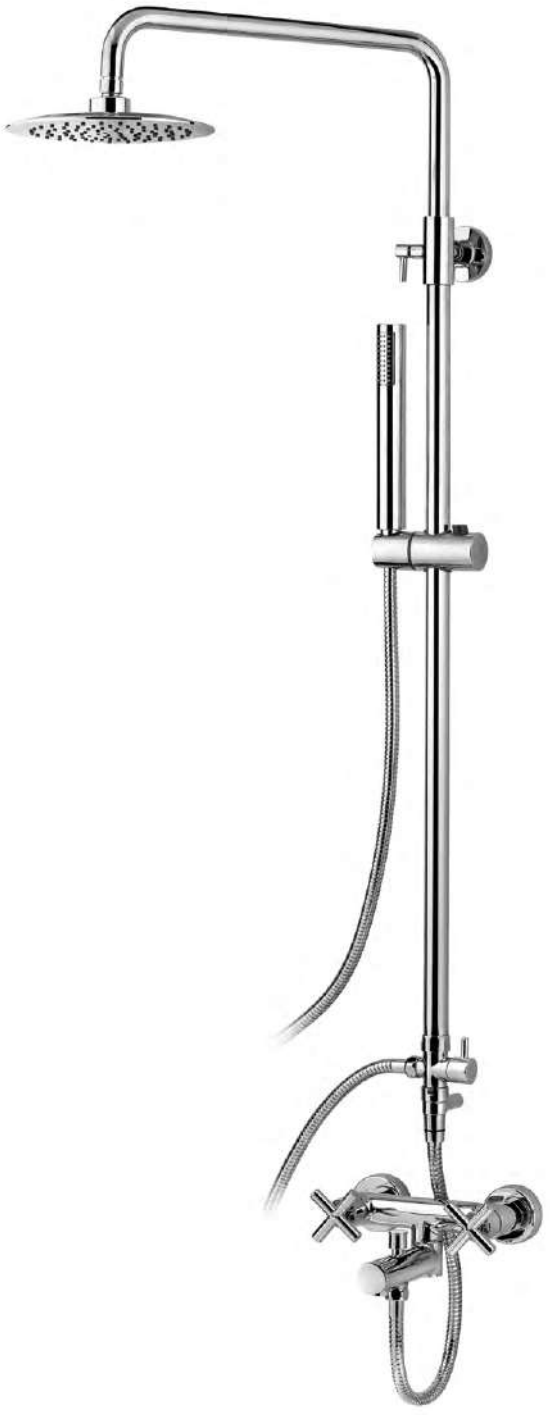



Misturadora Banheira Com Coluna Telescópica E Chuveiro De Teto

AC1360

Bath Mixer With Telescopic Column And Shower Head | Mélangeur Baignoir Avec Colonne Douche Telesc. Douche De Tête | Mezclador Baño Con Coluna De Ducha Telescópica Y Ducha De Teto

CZ145

200
ABS

CR	503,98 €	ST	874,84 €	OR	1 336,22 €	CB	1 336,22 €
PR	874,84 €	AT	962,32 €	OR M	1 527,49 €	CB M	1 527,49 €
BR	874,84 €						

Misturadora Banheira Montagem Ao Chão 2 Pés

AC1360

Bath Mixer 2 Feet Floor-Mounted
Mélangeur Baignoir Montage Au Sol 2 Pieds
Mezclador Baño Al Suelo 2 Pies

CZ155

CR	632,35 €	ST	786,08 €	OR	1 199,42 €	CB	1 199,42 €
PR	786,08 €	AT	864,70 €	OR M	1 372,09 €	CB M	1 372,09 €
BR	786,08 €						









Monocomando Banheira 4 Furos

4 Hole Bath Mixer
Mitigeur Baignoir/Douche 4 Trous
Monomando Baño-Ducha 4 Agujeros

35 P AC1340 AC560

Monocomando Embutir Sanita/Bidé Com Chuveiro Shut-Off

35 P AC1340 STOP

Concealed Toilet/Bidet Mixer With Shut-Off Shower
Mitigeur Encastré Bidet/Toilette Avec Douchette Shut-Off
Monomando Empotrar Bidet/Inodoro Con Ducha Shut-Off

CZ110

CR 432,98 €	OR 834,14 €		
PR 546,46 €	OR M 953,68 €		
BR 546,46 €	CB 834,14 €		
ST 546,46 €	CB M 953,68 €		
AT 601,11 €			

CZ111

CR 600,33 €	OR 1 140,97 €		
PR 746,78 €	OR M 1 304,34 €		
BR 746,78 €	CB 1 140,97 €		
ST 746,78 €	CB M 1 304,34 €		
AT 821,46 €			

CZ120

CR 222,51 €	ST 267,52 €	OR 407,78 €	CB 407,78 €
PR 267,52 €	AT 294,27 €	OR M 466,22 €	CB M 466,22 €
BR 267,52 €			





Tomada Água Completa
Complete Water Intake
Support Mural Avec Prise D'eau
Soporte Ducha Mural Con Toma De Agua

Manipulo Cruzeta
Handle
Poignée
Maneta

CZ130

CR 79,56 €	ST 121,72 €	OR 185,96 €	CB 185,96 €
PR 121,72 €	AT 133,88 €	OR M 213,85 €	CB M 213,85 €
BR 121,72 €			

AC1300

CR 18,39 €	ST 21,55 €	OR 33,21 €	CB 33,21 €
PR 21,55 €	AT 23,71 €	OR M 38,53 €	CB M 38,53 €
BR 21,55 €			





Misturadora Embutir Termostática

AC1180 AC1940

Concealed Thermostatic Mixer
Mélangeur Encastré Thermostatique
Mezclador Empotrar Termostático

TERCZ090

1 VIA | 1 WAY | 1 VOIE | 1 VIAS

CR	476,72 €	OR	873,99 €
PR	571,81 €	OR M	998,84 €
BR	571,81 €	CB	873,99 €
ST	571,81 €	CB M	998,84 €
AT	628,99 €		

TERCZ080

2 VIAS | 2 WAY | 2 VOIES | 2 VIAS

CR	476,72 €	OR	873,99 €
PR	571,81 €	OR M	998,84 €
BR	571,81 €	CB	873,99 €
ST	571,81 €	CB M	998,84 €
AT	628,99 €		





Misturadora Embutir Termostática 2 Vias Com Chuveiro Mão

AC560 AC1940

Concealed 2 Way Thermostatic Mixer With Set Ø Hand Shower
Mélangeur Encastré 2 Voies Thermostatique Avec Kit Douchette à Main
Mezclador Empotrar 2 Vias Termostático Con Set De Ducha de Mano

TERCZ090C

CR	655,49 €	ST	786,08 €	OR	1 202,07 €	CB	1 202,07 €
PR	786,08 €	AT	864,70 €	OR M	1 373,41 €	CB M	1 373,41 €
BR	786,08 €						

Misturadora Embutir Termostática 3 Vias

AC1360 AC1180 AC1940

Concealed 3 Way Thermostatic Mixer
Mélangeur Encastré 3 Voies Thermostatique
Mezclador Empotrar 3 Vias Termostático

TERCZ090A

CR	668,81 €	ST	802,56 €	OR	1 225,98 €	CB	1 225,98 €
PR	802,56 €	AT	882,83 €	OR M	1 401,31 €	CB M	1 401,31 €
BR	802,56 €						



As fotografias são meramente ilustrativas, os chuveiros de mão poderão apresentar alterações de design nas diferentes cores
The photographs are displayed for illustrative purposes only, the hand showers may present design changes in different colours.
Las fotografías son meramente ilustrativas, las duchas de mano podrán presentar cambios de diseño en colores distintos.
Les images sont simplement illustrative. Les douches à main peuvent avoir des changements de conception dans différentes couleurs.

SLIM
ASM



CR **CROMADO** | CHROME | CHROME | CROMO

PR **PRETO MATE** | BLACK MATT | NOIR MAT | NEGRO MATE

BR **BRANCO MATE** | WHITE MATT | BLANC MAT | BLANCO MATE

ST **SATINOX** | SATINOX | SATINOX | SATINOX

AT **ANTRACITE** | ANTHRACITE | ANTHRACITE | ANTRACITA

OR **DOURADO** | GOLD | DORÉ | DORADO

ORM **DOURADO MATE** | GOLD MATT | DORÉ MAT | DORADO MATE

CB **COBRE** | COPPER | CUIVRE | COBRE

CBM **COBRE MATE** | COPPER MATT | CUIVRE MAT | COBRE MATE



5 l/m 3 bar



Monocomando Lavatório
Washbasin Mixer
Mitigeur Lavabo
Monomando Lavabo

25L AC570

SLIMASM010

CR	109,04 €	OR	200,57 €
PR	109,04 €	OR M	228,46 €
BR	109,04 €	CB	200,57 €
ST	130,59 €	CB M	228,46 €
AT	143,65 €		

SLIMASM011

CR	122,04 €	OR	223,15 €
PR	122,04 €	OR M	256,36 €
BR	122,04 €	CB	223,15 €
ST	147,07 €	CB M	256,36 €
AT	161,78 €		

5 l/m 3 bar



Monocomando Lavatório Alto
Washbasin High Mixer
Mitigeur Lavabo Haut
Monomando Lavabo Alto

25L AC570

SLIMASM050 ( ) 120MM

CR	159,11 €	OR	292,22 €
PR	159,11 €	OR M	333,40 €
BR	159,11 €	CB	292,22 €
ST	191,45 €	CB M	333,40 €
AT	210,60 €		

SLIMASM051 ( ) 120MM

CR	172,11 €	OR	316,12 €
PR	172,11 €	OR M	361,28 €
BR	172,11 €	CB	316,12 €
ST	206,67 €	CB M	361,28 €
AT	227,33 €		

5 l/m 3 bar



Monocomando Bidé
Bidet Mixer
Mitigeur Bidet
Monomando Bidé

25L AC570

SLIMASM020

CR	109,04 €	OR	200,57 €
PR	109,04 €	OR M	228,46 €
BR	109,04 €	CB	200,57 €
ST	130,59 €	CB M	228,46 €
AT	143,65 €		

SLIMASM021

CR	122,04 €	OR	223,15 €
PR	122,04 €	OR M	256,36 €
BR	122,04 €	CB	223,15 €
ST	147,07 €	CB M	256,36 €
AT	161,78 €		



Monocomando Duche
Shower Mixer
Mitigeur Douche
Monomando Ducha

35 AC1060

SLIMASM030

CR	182,57 €	ST	281,47 €	OR	430,35 €	CB	430,35 €
PR	234,88 €	AT	309,61 €	OR M	492,79 €	CB M	492,79 €
BR	234,88 €						



Monocomando Banheira
Bath Mixer
Mitigeur Baignoir
Monomando Baño

35
AC540A

SLIMASM040

CR	195,89 €	ST	297,95 €	OR	455,60 €	CB	455,60 €
PR	248,18 €	AT	327,75 €	OR M	520,67 €	CB M	520,67 €
BR	248,18 €						

5 l/m 3 bar





Monocomando Embutir Lavatório
Concealed Washbasin Mixer
Mitigeur Lavabo Encastré
Monomando Lavabo Empotrar

35
AC540A

SLIMASM070

CR	208,56 €	ST	249,77 €	OR	382,54 €	CB	382,54 €
PR	208,56 €	AT	274,75 €	OR M	437,00 €	CB M	437,00 €
BR	208,56 €						

5 l/m 3 bar





Monocomando Embutir Lavatório
Concealed Washbasin Mixer
Mitigeur Lavabo Encastré
Monomando Lavabo Empotrar

35
AC540A

SLIMASM070A

CR	197,79 €	ST	237,10 €	OR	362,62 €	CB	362,62 €
PR	197,79 €	AT	260,80 €	OR M	414,41 €	CB M	414,41 €
BR	197,79 €						

5 l/m 3 bar



Monocomando Embutir Lavatório
Concealed Washbasin Mixer
Mitigeur Lavabo Encastré
Monomando Lavabo Empotrar

35
AC540A

SLIMASM070C

CR	202,23 €	ST	242,17 €	OR	370,59 €	CB	370,59 €
PR	202,23 €	AT	266,39 €	OR M	423,72 €	CB M	423,72 €
BR	202,23 €						





5 l/m 3 bar



Misturadora Embutir Lavatório
Concealed Washbasin Mixer
Mélangeur Lavabo Encastrée
Mezclador Lavabo Empotrar

AC1360

SLIMASM070C1

CR	211,11 €	ST	253,58 €	OR	386,53 €	CB	386,53 €
PR	211,11 €	AT	278,93 €	OR M	442,31 €	CB M	442,31 €
BR	211,11 €						

5 l/m 3 bar



Monocomando Lavatório Parede/Bancada

AC550

Wall/Deck-Mounted Concealed Washbasin Mixer
Mitigeur Lavabo Encastré Mur/Plan
Monomando Lavabo Empotrar Pared/ Encimera

SLIMASM100

CR	144,54 €	ST	173,70 €	OR	265,65 €	CB	265,65 €
PR	144,54 €	AT	191,07 €	OR M	302,84 €	CB M	302,84 €
BR	144,54 €						

5 l/m 3 bar



Monocomando Lavatório Montagem À Bancada
Deck-mounted Washbasin Mixer
Mitigeur Lavabo de Plan
Monomando Lavabo de Encimera

AC550

SLIMASM016

CR	190,50 €	ST	228,22 €	OR	349,34 €	CB	349,34 €
PR	190,50 €	AT	251,05 €	OR M	399,81 €	CB M	399,81 €
BR	190,50 €						

5 l/m 3 bar



Misturadora Lavatório 3 Furos Bancada

AC1360

3 Hole Deck-Mounted Concealed Washbasin Mixer
Mélangeur Lavabo Encastrée 3 Trous De Plan
Mezclador Lavabo Empotrar 3 Agujeros De Encimera

SLIMASM070B

CR	208,56 €	ST	249,77 €	OR	382,54 €	CB	382,54 €
PR	208,56 €	AT	274,75 €	OR M	437,00 €	CB M	437,00 €
BR	208,56 €						

5 l/m 3 bar



Bica Lavatório Montagem Ao Chão
Washbasin Spout Floor-Mounted
Bec Lavabo Montage Au Sol
Caño Lavabo Al Suelo

SLIMASM150

CR	241,53 €	ST	291,62 €	OR	530,77 €	CB	530,77 €
PR	241,53 €	AT	320,78 €	OR M	605,08 €	CB M	605,08 €
BR	241,53 €						

5 l/m 3 bar



Monocomando Lavatório Chão
Washbasin Mixer Floor Mounted
Mitigeur Lavabo Au Sol
Monomando Lavabo Al Suelo

30
AC1480

SLIMASM150A

CR	858,67 €	ST	1 030,78 €	OR	1 573,98 €	CB	1 573,98 €
PR	858,67 €	AT	1 133,87 €	OR M	1 799,78 €	CB M	1 799,78 €
BR	858,67 €						

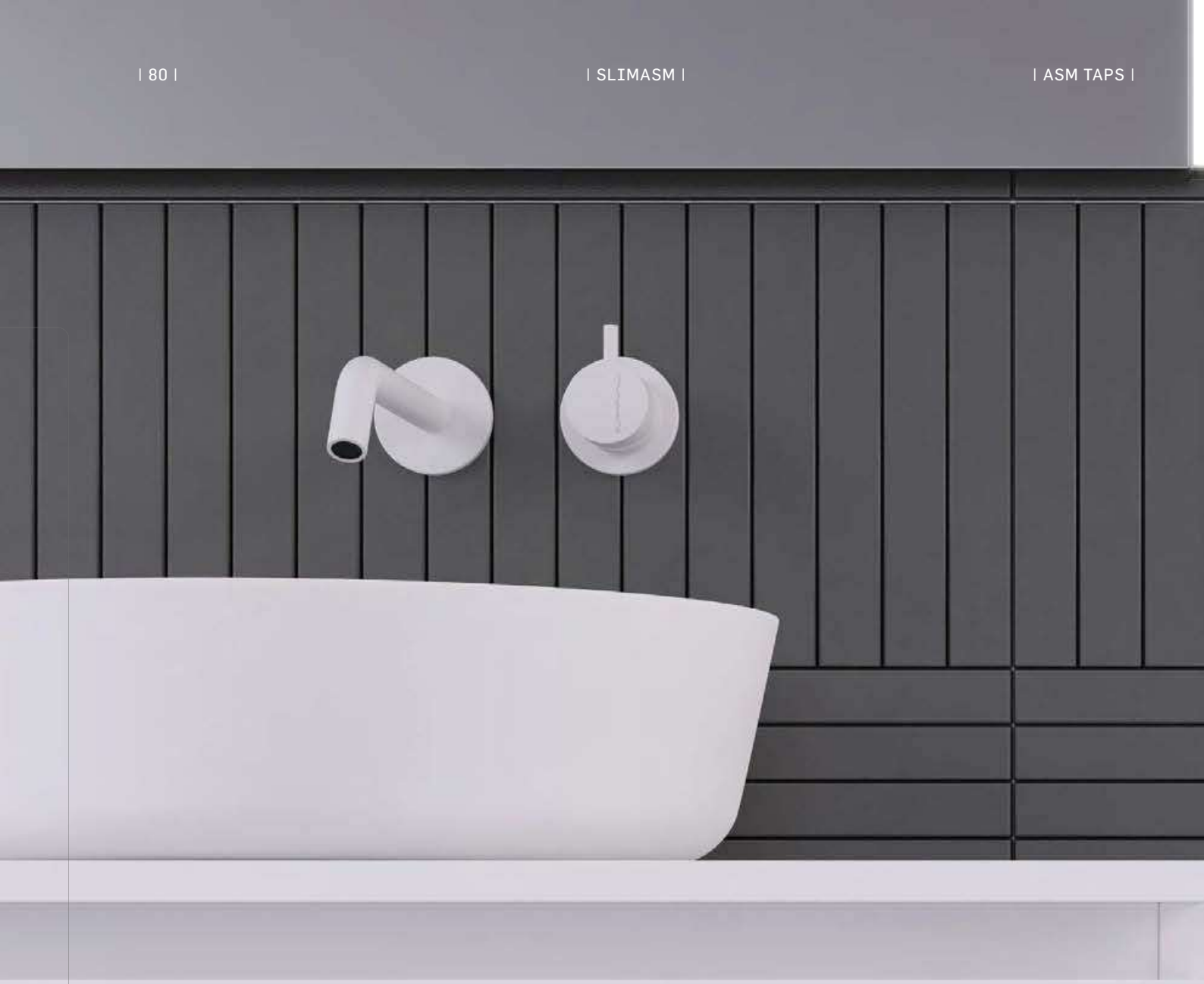





Monocomando Embutir Duche 1 Via
Concealed 1 Way Out Shower Mixer
Mitigeur Douche Encastrée 1 Voie
Monomando Ducha Empotrar 1 Via

35 AC540A

SLIMASM090

CR	149,62 €	ST	180,04 €	OR	274,95 €	CB	274,95 €
PR	149,62 €	AT	198,04 €	OR M	313,47 €	CB M	313,47 €
BR	149,62 €						





Monocomando Embutir Banho/Duche 2 Vias
Concealed 2 Way Bath/Shower Mixer
Mitigeur Baignoire/Douche Encastré 2 Voies
Monomando Baño/Ducha Empotrar 2 Vias

25 AC1840 35 AC540A

SLIMASM080

CR	195,26 €	ST	234,55 €	OR	358,63 €	CB	358,63 €
PR	195,26 €	AT	258,01 €	OR M	409,10 €	CB M	409,10 €
BR	195,26 €						



Monocomando Embutir Banho/Duche 2 Vias
Concealed 2 Way Bath/Shower Mixer
Mitigeur Baignoire/Douche Encastré 2 Voies
Monomando Baño/Ducha Empotrar 2 Vias

CLIC AC1900 35 AC540A

SLIMASM090CB2

CR	399,87 €	ST	510,32 €	OR	780,54 €	CB	780,54 €
PR	425,41 €	AT	561,36 €	OR M	892,06 €	CB M	892,06 €
BR	425,41 €						



Monocomando Embutir Banho/Duche 3 Vias
Concealed 3 Way Bath/Shower Mixer
Mitigeur Baignoire/Douche Encastré 3 Voies
Monomando Baño/Ducha Empotrar 3 Vias

CLIC AC1900 35 AC540A

SLIMASM090CB3

CR	417,25 €	ST	532,51 €	OR	814,49 €	CB	814,49 €
PR	443,88 €	AT	585,76 €	OR M	930,83 €	CB M	930,83 €
BR	443,88 €						





Monocomando Embutir
Banho/Duche 2 Vias

CLIC AC1900 | 35 AC540A

Concealed 2 Way Bath/Shower Mixer
Mitigeur Baignoire/Douche Encastré 2 Voies
Monomando Baño/Ducha Empotrar 2 Vias

SLIMASM080B2

CR	259,61 €	ST	311,54 €	OR	475,96 €	CB	475,96 €
PR	259,61 €	AT	342,69 €	OR M	543,95 €	CB M	543,95 €
BR	259,61 €						

Monocomando Embutir
Banho/Duche 3 Vias

CLIC AC1900 | 35 AC540A

Concealed 3 Way Bath/Shower Mixer
Mitigeur Baignoire/Douche Encastré 3 Voies
Monomando Baño/Ducha Empotrar 3 Vias

SLIMASM090B3

CR	364,67 €	ST	437,60 €	OR	668,55 €	CB	668,55 €
PR	364,67 €	AT	481,36 €	OR M	764,06 €	CB M	764,06 €
BR	364,67 €						









Monocomando Embutir
Banho/Duche 2/3 Vias

AC560 | 35 AC540A

Concealed 2/3 Way Bath/Shower Mixer
Mitigeur Baignoire/Douche Encastrée 2/3 Voies
Monomando Baño/Ducha Empotrar 2/3

SLIMASM090CB

CR	338,53 €	ST	405,72 €	OR	620,30 €	CB	620,30 €
PR	338,53 €	AT	446,29 €	OR M	709,29 €	CB M	709,29 €
BR	338,53 €						

Monocomando Embutir
2/3 Vias Com Chuveiro Mão

AC560 | 35 AC540A

Concealed 2/3 Way Mixer With Set Hand Shower
Mitigeur Encastré 2/3 Voies Avec Kit Douchette À Main
Monomando Empotrar 2/3 Vias Con Set De Ducha De Mano

SLIMASM090C

CR	347,71 €	ST	443,76 €	OR	678,74 €	CB	678,74 €
PR	369,90 €	AT	488,13 €	OR M	775,70 €	CB M	775,70 €
BR	369,90 €						



Monocomando Embutir 2/3 Vias Com Chuveiro Mão

AC560 AC540A

Concealed 2/3 Way Mixer With Set Hand Shower
Mitigeur Encastré 2/3 Voies Avec Kit Douchette À Main
Monomando Empotrar 2/3 Vias Con Set De Ducha De Mano

SLIMASM090C1

CR	326,80 €	ST	418,40 €	OR	640,22 €	CB	640,22 €
PR	348,98 €	AT	460,24 €	OR M	731,87 €	CB M	731,87 €
BR	348,98 €						



Tomada Água Completa

Complete Water Intake
Support Mural Avec Prise D'eau
Soporte Ducha Mural Con Toma De Agua

SLIMASM130

CR	85,20 €	ST	129,33 €	OR	196,58 €	CB	196,58 €
PR	107,39 €	AT	142,26 €	OR M	224,48 €	CB M	224,48 €
BR	107,39 €						



Monocomando Duche Com Coluna Telescópica Eco

AC1180 AC540A

Shower Mixer With Telescopic Column Eco
Mitigeur Douche Avec Colonne Telescopique Eco
Monomando Ducha Con Columna De Ducha Telescópica Eco

SLIMASM140ECO	SLIMASM140ECO200I	SLIMASM140ECO250I
200 ABS	200 INOX	250 INOX
CR 413,97 €	CR 444,71 €	CR 453,58 €





Monocomando Duche Com Coluna Telescópica Eco

AC1180 AC540A

Shower Mixer With Telescopic Column Eco
Mitigeur Douche Avec Colonne Telescopique Eco
Monomando Ducha Con Columna De Ducha Telescópica Eco

SLIMASM140 ECOPR	SLIMASM140 ECO200IPR	SLIMASM140 ECO250IPR
200 ABS	200 INOX	250 INOX
PR 532,51 €	PR 555,45 €	PR 586,85 €

Monocomando Duche Com Coluna Fixa Eco

AC1180 AC540A

Shower Mixer With Fixed Column Eco
Mitigeur Douche Avec Colonne Fixe Eco
Monomando Ducha Con Columna Fija Eco

SLIMASM140AECO	SLIMASM140AECO200I	SLIMASM140AECO250I
200 ABS	200 INOX	250 INOX
CR 344,86 €	CR 375,61 €	CR 384,48 €





Monocomando Duche Com Coluna Telescópica Latão

AC1180 AC540A

Shower Mixer With Brass Telescopic Column
Mitigeur Douche Avec Colonne De Douche Laiton Telescopique
Monomando Ducha Con Coluna De Ducha Latón Telescópica

SLIMASM140		SLIMASM140200I		SLIMASM140250I	
200 ABS		200 INOX		250 INOX	
CR	599,07 €	CR	629,82 €	CR	638,69 €
PR	775,43 €			PR	828,78 €
BR	775,43 €			BR	828,78 €
ST	845,68 €			ST	903,99 €
AT	930,24 €			AT	994,39 €
OR	1 292,39 €			OR	1 381,38 €
OR M	1 477,01 €			OR M	1 579,30 €
CB	1 292,39 €			CB	1 381,38 €
CB M	1 477,01 €			CB M	1 579,30 €

Monocomando Duche Com Coluna Fixa Latão

AC1180 AC540A

Shower Mixer With Brass Fixed Column
Mitigeur Douche Avec Colonne De Douche Laiton Fixe
Monomando Ducha Con Coluna De Ducha Latón Fija

SLIMASM140A		SLIMASM140A200I		SLIMASM140A250I	
200 ABS		200 INOX		250 INOX	
CR	550,57 €	CR	581,33 €	CR	590,19 €
PR	722,09 €			PR	775,43 €
BR	722,09 €			BR	775,43 €
ST	787,35 €			ST	845,68 €
AT	866,09 €			AT	930,24 €
OR	1 203,39 €			OR	1 292,39 €
OR M	1 376,07 €			OR M	1 477,01 €
CB	1 203,39 €			CB	1 292,39 €
CB M	1 376,07 €			CB M	1 477,01 €







Monocomando Banheira 3 Furos



AC1840 AC1480

3 Hole Bath Mixer
Mitigeur Baignoir 3 Trous
Monomando Baño 3 Agujeros

Bica Banheira Montagem Ao Chão



Bath Spout, Floor-Mounted
Bec Baignoir Montage Au Sol
Caño Bañera Al Suelo

SLIMASM110

CR	323,62 €	OR	633,58 €
PR	345,82 €	OR M	725,22 €
BR	345,82 €	CB	633,58 €
ST	414,60 €	CB M	725,22 €
AT	456,06 €		

SLIMASM111

CR	481,16 €	OR	923,14 €
PR	503,34 €	OR M	1 054,63 €
BR	503,34 €	CB	923,14 €
ST	603,51 €	CB M	1 054,63 €
AT	663,86 €		

SLIMASM155

CR	202,23 €	ST	242,17 €	OR	466,90 €	CB	466,90 €
PR	202,23 €	AT	266,39 €	OR M	532,27 €	CB M	532,27 €
BR	202,23 €						





Bica Banheira Parede Com 190mm
Bath Wall Spout With 190mm
Bec De Baignoire Mural Avec 190mm
Caño Bañera Pared Con 190mm

SLIMASM100A

CR	52,61 €	ST	63,40 €	OR	96,97 €	CB	96,97 €
PR	52,61 €	AT	69,74 €	OR M	110,25 €	CB M	110,25 €
BR	52,61 €						



Monocomando Banheira Com Coluna Telescópica E Chuveiro Teto Ø 200mm

AC1180 AC540A

Bath Mixer With Telescopic Column And Shower Head Ø 200mm | Mitigeur Baignoir Avec Colonne De Douche Telescopique Et Douche De Tête Ø 200Mm | Monomando Baño Con Coluna De Ducha Telescópica Y Ducha De Teto Ø 200mm

SLIMASM145

CR	583,86 €	ST	1 001,63 €	OR	1 530,14 €	CB	1 530,14 €
PR	917,69 €	AT	1 101,78 €	OR M	1 747,98 €	CB M	1 747,98 €
BR	917,69 €						

Monocomando Embutir Sanita/Bidé Com Chuveiro Shut-Off

AC570

Concealed Toilet/Bidet Mixer With Shut-Off Shower
Mitigeur Encastré Bidet/Toilette Avec Douchette Shut-Off
Monomando Empotrar Bidet/Inodoro Con Ducha Shut-Off

SLIMASM120

CR	167,04 €	ST	200,33 €	OR	306,83 €	CB	306,83 €
PR	183,75 €	AT	220,35 €	OR M	350,66 €	CB M	350,66 €
BR	183,75 €						



Monocomando Misturador Bancada
Deck-Mounted Mixer
Mitigeur De Comptoir
Monomando Empotrar De Encimera

25
AC550

SLIMASM110A

CR	89,07 €	ST	106,50 €	OR	163,38 €	CB	163,38 €
PR	89,07 €	AT	117,15 €	OR M	187,29 €	CB M	187,29 €
BR	89,07 €						





Monocomando Banheira Montagem Ao Chão

35
AC540A

Bath Mixer Floor-Mounted
Mitigeur Baignoir Montage Au Sol
Monomando Baño Al Suelo

SLIMASM155A

CR	1 390,86 €	ST	1 695,15 €	OR	2 590,09 €	CB	2 590,09 €
PR	1 554,35 €	AT	1 864,67 €	OR M	2 960,68 €	CB M	2 960,68 €
BR	1 554,35 €						

Torneira Sanita/Bidé Com Chuveiro Shut-Off
Toilet/Bidet Tap With Shut-Off Shower
Robinet Bidet/Toilette Avec Douchette Shut-Off
Torneira Bidet/Inodoro Con Ducha Shut-Off

CC
AC1360

SLIMASM120A

CR	77,97 €	ST	104,28 €	OR	151,09 €	CB	151,09 €
PR	94,77 €	AT	114,71 €	OR M	163,38 €	CB M	163,38 €
BR	94,77 €						









Manípulo
Handle
Poignée
Maneta

Par Manípulos Para Misturadora Termostática
Pair Of Handle For Thermostatic Mixer
Paire De Poignée Pour Mélangeur Thermostatique
Par De Maneta Para Mezclador Termostático

AC1120	AC1110 EMBUTIDO CONCEALED ENCASTRÉ EMPOTRAR	AC1210 DISTRIBUIDOR DISTRIBUTOR DISTRIBUTEUR DISTRIBUIDOR
CR 19,02 €	CR 19,33 €	CR 19,65 €
PR 19,02 €	PR 19,33 €	PR 19,65 €
BR 19,02 €	BR 19,33 €	BR 19,65 €
ST 22,83 €	ST 23,20 €	ST 23,59 €
AT 25,10 €	AT 25,51 €	AT 25,94 €
OR 34,53 €	OR 35,87 €	OR 35,87 €
OR M 39,85 €	OR M 41,18 €	OR M 41,18 €
CB 34,53 €	CB 35,87 €	CB 35,87 €
CB M 39,85 €	CB M 41,18 €	CB M 41,18 €

AC1190

CR 34,87 €	ST 41,84 €	OR 69,74 €	CB 69,74 €
PR 41,84 €	AT 46,02 €	OR M 73,22 €	CB M 73,22 €
BR 41,84 €			





Misturadora Duche Termostática

AC1170 AC1180

Thermostatic Shower Mixer
Mélangeur Douche Thermostatique
Mezclador Ducha Termostático

Misturadora Duche Termostática Com Inversor Integradoo

AC1170 AC1180

Thermostatic Shower Mixer With Integrated Diverter
Mélangeur Douche Thermostatique Avec Inverseur Intégré
Mezclador Ducha Termostático Con Inversor Integradoa

TERC030			
CR 263,09 €	ST 379,10 €	OR 577,79 €	CB 577,79 €
PR 379,10 €	AT 417,00 €	OR M 661,47 €	CB M 661,47 €
BR 379,10 €			

TERC031			
CR 276,40 €	ST 394,31 €	OR 603,03 €	CB 603,03 €
PR 394,31 €	AT 433,75 €	OR M 689,37 €	CB M 689,37 €
BR 394,31 €			



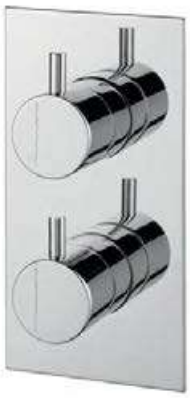

Misturadora Banheira Termostática Com Inversor Integrado

40 AC1170 | 25 AC1180

Thermostatic Bath Mixer With Integrated Diverter
Mélangeur Baignoir Thermostatique Avec Inverseur Intégré
Mezclador Baño Termostático Con Inversor Integrado

TERC040

CR	301,12 €	ST	424,74 €	OR	648,19 €	CB	648,19 €
PR	424,74 €	AT	467,21 €	OR M	741,16 €	CB M	741,16 €
BR	424,74 €						

Misturadora Embutir Termostática
Concealed Thermostatic Mixer
Mélangeur Encastré Thermostatique
Mezclador Empotrar Termostático

TEK AC1940 | 25 AC1180

TERC090 1 VIA | 1 WAY | 1 VOIE | 1 VIA

CR	419,35 €	OR	769,06 €
PR	503,34 €	OR M	879,30 €
BR	503,34 €	CB	769,06 €
ST	503,34 €	CB M	879,30 €
AT	553,68 €		

TERC080 2 VIAS | 2 WAY | 2 VOIES | 2 VIAS

CR	419,35 €	OR	769,06 €
PR	503,34 €	OR M	879,30 €
BR	503,34 €	CB	769,06 €
ST	503,34 €	CB M	879,30 €
AT	553,68 €		



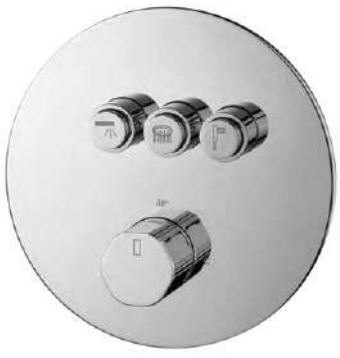

Misturadora Embutir Termostatica Clic 2 Vias Cilincrica

CLIC AC1900 | TEK AC1940

Concealed Clic 2 Way Thermostatic Mixer Cilindrica
Mélangeur Encastré Clic 2 Voies Thermostatique Cilindrica
Mezclador Empotrar Clic 2 Vias Termostático Cilindrica

TERC080B2

CR	447,98 €	ST	537,58 €	OR	821,31 €	CB	821,31 €
PR	537,58 €	AT	591,34 €	OR M	938,63 €	CB M	938,63 €
BR	537,58 €						

Misturadora Embutir Termostatica Clic 3 Vias Cilincrica

CLIC AC1900 | TEK AC1940

Concealed Clic 3 Way Thermostatic Mixer Cilindrica
Mélangeur Encastré Clic 3 Voies Thermostatique Cilindrica
Mezclador Empotrar Clic 3 Vias Termostático Cilindrica

TERC090B3

CR	625,49 €	ST	750,58 €	OR	1 146,72 €	CB	1 146,72 €
PR	750,58 €	AT	825,64 €	OR M	1 310,54 €	CB M	1 310,54 €
BR	750,58 €						





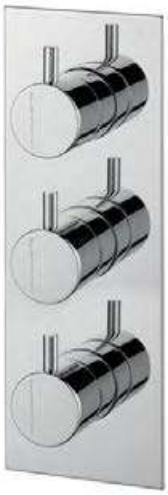



Misturadora Embutir Termostática 3 Vias

AC1360 AC1180 AC1940

Concealed 3 Way Thermostatic Mixer
Mélangeur Encastré 3 Voies Thermostatique
Mezclador Empotrar 3 Vias Termostático

TERC090A

CR	594,00 €	ST	712,55 €	OR	1 089,17 €	CB	1 089,17 €
PR	712,55 €	AT	783,81 €	OR M	1 244,58 €	CB M	1 244,58 €
BR	712,55 €						

Misturadora Embutir Termostática 2 Vias Com Chuveiro Mão

AC1180 AC1940

Concealed 2 Way Thermostatic Mixer With Set Hand Shower
Mélangeur Encastré 2 Voies Thermostatique Avec Kit Douchette À Main
Mezclador Empotrar 2 Vias Termostático Con Set De Ducha De Mano

TERC090C

CR	573,08 €	ST	687,19 €	OR	1 050,65 €	CB	1 050,65 €
PR	687,19 €	AT	755,91 €	OR M	1 200,74 €	CB M	1 200,74 €
BR	687,19 €						







Misturadora Embutir Termostática 1 Via

AC1350

Concealed 1 Way Thermostatic Mixer
Mélangeur Encastré 1 Voie Thermostatique
Mezclador Empotrar 1 Via Termostático

TERCC090

CR	312,85 €	ST	375,29 €	OR	573,80 €	CB	573,80 €
PR	375,29 €	AT	412,82 €	OR M	656,16 €	CB M	656,16 €
BR	375,29 €						

Misturadora Embutir Termostática

Concealed Thermostatic Mixer
Mélangeur Encastré Thermostatique
Mezclador Empotrar Termostático

AC1350 AC560

TERCC090A

3 VIAS | 3 WAY | 3 VOIES | 3 VIAS

CR	499,23 €	OR	915,17 €				
PR	599,70 €	OR M	1 046,66 €				
BR	599,70 €	CB	915,17 €				
ST	599,70 €	CB M	1 046,66 €				
AT	659,67 €						

TERCC080

2 VIA | 2 WAY | 2 VOIE | 2 VIA

CR	499,23 €	OR	915,17 €				
PR	599,70 €	OR M	1 046,66 €				
BR	599,70 €	CB	915,17 €				
ST	599,70 €	CB M	1 046,66 €				
AT	659,67 €						



Misturadora Embutir Termostática Clic 2 Vias Chuveiro Mão Cilindrico

CLIC AC1900 TEK AC1940

Concealed Clic 2 Way Thermostatic Mixer Set Ø Hand Shower
Mélangeur Encastré Clic 2 Voies Thermostatique Kit Douchette À Main
Mezclador Empotrar Clic 2 Vias Termostático Set De Ducha De Mano

TERC090CB2

CR	627,66 €	ST	790,27 €	OR	1 208,24 €	CB	1 208,24 €
PR	790,27 €	AT	869,30 €	OR M	1 380,85 €	CB M	1 380,85 €
BR	790,27 €						





Misturadora Embutir Termostática Clic 3 Vias Chuveiro Mão Cilindrico

CLIC AC1900 TEK AC1940

Concealed Clic 3 Way Thermostatic Mixer Set Ø Hand Shower
Mélangeur Encastré Clic 3 Voies Thermostatique Kit Douchette À Main
Mezclador Empotrar Clic 3 Vias Termostático Set De Ducha De Mano

TERC090CB3

CR	654,95 €	ST	824,63 €	OR	1 260,78 €	CB	1 260,78 €
PR	824,63 €	AT	907,09 €	OR M	1 440,88 €	CB M	1 440,88 €
BR	824,63 €						

Monocomando Embutir Termostático 2/3 Vias Com Chuveiro Mão

AC1350 AC560

Concealed 2/3 Way Thermostatic Mixer With Set Hand Shower
Mélangeur Encastré 2/3 Voies Thermostatique Avec Kit Douchette À Main
Mezclador Empotrar 2/3 Vias Termostático Con Set De Ducha De Mano

TERCC090C

CR	646,30 €	ST	775,94 €	OR	1 184,80 €	CB	1 184,80 €
PR	775,94 €	AT	853,53 €	OR M	1 354,82 €	CB M	1 354,82 €
BR	775,94 €						





Misturadora Duche Termostática Com Coluna Telescópica Eco

40 25

AC1170 AC1180

Thermostatic Shower Mixer With Telescopic Column Eco | Mitigeur Douche Thermostatique Avec Colonne Telescopique Eco | Mélangeur Ducha Termostático Con Columna De Ducha Telescópica Eco | Mezclador

Misturadora Duche Termostática Com Coluna Telescópica Eco

40 25

AC1170 AC1180

Thermostatic Shower Mixer With Telescopic Column Eco
Mélangeur Douche Thermostatique Avec Colonne Douche Telescopique Eco
Mezclador Ducha Termostático Coluna De Ducha Telescópica Eco

TERC140ECO 200 ABS	**TERC140ECO200I** 200 INOX	**TERC140ECO250I** 250 INOX
CR 477,04 €	CR 507,78 €	CR 516,66 €

TERC140ECOPR 200 ABS	**TERC140ECO200IPR** 200 INOX	**TERC140ECO250IPR** 250 INOX
PR 576,89 €	PR 599,83 €	PR 631,22 €







Misturadora Duche Termostática Com Coluna Fixa Eco

AC1170 AC1180

Thermostatic Shower Mixer With Fixed Column Eco
Mélangeur Douche Thermostatique Avec Colonne Fixe Eco
Mezclador Ducha Termostático Con Columna Fija Eco

TERC140AECO	TERC140AECO200I	TERC140AECO250I
200 ABS	200 INOX	250 INOX
CR 445,66 €	CR 476,40 €	CR 485,28 €

Misturadora Duche Termostática Com Coluna Telescópica Latão

AC1170 AC1180

Thermostatic Shower Mixer With Brass Telescopic Column | Mélangeur Douche Thermostatique Avec Colonne De Douche Laiton Telescopique
Mezclador Ducha Termostático Con Coluna De Ducha Latón Telescópica

TERC140	TERC140200I	TERC140250I
200 ABS	200 INOX	250 INOX
CR 714,45 €	CR 745,19 €	CR 754,07 €
PR 983,87 €		PR 1 042,20 €
BR 983,87 €		BR 1 042,20 €
ST 983,87 €		ST 1 042,20 €
AT 1 082,25 €		AT 1 146,41 €
OR 1 503,58 €		OR 1 592,58 €
ORM 1 718,76 €		ORM 1 821,04 €
CB 1 503,58 €		CB 1 592,58 €
CBM 1 718,76 €		CBM 1 821,04 €





Misturadora Duche Termostática Com Coluna Fixa Latão



Thermostatic Shower Mixer With Brass Fixed Column
Mélangeur Douche Thermostatique Avec Colonne De Douche Laiton Fixe
Mezclador Ducha Termostático Con Coluna De Ducha Latón Fijaww

Misturadora Banheira Termostática Com Coluna Telescópica



Thermostatic Bath Mixer With Telescopic Column
Mélangeur Baignoir Thermostatique Avec Colonne De Douche Telescopique
Mezclador Baño Termostático Con Coluna De Ducha Latón Telescópica

TERC140A 200 ABS		TERC140A200I 200 INOX		TERC140A250I 250 INOX	
CR	658,34 €	CR	689,09 €	CR	697,97 €
PR	916,68 €			PR	974,99 €
BR	916,68 €			BR	974,99 €
ST	916,68 €			ST	974,99 €
AT	1 008,34 €			AT	1 072,49 €
OR	1 401,31 €			OR	1 490,30 €
OR M	1 601,87 €			OR M	1 702,82 €
CB	1 401,31 €			CB	1 490,30 €
CB M	1 601,87 €			CB M	1 702,82 €

TERC145 200 ABS		TERC145200I 200 INOX		TERC145250I 250 INOX	
CR	661,84 €	CR	692,27 €	CR	701,13 €
PR	1 026,98 €			PR	1 085,30 €
BR	1 026,98 €			BR	1 085,30 €
ST	1 026,98 €			ST	1 085,30 €
AT	1 129,68 €			AT	1 193,83 €
OR	1 568,67 €			OR	1 657,66 €
OR M	1 793,14 €			OR M	1 895,42 €
CB	1 568,67 €			CB	1 657,66 €
CB M	1 793,14 €			CB M	1 895,42 €

As fotografias são meramente ilustrativas, os chuveiros de mão poderão apresentar alterações de design nas diferentes cores | The photographs are displayed for illustrative purposes only, the hand showers may present design changes in different colours. | Las fotografías son meramente ilustrativas, las duchas de mano podrán presentar cambios de diseño en colores distintos. | Les images sont simplement illustrative, Les douches à main peuvent avoir des changements de conception dans différentes couleurs.

BRA
CA

CR **CROMADO** | CHROME | CHROME | CROMO

PR **PRETO MATE** | BLACK MATT | NOIR MAT | NEGRO MATE

BR **BRANCO MATE** | WHITE MATT | BLANC MAT | BLANCO MATE

ST **SATINOX** | SATINOX | SATINOX | SATINOX

AT **ANTRACITE** | ANTHRACITE | ANTHRACITE | ANTRACITA



RA

5 l/m 3 bar



Monocomando Lavatório
Washbasin Mixer
Mitigeur Lavabo
Monomando Lavabo

25L AC570

BRAC010

CR	142,00 €	PR	169,90 €
BR	169,90 €	ST	169,90 €
AT	186,89 €		

BRAC011

CR	155,00 €	PR	186,38 €
BR	186,38 €	ST	186,38 €
AT	205,01 €		

5 l/m 3 bar



Monocomando Lavatório Alto
Washbasin High Mixer
Mitigeur Lavabo Haut
Monomando Lavabo Alto

25L AC570

BRAC050 ( ) 120MM

CR	196,20 €	PR	235,83 €
BR	235,83 €	ST	235,83 €
AT	259,41 €		

BRAC051 ( ) 120MM

CR	209,20 €	PR	251,05 €
BR	251,05 €	ST	251,05 €
AT	276,14 €		

BRAC050A ( ) 175MM

CR	207,93 €	PR	249,77 €
BR	249,77 €	ST	249,77 €
AT	274,75 €		

BRAC051A ( ) 175MM

CR	220,93 €	PR	264,98 €
BR	264,98 €	ST	264,98 €
AT	291,48 €		

5 l/m 3 bar



Monocomando Bidé
Bidet Mixer
Mitigeur Bidet
Monomando Bidé

BRAC020

CR	150,56 €	PR	181,31 €
BR	181,31 €	ST	181,31 €
AT	199,43 €		

BRAC021

CR	163,55 €	PR	196,52 €
BR	196,52 €	ST	196,52 €
AT	216,18 €		



Monocomando Duche
Shower Mixer
Mitigeur Douche
Monomando Ducha

35 AC540A

BRAC030

CR	235,19 €	PR	344,86 €	BR	344,86 €	ST	344,86 €
AT	379,35 €						



Monocomando Banheira
Bath Mixer
Mitigeur Baignoir
Monomando Baño

35
AC540A

BRAC040

CR 273,86 € PR 391,77 € BR 391,77 € ST 391,77 €
AT 430,95 €

5 l/m 3 bar





Monocomando Embutir Lavatório
Concealed Washbasin Mixer
Mitigeur Lavabo Encastré
Monomando Lavabo Empotrar

35
AC540A

BRAC070

CR 222,82 € PR 267,52 € BR 267,52 € ST 267,52 €
AT 294,27 €

5 l/m 3 bar





Monocomando Embutir Lavatório
Concealed Washbasin Mixer
Mitigeur Lavabo Encastré
Monomando Lavabo Empotrar

35
AC540A

BRAC070C

CR 212,05 € PR 254,84 € BR 254,84 € ST 254,84 €
AT 280,32 €

5 l/m 3 bar





Monocomando Embutir Lavatório
Concealed Washbasin Mixer
Mitigeur Lavabo Encastré
Monomando Lavabo Empotrar

35
AC540A

BRAC070A

CR 206,34 € PR 247,24 € BR 247,24 € ST 247,24 €
AT 271,96 €




CHANEL

5 l/m 3 bar









Monocomando Lavatório Parede/Bancada
Wall/Deck-Mounted Concealed Washbasin Mixer
Mitigeur Lavabo Encastré De Mur/Plan
Monomando Lavabo Empotrar De Pared/ Encimera

35 AC540A

BRAC100

CR 161,66 € PR 193,98 € BR 193,98 € ST 193,98 €
AT 213,38 €

Monocomando Embutir Banho/Duche 2 Vias
Concealed 2 Way Bath/Shower Mixer
Mitigeur Baignoire/Douche Encastré Avec 2 Voies
Monomando Baño/Ducha Empotrar 2 Vias

25 AC1840 35 AC540A

BRAC080

CR 203,49 € PR 244,70 € BR 244,70 € ST 244,70 €
AT 269,17 €





Monocomando Embutir Duche 1 Via
Concealed 1 Way Out Shower Mixer
Mitigeur Douche Encastré 1 Voie
Monomando Ducha Empotrar 1 Via

35 AC540A

BRAC090

CR 136,30 € PR 163,55 € BR 163,55 € ST 163,55 €
AT 179,91 €

Tomada Água Completa
Complete Water Intake
Support Mural Avec Prise D'eau
Soporte Ducha Mural Con Toma De Agua

BRAC130

CR 90,65 € PR 142,00 € BR 142,00 € ST 142,00 €
AT 156,20 €







Monocomando Embutir 2/3 Vias Com Chuveiro Mão
Concealed 2/3 Way Mixer With Set Hand Shower
Mitigeur Encastré 2/3 Voies Avec Kit Douchette À Main
Monomando Empotrar 2/3 Vias Con Set De Ducha De Mano

AC560 AC540A

BRAC090C

CR 350,57 € PR 447,56 € BR 447,56 € ST 447,56 €
AT 492,32 €

Monocomando Duche Com Coluna Telescópica Eco
Shower Mixer With Telescopic Column Eco
Mitigeur Douche Avec Colonne Telescopique Eco
Monomando Ducha Con Columna De Ducha Telescópica Eco

AC1840 AC540A

BRAC140ECO	BRAC140ECO200I	BRAC140ECO250I
200 ABS	200 INOX	250 INOX
CR 413,97 €	CR 444,71 €	CR 453,58 €
PR 532,51 €	PR 555,45 €	PR 586,85 €





Monocomando Duche Com Coluna Fixa Eco

25 AC1180 35 AC540A

Shower Mixer With Fixed Column Eco
Mitigeur Douche Avec Colonne Fixe Eco
Monomando Ducha Con Columna Fija Eco

BRAC140AECO	BRAC140AECO200I	BRAC140AECO250I
200 ABS	200 INOX	250 INOX
CR 344,86 €	CR 375,61 €	CR 384,48 €

Monocomando Duche Com Coluna Telescópica Latão

25 AC1180 35 AC540A

Shower Mixer With Brass Telescopic Column
Mitigeur Douche Avec Colonne De Douche Laiton Telescopique
Monomando Ducha Con Coluna De Ducha Latón Telescópica

BRAC140	BRAC140200I	BRAC140250I
200 ABS	200 INOX	250 INOX
CR 599,07 €	CR 629,50 €	CR 638,38 €
PR 845,68 €		PR 903,99 €
BR 845,68 €		BR 903,99 €
ST 845,68 €		ST 903,99 €
AT 930,24 €		AT 994,39 €







Monocomando Embutir Sanita/Bidé Com Chuveiro Shut-Off

35 STOP

AC540A

Concealed Toilet/Bidet Mixer With Shut-Off Shower
Mitigeur Encastré Bidet/Toilette Avec Douchette Shut-Off
Monomando Empotrar Bidet/Inodoro Con Ducha Shut-Off

BRAC120

CR 197,79 € PR 249,77 € BR 249,77 € ST 249,77 €
AT 274,75 €



Monocomando Duche Com Coluna Fixa Latão

25 35

AC1180 AC540A

Shower Mixer With Brass Fixed Column
Mitigeur Douche Avec Colonne De Douche Laiton Fixe
Monomando Ducha Con Coluna De Ducha Latón Fija

Bica Parede Com 190mm

Bath Wall Spout With 190mm
Bec De Baignoire Mural Avec 190mm
Caño Bañera Pared Con 190mm

BRAC140A
200 ABS

CR 551,84 €
PR 789,89 €
BR 789,89 €
ST 789,89 €
AT 868,87 €

BRAC140A200I
200 INOX

CR 581,00 €

BRAC140A250I
250 INOX

CR 589,88 €
PR 846,94 €
BR 846,94 €
ST 846,94 €
AT 931,64 €

BRAC100A

CR 73,22 € PR 87,48 € BR 87,48 € ST 87,48 €
AT 96,23 €





Monocomando Misturador Bancada
Deck-Mounted Mixer
Mitigeur De Comptoir
Monomando Empotrar De Encimera

35
AC540A

BRAC110A

CR 83,36 € PR 100,17 € BR 100,17 € ST 100,17 €
AT 110,18 €

Manípulo
Handle
Poignée
Maneta

AC661

CR 19,96 € PR 24,09 €
BR 24,09 € ST 24,09 €
AT 26,50 €

AC1210
DISTRIBUIDOR | DISTRIBUTOR
DISTRIBUTEUR | DISTRIBUIDOR

CR 19,65 € PR 19,65 €
BR 19,65 € ST 23,59 €
AT 25,94 €

As fotografias são meramente ilustrativas, os chuveiros de mão poderão apresentar alterações de design nas diferentes cores
The photographs are displayed for illustrative purposes only, the hand showers may present design changes in different colours.
Las fotografías son meramente ilustrativas, las duchas de mano podrán presentar cambios de diseño en colores distintos.
Les images sont simplement illustrative. Les douches à main peuvent avoir des changements de conception dans différentes couleurs.



BI

CR **CROMADO** | CHROME | CHROME | CROMO

PR **PRETO MATE** | BLACK MATT | NOIR MAT | NEGRO MATE

BR **BRANCO MATE** | WHITE MATT | BLANC MAT | BLANCO MATE

ST **SATINOX** | SATINOX | SATINOX | SATINOX

AT **ANTRACITE** | ANTHRACITE | ANTHRACITE | ANTRACITA

OR **DOURADO** | GOLD | DORÉ | DORADO

ORM **DOURADO MATE** | GOLD MATT | DORÉ MAT | DORADO MATE

CB **COBRE** | COPPER | CUIVRE | COBRE

CBM **COBRE MATE** | COPPER MATT | CUIVRE MAT | COBRE MATE

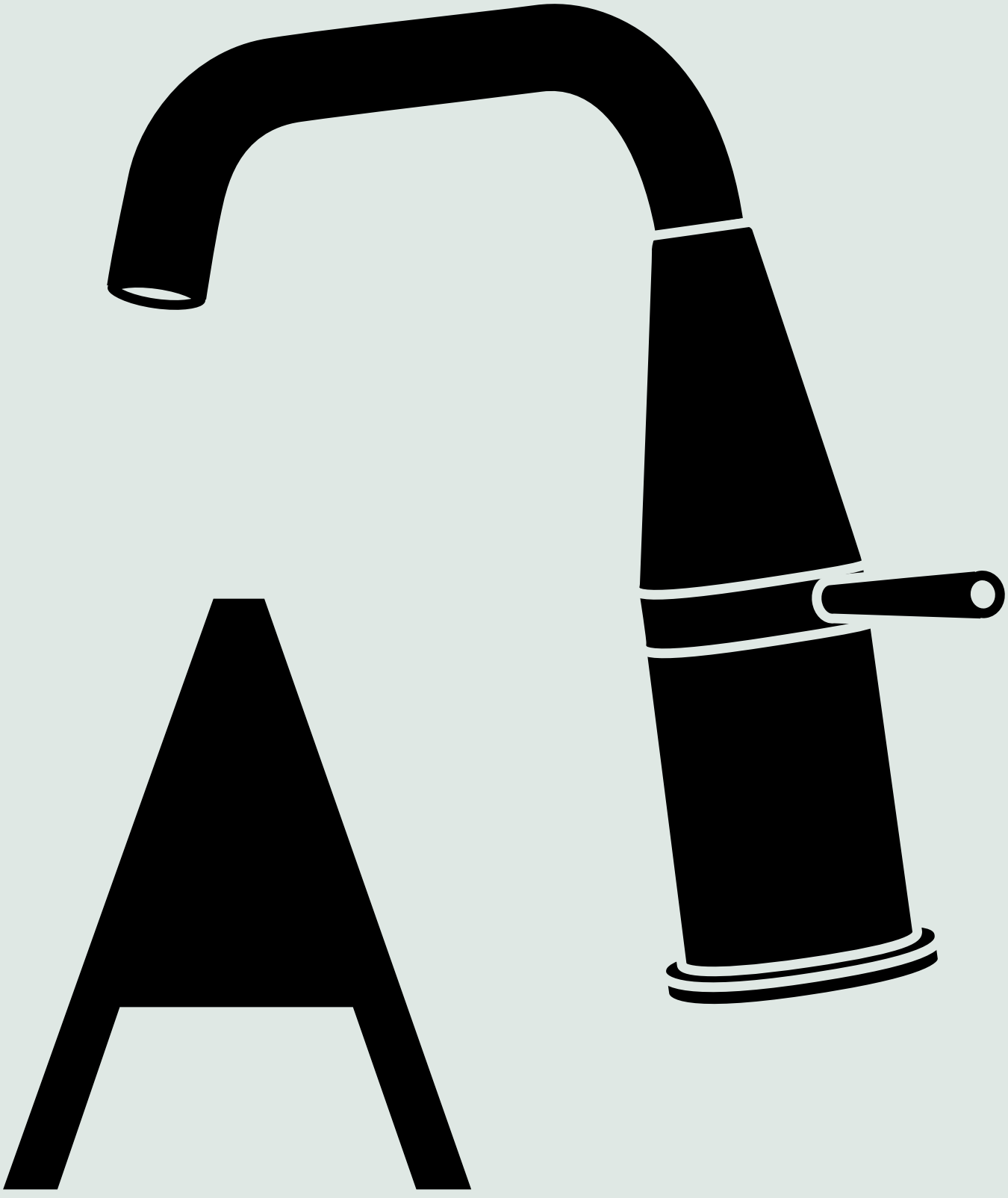





5 l/m 3 bar



Monocomando Lavatório
Washbasin Mixer
Mitigeur Lavabo
Monomando Lavabo

35 P
AC1660

BIA010				BIA011			
CR	183,84 €	OR	337,38 €	CR	197,16 €	OR	361,28 €
PR	220,62 €	OR M	385,19 €	PR	237,10 €	OR M	413,09 €
BR	220,62 €	CB	337,38 €	BR	237,10 €	CB	361,28 €
ST	220,62 €	CB M	385,19 €	ST	237,10 €	CB M	413,09 €
AT	242,67 €			AT	260,80 €		

5 l/m 3 bar

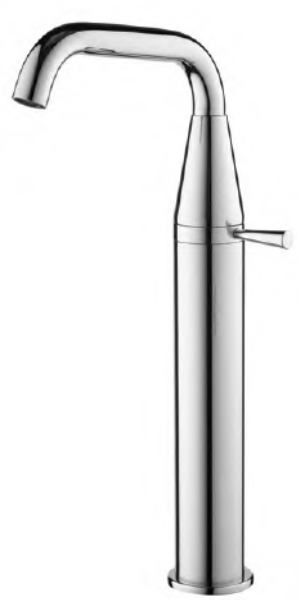

Monocomando Lavatório Alto
Washbasin Mixer High
Mitigeur Lavabo Haut
Monomando Lavabo Alto

35 P
AC1660

BIA050				BIA051			
CR	235,19 €	OR	431,69 €	CR	248,50 €	OR	455,60 €
PR	282,74 €	OR M	492,79 €	PR	297,95 €	OR M	520,67 €
BR	282,74 €	CB	431,69 €	BR	297,95 €	CB	455,60 €
ST	282,74 €	CB M	492,79 €	ST	297,95 €	CB M	520,67 €
AT	311,01 €			AT	327,75 €		

120MM

5 l/m 3 bar



Monocomando Bidé
Bidet Mixer
Mitigeur Bidet
Monomando Bidé

35 P
AC1660

BIA020				BIA021			
CR	183,84 €	OR	337,38 €	CR	197,16 €	OR	361,28 €
PR	220,62 €	OR M	385,19 €	PR	237,10 €	OR M	413,09 €
BR	220,62 €	CB	337,38 €	BR	237,10 €	CB	361,28 €
ST	220,62 €	CB M	385,19 €	ST	237,10 €	CB M	413,09 €
AT	242,67 €			AT	260,80 €		



Monocomando Duche
Shower Mixer
Mitigeur Douche
Monomando Ducha

35
AC540A

BIA030							
CR	191,13 €	ST	291,62 €	OR	446,29 €	CB	446,29 €
PR	291,62 €	AT	320,77 €	OR M	510,05 €	CB M	510,05 €
BR	291,62 €						



Monocomando Banheira
Bath Mixer
Mitigeur Baignoir
Monomando Baño

35
AC540A

BIA040

CR	209,83 €	ST	314,43 €	OR	480,83 €	CB	480,83 €
PR	314,43 €	AT	345,87 €	OR M	549,90 €	CB M	549,90 €
BR	314,43 €						

5 l/m 3 bar





Monocomando Embutir Lavatório
Concealed Washbasin Mixer
Mitigeur Lavabo Encastré
Monomando Lavabo Empotrar

35
AC540A

BIA070

CR	218,71 €	ST	262,45 €	OR	401,13 €	CB	401,13 €
PR	262,45 €	AT	288,70 €	OR M	458,25 €	CB M	458,25 €
BR	262,45 €						

5 l/m 3 bar



Monocomando Embutir Lavatório
Concealed Washbasin Mixer
Mitigeur Lavabo Encastré
Monomando Lavabo Empotrar

35
AC540A

BIA070C1

CR	213,00 €	ST	256,12 €	OR	390,51 €	CB	390,51 €
PR	256,12 €	AT	281,73 €	OR M	446,29 €	CB M	446,29 €
BR	256,12 €						

5 l/m 3 bar



Misturadora Embutir Lavatório
Concealed Washbasin Mixer
Mélangeur Lavabo Encastré
Mezclador Lavabo Empotrar

CC
AC1360

BIA070C

CR	222,51 €	ST	267,52 €	OR	407,78 €	CB	407,78 €
PR	267,52 €	AT	294,27 €	OR M	466,22 €	CB M	466,22 €
BR	267,52 €						





5 l/m 3 bar



Misturadora Lavatório 3 Furos Bancada
3 Hole Deck-Mounted Concealed Washbasin Mixer
Mélangeur Lavabo Encastré 3 Trous De Plan
Mezclador Lavabo Empotrar 3 Agujeros De Encimera

CC
AC1360

BIA070B

CR	225,04 €	ST	270,05 €	OR	413,09 €	CB	413,09 €
PR	270,05 €	AT	297,07 €	OR M	471,53 €	CB M	471,53 €
BR	270,05 €						



5 l/m 3 bar

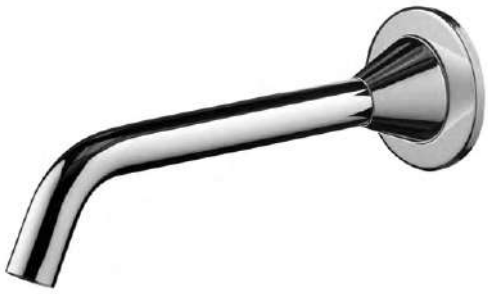

5 l/m 3 bar



Monocomando Embutir Lavatório
Concealed Washbasin Mixer
Mitigeur Lavabo Encastré
Monomando Lavabo Empotrar

35
AC540A

BIA070A

CR	207,30 €	ST	248,50 €	OR	379,88 €	CB	379,88 €
PR	248,50 €	AT	273,36 €	OR M	434,34 €	CB M	434,34 €
BR	248,50 €						

Monocomando Lavatório Montagem À Bancada
Deck-mounted Washbasin Mixer
Mitigeur Lavabo de Plan
Monomando Lavabo de Encimera

25
AC550

BIA016

CR	199,69 €	ST	239,63 €	OR	366,60 €	CB	366,60 €
PR	239,63 €	AT	263,59 €	OR M	418,40 €	CB M	418,40 €
BR	239,63 €						

5 l/m 3 bar



Bica Lavatório Montagem Ao Chão
Washbasin Spout, Floor-Mounted
Bec Lavabo, Montage Au Sol
Caño Lavabo Al Suelo

BIA150

CR	241,53 €	ST	291,62 €	OR	530,77 €	CB	530,77 €
PR	291,62 €	AT	318,83 €	OR M	605,08 €	CB M	605,08 €
BR	291,62 €						

5 l/m 3 bar





Monocomando Lavatório Parede/Bancada
Wall/Deck-Mounted Concealed Washbasin Mixer
Mitigeur Lavabo Encastré De Mur/Plan
Monomando Lavabo Empotrar De Pared/ Encimera

25
AC550

BIA100

CR	151,19 €	ST	181,31 €	OR	277,61 €	CB	277,61 €
PR	181,31 €	AT	199,43 €	OR M	317,46 €	CB M	317,46 €
BR	181,31 €						



Monocomando Embutir Duche 1 Via
Concealed 1 Way Out Shower Mixer
Mitigeur Douche Encastrée 1 Voie
Monomando Ducha Empotrar 1 Via

35
AC540A

BIA090

CR	142,32 €	ST	171,17 €	OR	260,34 €	CB	260,34 €
PR	171,17 €	AT	188,28 €	OR M	298,86 €	CB M	298,86 €
BR	171,17 €						







Tomada Água Completa
Complete Water Intake
Support Mural Avec Prise D'eau
Soporte Ducha Mural Con Toma De Agua

BIA130

CR	89,39 €	ST	134,40 €	OR	204,55 €	CB	204,55 €
PR	134,40 €	AT	147,83 €	OR M	233,77 €	CB M	233,77 €
BR	134,40 €						

Monocomando Duche Com Coluna Telescópica Latão
Shower Mixer With Brass Telescopic Column
Mitigeur Douche Avec Colonne De Douche Laiton Telescopique
Monomando Ducha Con Coluna De Ducha Latón Telescópica

25 AC1180 35 AC540A

BIA140 200 BRASS

CR	748,05 €	ST	924,28 €	OR	1 411,94 €	CB	1 411,94 €
PR	924,28 €	AT	1 016,70 €	OR M	1 613,83 €	CB M	1 613,83 €
BR	924,28 €						







Monocomando Embutir Banho/Duche 2 Vias

Concealed 2 Way Bath/Shower Mixer
Mitigeur Baignoire/Douche Encastré 2 Voies
Monomando Baño/Ducha Empotrar 2 Vias

25 AC1840 35 AC540A

BIA080

CR	186,06 €	ST	223,15 €	OR	341,37 €	CB	341,37 €
PR	223,15 €	AT	245,46 €	OR M	390,51 €	CB M	390,51 €
BR	223,15 €						

Monocomando Embutir 2/3 Vias Com Chuveiro Mão

Concealed 2/3 Way Mixer With Set Hand Shower
Mitigeur Encastré 2/3 Voies Avec Kit Douchette À Main
Monomando Empotrar 2/3 Vias Con Set De Ducha De Mano

AC560 35 AC540A

BIA090C1

CR	326,80 €	ST	418,40 €	OR	640,22 €	CB	640,22 €
PR	418,40 €	AT	460,24 €	OR M	731,87 €	CB M	731,87 €
BR	418,40 €						





Monocomando Embutir 2/3 Vias Com Chuveiro Mão

Concealed 2/3 Way Mixer With Set Hand Shower
Mitigeur Encastré 2/3 Voies Avec Kit Douchette À Main
Monomando Empotrar 2/3 Vias Con Set De Ducha De Mano

AC560 35 AC540A

BIA090C

CR	347,71 €	ST	443,76 €	OR	678,74 €	CB	678,74 €
PR	443,76 €	AT	488,13 €	OR M	775,70 €	CB M	775,70 €
BR	443,76 €						

Monocomando Banheira 4 Furos

4 Hole Bath Mixer
Mitigeur Baignoir/Douche 4 Trous
Monomando Baño-Ducha 4 Agujeros

AC560 35 AC540A

BIA110

CR	374,66 €	OR	727,88 €				
PR	476,72 €	OR M	831,48 €				
BR	476,72 €	CB	727,88 €				
ST	476,72 €	CB M	831,48 €				
AT	524,39 €						

BIA111

CR	541,06 €	OR	1 032,06 €				
PR	675,77 €	OR M	1 180,82 €				
BR	675,77 €	CB	1 032,06 €				
ST	675,77 €	CB M	1 180,82 €				
AT	743,36 €						







Monocomando Duche
Com Coluna Fixa Latão
Shower Mixer With Brass
Fixed Column
Mitigeur Douche Avec Colonne De Douche Laiton Fixe
Monomando Ducha Con Coluna De Ducha Latón Fija

25 AC1180 35 AC540A

BIA140A 200 BRASS

CR	710,01 €	ST	878,63 €	OR	1 342,87 €	CB	1 342,87 €
PR	878,63 €	AT	966,51 €	OR M	1 534,13 €	CB M	1 534,13 €
BR	878,63 €						

Monocomando Banheira
Montagem Ao Chão
Bath Mixer Floor-Mounted
Mitigeur Baignoir Montage Au Sol
Monomando Baño Al Suelo

35

BIA155A

CR	1 390,86 €	ST	1 695,15 €	OR	2 590,09 €	CB	2 590,09 €
PR	1 695,15 €	AT	1 864,67 €	OR M	2 960,68 €	CB M	2 960,68 €
BR	1 695,15 €						





Monocomando Embutir
Sanita/Bidé Com Chuveiro Shut-Off

AC540A

Concealed Toilet/Bidet Mixer With Shut-Off Shower
Mitigeur Encastré Bidet/Toilette Avec Douchette Shut-Off
Monomando Empotrar Bidet/Inodoro Con Ducha Shut-Off

BIA120

CR	203,49 €	ST	244,70 €	OR	373,24 €	CB	373,24 €
PR	244,70 €	AT	269,17 €	OR M	426,37 €	CB M	426,37 €
BR	244,70 €						



Monocomando Banheira
Montagem Ao Chão 2 Pés
Bath Mixer 2 Feet Floor-Mounted
Mitigeur Baignoir Montage Au Sol 2 Pieds
Monomando Baño Al Suelo 2 Pies

AC540A

BIA155B

CR	707,48 €	ST	876,10 €	OR	1 337,55 €	CB	1 337,55 €
PR	876,10 €	AT	963,71 €	OR M	1 528,82 €	CB M	1 528,82 €
BR	876,10 €						

Bica Parede Com 190mm
Bath Wall Spout With 190mm
Bec De Baignoire Mural Avec 190mm
Caño Bañera Pared Con 190mm

BIA100A

CR	52,61 €	ST	63,40 €	OR	96,97 €	CB	96,97 €
PR	63,40 €	AT	69,74 €	OR M	110,25 €	CB M	110,25 €
BR	63,40 €						





Monocomando Misturador Bancada
Deck-Mounted Mixer
Mitigeur De Comptoir
Monomando Empotrar De Encimera

25
AC550

Manípulo
Handle
Poignée
Maneta

BIA110A

CR	84,95 €	ST	101,43 €	OR	155,41 €	CB	155,41 €
PR	101,43 €	AT	111,57 €	OR M	177,99 €	CB M	177,99 €
BR	101,43 €						

AC1670

CR	19,02 €	OR	34,53 €
PR	22,83 €	OR M	39,85 €
BR	22,83 €	CB	34,53 €
ST	22,83 €	CB M	39,85 €
AT	26,50 €		

AC1690
DISTRIBUIDOR | DISTRIBUTOR
DISTRIBUTEUR | DISTRIBUIDOR

CR	19,65 €	OR	35,87 €
PR	24,09 €	OR M	41,18 €
BR	24,09 €	CB	35,87 €
ST	24,09 €	CB M	41,18 €
AT	23,04 €		

As fotografias são meramente ilustrativas, os chuveiros de mão poderão apresentar alterações de design nas diferentes cores.
The photographs are displayed for illustrative purposes only, the hand showers may present design changes in different colours.
Las fotografías son meramente ilustrativas, las duchas de mano podrán presentar cambios de diseño en colores distintos.
Les images sont simplement illustrative, Les douches à main peuvent avoir des changements de conception dans différentes couleurs.



CILIN
DR

CR **CROMADO** | CHROME | CHROME | CROMO

PR **PRETO MATE** | BLACK MATT | NOIR MAT | NEGRO MATE

BR **BRANCO MATE** | WHITE MATT | BLANC MAT | BLANCO MATE

ST **SATINOX** | SATINOX | SATINOX | SATINOX

AT **ANTRACITE** | ANTHRACITE | ANTHRACITE | ANTRACITA

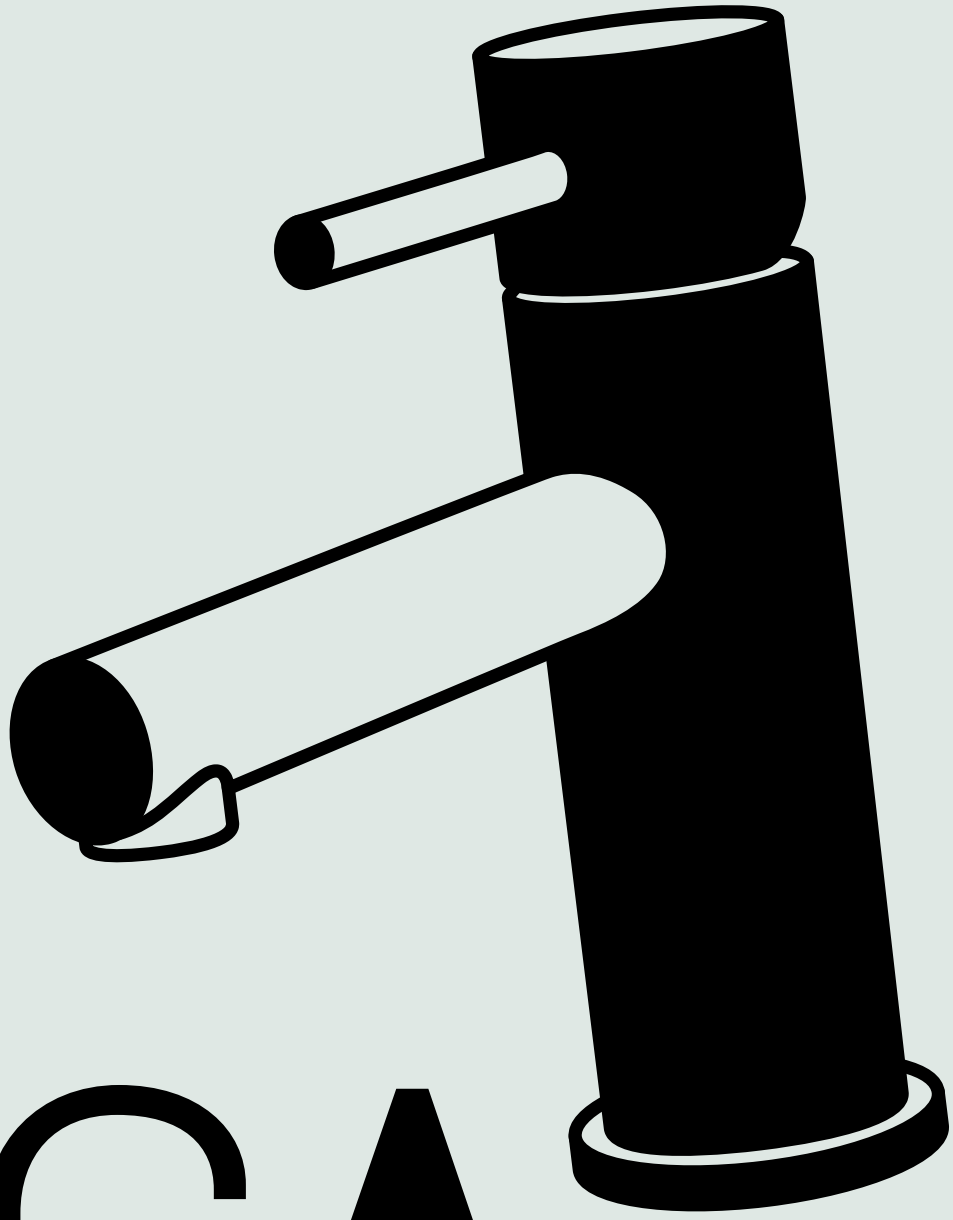

ICA

5 l/m 3 bar



Monocomando Lavatório
Washbasin Mixer
Mitigeur Lavabo
Monomando Lavabo

35 L AC1060

CIL010	CIL011	CIL010R	CIL011R
CR 109,04 €	CR 122,04 €	CR 111,57 €	CR 124,57 €
PR 130,59 €	PR 147,07 €	PR 134,40 €	PR 149,62 €
BR 130,59 €	BR 147,07 €	BR 134,40 €	BR 149,62 €
ST 130,59 €	ST 147,07 €	ST 134,40 €	ST 149,62 €
AT 143,65 €	AT 161,78 €	AT 147,83 €	AT 164,57 €

5 l/m 3 bar



Monocomando Bidé
Bidet Mixer
Mitigeur Bidet
Monomando Bidé

35 L AC1060

CIL020	CIL021	CIL020R	CIL021R
CR 109,04 €	CR 122,04 €	CR 111,57 €	CR 124,57 €
PR 130,59 €	PR 147,07 €	PR 134,40 €	PR 149,62 €
BR 130,59 €	BR 147,07 €	BR 134,40 €	BR 149,62 €
ST 130,59 €	ST 147,07 €	ST 134,40 €	ST 149,62 €
AT 143,65 €	AT 161,78 €	AT 147,83 €	AT 164,57 €

5 l/m 3 bar



Monocomando Lavatório Alto
Washbasin High Mixer
Mitigeur Lavabo Haut
Monomando Lavabo Alto

35 L AC1060

CIL050 120MM	CIL051 120MM	CIL050R 120MM	CIL051R 120MM
CR 171,17 €	CR 184,16 €	CR 173,70 €	CR 186,69 €
PR 205,40 €	PR 220,62 €	PR 207,93 €	PR 224,41 €
BR 205,40 €	BR 220,62 €	BR 207,93 €	BR 224,41 €
ST 205,40 €	ST 220,62 €	ST 207,93 €	ST 224,41 €
AT 225,94 €	AT 242,67 €	AT 228,72 €	AT 246,86 €

CIL050A 180MM	CIL051A 180MM	CIL050AR 180MM	CIL051AR 180MM
CR 209,20 €	CR 222,19 €	CR 211,74 €	CR 224,73 €
PR 251,05 €	PR 266,26 €	PR 253,58 €	PR 270,05 €
BR 251,05 €	BR 266,26 €	BR 253,58 €	BR 270,05 €
ST 251,05 €	ST 266,26 €	ST 253,58 €	ST 270,05 €
AT 276,14 €	AT 292,88 €	AT 278,93 €	AT 297,07 €



Monocomando Duche
Shower Mixer
Mitigeur Douche
Monomando Ducha

35 AC540A

CIL030

CR 172,75 € PR 270,05 €
BR 270,05 € ST 270,05 €
AT 297,07 €

CIL030R

CR 175,61 € PR 273,86 €
BR 273,86 € ST 273,86 €
AT 301,24 €



Monocomando Banheira
Bath Mixer
Mitigeur Baignoir
Monomando Baño

35 AC540A

CIL040

CR 190,82 € PR 291,62 €
BR 291,62 € ST 291,62 €
AT 320,77 €

CIL040R

CR 193,35 € PR 295,41 €
BR 295,41 € ST 295,41 €
AT 324,96 €

5 l/m 3 bar





Monocomando Embutir Lavatório
Concealed Washbasin Mixer
Mitigeur Lavabo Encastré
Monomando Lavabo Empotrar

35 AC540A

CIL070

CR 208,56 € PR 249,77 € BR 249,77 € ST 249,77 €
AT 274,75 €

5 l/m 3 bar



Monocomando Embutir Lavatório
Concealed Washbasin Mixer
Mitigeur Lavabo Encastré
Monomando Lavabo Empotrar

35 AC540A

CIL070C

CR 201,27 € PR 242,17 € BR 242,17 € ST 242,17 €
AT 266,39 €

5 l/m 3 bar





Monocomando Embutir Lavatório
Concealed Washbasin Mixer
Mitigeur Lavabo Encastré
Monomando Lavabo Empotrar

35 AC540A

CIL70A

CR 198,11 € PR 238,36 € BR 238,36 € ST 238,36 €
AT 262,20 €

5 l/m 3 bar





Monocomando Lavatório Parede/Bancada
Wall/Deck-Mounted Concealed Washbasin Mixer
Mitigeur Lavabo Encastré De Mur/Plan
Monomando Lavabo Empotrar De Pared/ Encimera

35 AC540A

CIL100

CR 135,67 € PR 162,29 € BR 162,29 € ST 162,29 €
AT 178,51 €

5 l/m 3 bar



Monocomando Lavatório Montagem Ao Chão
Washbasin Mixer Floor Mounted
Mitigeur Lavabo Au Sol
Monomando Lavabo Al Suelo

30 AC1480

CIL150

CR 858,67 € PR 1 030,78 € BR 1 030,78 € ST 1 030,78 €
AT 1 133,87 €

5 l/m 3 bar



Bica Lavatório Montagem Ao Chão
Washbasin Spout Floor Mounted
Bec Lavabo Montage Au Sol
Caño Lavabo Al Suelo

CIL150A

CR 505,25 € PR 606,05 € BR 606,05 € ST 606,05 €
AT 666,64 €

5 l/m 3 bar



Bica Lavatório Tecto 1500mm
Washbasin Ceiling Spout 1500mm
Bec Lavabo De Plafond 1500mm
Caño Lavabo De Techo 1500mm

CIL110

CR 407,62 € PR 489,41 € BR 489,41 € ST 489,41 €
AT 538,34 €







Monocomando Embutir Duche 1 Via
Concealed 1 Way Out Shower Mixer
Mitigeur Douche Encastré 1 Voie
Monomando Ducha Empotrar 1 Via

AC540A

CIL090

CR 149,62 € PR 180,04 € BR 180,04 € ST 180,04 €
AT 198,04 €

Monocomando Embutir Banho/Duche
Concealed Bath/Shower Mixer
Mitigeur Baignoire/Douche Encastré
Monomando Baño/Ducha Empotrar

AC560 AC540A

CIL090A
3 SAÍDAS | 3 WAY |
3 VOIES | 3 VIAS

CR 297,32 € PR 356,27 €
BR 356,27 € ST 356,27 €
AT 391,90 €

CIL090B
4 SAÍDAS | 4 WAY |
4 VOIES | 4 VIAS

CR 312,21 € PR 375,29 €
BR 375,29 € ST 375,29 €
AT 412,82 €







Monocomando Embutir Banho2 Vias
Concealed 2 Way Bath Mixer
Mitigeur Baignoire Encastré 2 Voies
Monomando Baño Empotrar 2 Vias

AC1840 AC540A

CIL080

CR 195,26 € PR 234,55 € BR 234,55 € ST 234,55 €
AT 258,01 €

Tomada Água Completa
Complete Water Intake
Support Mural Avec Prise D'eau
Soporte Ducha Mural Con Toma De Agua

CIL130

CR 79,56 € PR 121,72 € BR 121,72 € ST 121,72 €
AT 133,88 €





Monocomando Embutir 2/3 Vias Com Chuveiro Mão

AC560 AC540A

Concealed 2/3 Way Mixer With Set Hand Shower
Mitigeur Encastré 2/3 Voies Avec Kit Douchette À Main
Monomando Empotrar 2/3 Vias Con Set De Ducha De Mano

CIL090C

CR 338,53 € PR 432,34 € BR 432,34 € ST 432,34 €
AT 475,58 €





Torneira Sanita/Bidé Com Chuveiro Shut-Off

AC1360

Toilet/Bidet Tap With Shut-Off Shower
Robinet Bidet/Toilette Avec Douchette Shut-Off
Torneira Bidet/Inodoro Con Ducha Shut-Off

CIL120A

CR 77,97 € PR 94,77 € BR 94,77 € ST 94,77 €
AT 114,71 €

Monocomando Duche Com Coluna Telescópica Eco

AC1180 AC540A

Shower Mixer With Telescopic Column Eco
Mitigeur Douche Avec Colonne Telescopique Eco
Monomando Ducha Con Columna De Ducha Telescópica Eco

CIL140ECO
200
ABS
CR 413,97 €

CIL140ECO200I
200
INOX
CR 444,71 €

CIL140ECO250I
250
INOX
CR 453,58 €

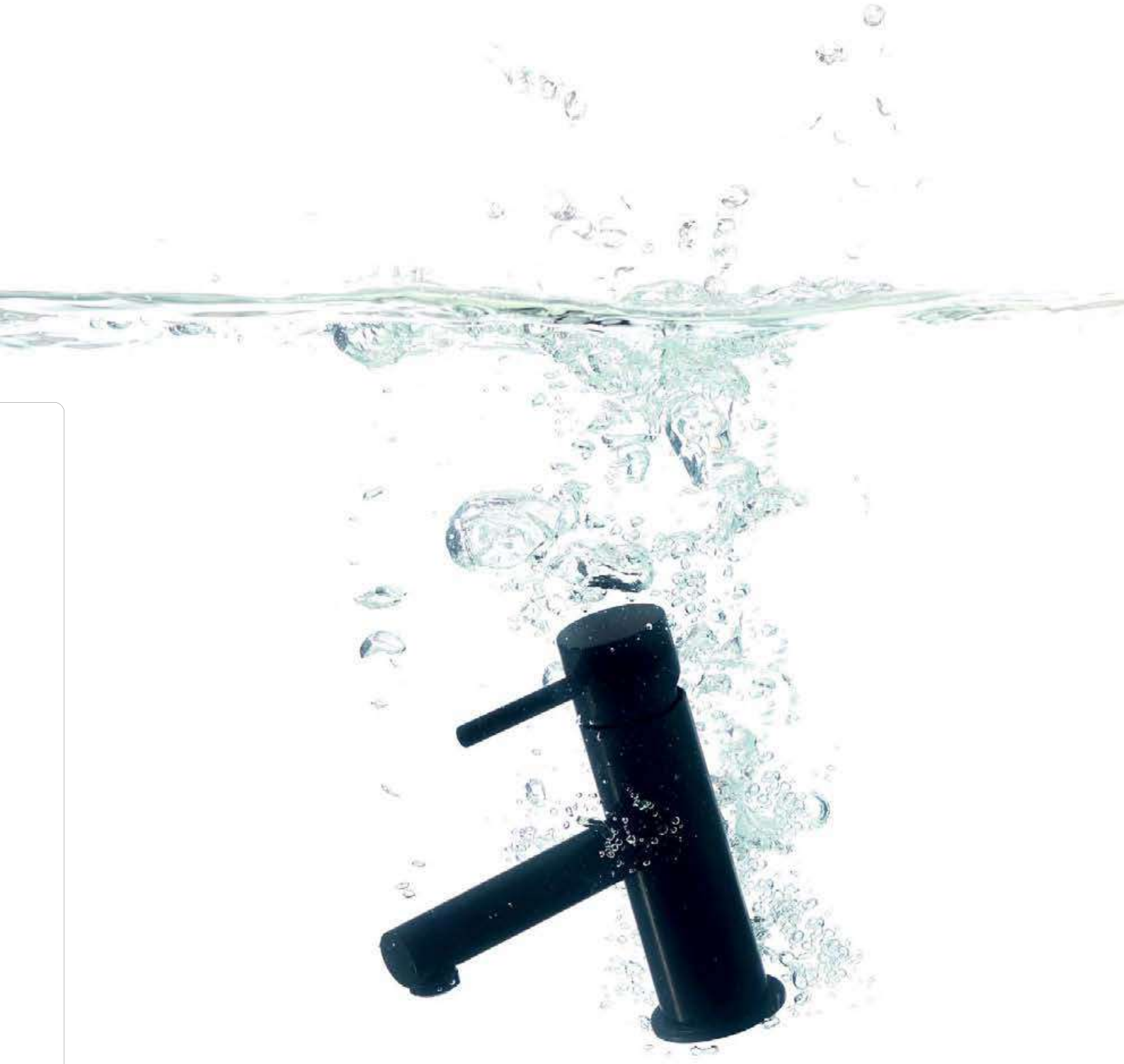





Monocomando Duche Com Coluna Telescópica Eco

AC1180 AC540A

Shower Mixer With Telescopic Column Eco
Mitigeur Douche Avec Colonne Telescopique Eco
Monomando Ducha Con Columna De Ducha Telescópica Eco

CIL140ECOPR	CIL140ECO200IPR	CIL140ECO250IPR
200 ABS	200 INOX	250 INOX
PR 532,51 €	PR 555,45 €	PR 586,85 €

Monocomando Duche Com Coluna Fixa Eco

AC1180 AC540A

Shower Mixer With Fixed Column Eco
Mitigeur Douche Avec Colonne Fixe Eco
Monomando Ducha Con Columna Fija Eco

CIL140AECO	CIL140AECO200I	CIL140AECO250I
200 ABS	200 INOX	250 INOX
CR 344,86 €	CR 375,61 €	CR 384,48 €





Monocomando Duche Com Coluna Telescópica Latão

25 35 AC1180 AC540A

Shower Mixer With Brass Telescopic Column
Mitigeur Douche Avec Colonne De Douche Laiton Telescopique
Monomando Ducha Con Coluna De Ducha Latón Telescópica

CIL140	CIL140200I	CIL140250I
200 ABS	200 INOX	250 INOX
CR 599,07 €	CR 629,50 €	CR 638,38 €
PR 845,68 €		PR 903,99 €
BR 845,68 €		BR 903,99 €
ST 845,68 €		ST 903,99 €
AT 930,24 €		AT 994,39 €

Monocomando Duche Com Coluna Fixa Latão

25 35 AC1180 AC540A

Shower Mixer With Brass Fixed Column
Mitigeur Douche Avec Colonne De Douche Laiton Fixe
Monomando Ducha Con Coluna De Ducha Latón Fija

CIL140A	CIL140A200I	CIL140A250I
200 ABS	200 INOX	250 INOX
CR 550,57 €	CR 581,33 €	CR 590,19 €
PR 787,35 €		PR 845,68 €
BR 787,35 €		BR 845,68 €
ST 787,35 €		ST 845,68 €
AT 866,09 €		AT 930,24 €



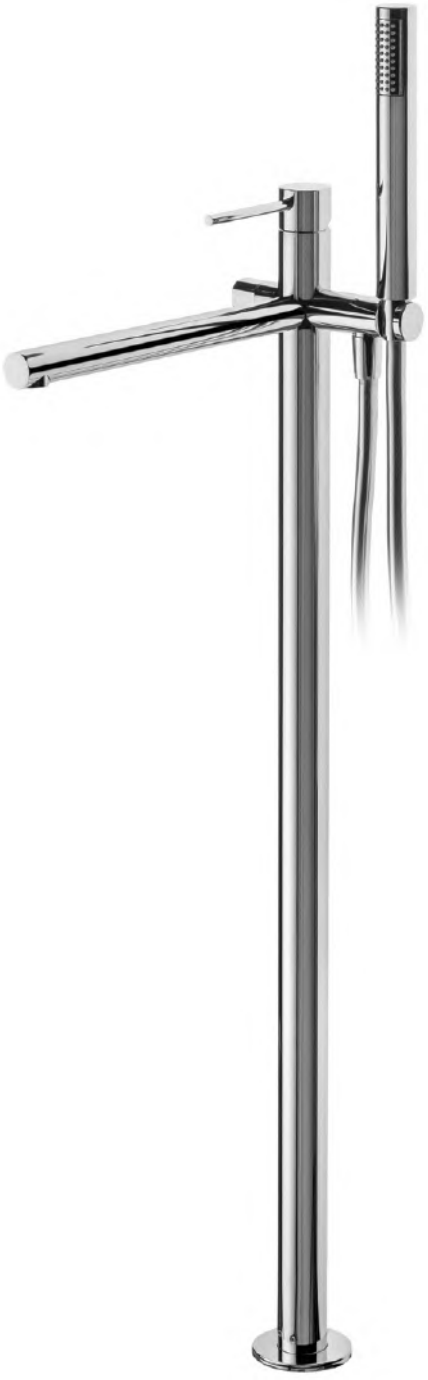

Monocomando Banheira 3 Furos
3 Hole Bath Mixer
Mitigeur Baignoir 3 Trous
Monomando Baño 3 Agujeros

35 L
AC1060

CIL115

CR 359,75 € PR 458,98 €
BR 458,98 € ST 458,98 €
AT 504,87 €

CIL116

CR 534,41 € PR 668,17 €
BR 668,17 € ST 668,17 €
AT 734,99 €





Monocomando Embutir Banheira
Concealed Bath Mixer
Mitigeur Baignoire Encastré
Monomando Baño Empotrar

35
AC540A

CIL070B

CR 257,38 € PR 335,98 € BR 335,98 € ST 335,98 €
AT 369,59 €

Monocomando Banheira Montagem Ao Chão

30
AC1480

Floor-Mounted Bath Mixer
Mitigeur Baignoir/Douche Montage Au Sol
Monomando Baño-Ducha Al Suelo

CIL155

CR 959,15 € PR 1 177,85 € BR 1 177,85 € ST 1 177,85 €
AT 1 295,64 €





Monocomando Embutir Banheira 2/3 Vias

AC560 AC540A

Concealed 2/3 Way Bath Mixer
Mitigeur Baignoire Encastré 2/3 Voies
Monomando Baño Empotrar 2/3 Vias

CIL090CB

CR 338,53 € PR 405,72 € BR 405,72 € ST 405,72 €
AT 446,29 €



Monocomando Cabeleireiro Completo Com Chuveiro Shut-Off

AC540A

Hair Salon Mixer With Shut-Off Shower
Mitigeur Coiffeur Avec Douchette Shut-Off
Monomando Peluqueria Con Ducha Shut-Off

CIL160

CR 155,32 € PR 186,38 € BR 186,38 € ST 186,38 €
AT 205,01 €





Monocomando Sanita/Bidet Com Chuveiro Shut-Off

AC540A

Concealed Toilet/Bidet Mixer With Shut-Off Shower
Mitigeur Encastré Bidet/Toilette Avec Douchette Shut-Off
Monomando Empotrar Bidet/Inodoro Con Ducha Shut-Off

CIL120

CR 197,79 € PR 237,10 € BR 237,10 € ST 237,10 €
AT 260,80 €





Monocomando Misturador Distribuidor Bancada

AC1418

Deck Mixer Diverter
Mitigeur De Comptoir Inverseur
Monomando Empotrar Distribuidor De Encimera

CIL100B

CR 124,89 € PR 149,62 € BR 149,62 € ST 149,62 €
AT 164,57 €





Monocomando Misturador Bancada
Deck-Mounted Mixer
Mitigeur De Comptoir
Monomando Empotrar De Encimera

35
AC540A

Bica Banheira Parede Com 190mm
Bath Wall Spout With 190mm
Bec De Baignoire Mural Avec 190mm
Caño Bañera Pared Con 190mm

CIL110A

CR 83,36 € PR 100,17 € BR 100,17 € ST 100,17 €
AT 110,18 €

CIL100A

CR 56,74 € PR 68,47 € BR 68,47 € ST 68,47 €
AT 75,31 €







Manípulo
Handle
Poignée
Maneta

AC650

CR 19,33 € PR 22,83 €
BR 22,83 € ST 22,83 €
AT 25,10 €

AC660

CR 19,96 € PR 24,09 €
BR 24,09 € ST 24,09 €
AT 26,50 €

Manípulo
Handle
Poignée
Maneta

AC1110

EMBUTIDO | CONCEALED | ENCASTRÉ | EMPOTRAR

CR 19,33 € PR 19,33 €
BR 19,33 € ST 23,20 €
AT 25,51 €

AC1210

DISTRIBUIDOR | DISTRIBUTOR | DISTRIBUTEUR | DISTRIBUIDOR

CR 19,65 € PR 19,65 €
BR 19,65 € ST 23.59€
AT 25,94 €

As fotografias são meramente ilustrativas, os chuveiros de mão poderão apresentar alterações de design nas diferentes cores
The photographs are displayed for illustrative purposes only, the hand showers may present design changes in different colours.
Las fotografías son meramente ilustrativas, las duchas de mano podrán presentar cambios de diseño en colores distintos.
Les images sont simplement illustrative. Les douches à main peuvent avoir des changements de conception dans différentes couleurs.

NOR
M

CR **CROMADO** | CHROME | CHROME | CROMO



A

5 l/m 3 bar



Monocomando Lavatório
Washbasin Mixer
Mitigeur Lavabo
Monomando Lavabo

35 AC1510

NORM010

CR 78,29 €

NORM011

CR 91,29 €

5 l/m 3 bar



Monocomando Bidé
Bidet Mixer
Mitigeur Bidet
Monomando Bidé

35 AC1510

NORM020

CR 78,29 €

NORM021

CR 91,29 €



Monocomando Duche
Shower Mixer
Mitigeur Douche
Monomando Ducha

35 AC1500

NORM030

CR 113,79 €



Monocomando Banheira
Bath Mixer
Mitigeur Baignoir
Monomando Baño

35 AC1500

NORM040

CR 125,83 €

5 l/m 3 bar

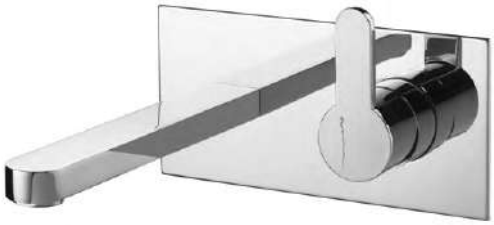



Monocomando Embutir Lavatório
Concealed Washbasin Mixer
Mitigeur Lavabo Encastré
Monomando Lavabo Empotrar

35 AC540A

NORM070

CR 222,82 €

5 l/m 3 bar



Monocomando Embutir Lavatório
Concealed Washbasin Mixer
Mitigeur Lavabo Encastré
Monomando Lavabo Empotrar

35 AC540A

NORM070A

CR 206,34 €

5 l/m 3 bar



Monocomando Embutir Lavatório
Concealed Washbasin Mixer
Mitigeur Lavabo Encastré
Monomando Lavabo Empotrar

35 AC540A

NORM070C

CR 212,05 €

5 l/m 3 bar



Monocomando Lavatório Parede/ Bancada
Wall/Deck-Mounted Concealed Washbasin Mixer
Mitigeur Lavabo Encastré De Mur/Plan
Monomando Lavabo Empotrar De Pared/ Encimera

25 AC550

NORM100

CR 161,66 €



Monocomando Embutir Duche 1 Via
Concealed 1 Way Out Shower Mixer
Mitigeur Douche Encastré 1 Voie
Monomando Ducha Empotrar 1 Via

AC540A

NORM090

CR 136,30 €





Monocomando Embutir Banho/Duche 2 Vias
Concealed 2 Way Bath/Shower Mixer
Mitigeur Baignoire/Douche Encastré 2 Voies
Monomando Baño/Ducha Empotrar 2 Vias

AC1840 AC540A

NORM080

CR 203,49 €



Monocomando Embutir 2/3 Vias Com Chuveiro Mão

AC560 AC540A

Concealed 2/3 Way Mixer With Set Hand Shower
Mitigeur Encastré 2/3 Voies Avec Kit Douchette À Main
Monomando Empotrar 2/3 Vias Con Set De Ducha De Mano

NORM090C1

CR 326,80 €



Tomada Água Completa

Complete Water Intake
Support Mural Avec Prise D'eau
Soporte Ducha Mural Con Toma De Agua

NORM130

CR 91,29 €







Monocomando Duche Com Coluna Telescópica Eco

AC1500

Shower Mixer With Telescopic Column Eco
Mitigeur Douche Avec Colonne Telescopique Eco
Monomando Ducha Con Columna De Ducha Telescópica Eco

NORM140ECO 200 ABS

CR 331,23 €

Monocomando Duche Com Coluna Fixa Eco

AC1500

Shower Mixer With Fixed Column Eco
Mitigeur Douche Avec Colonne Fixe Eco
Monomando Ducha Con Columna De Ducha Fija Eco

NORM140AECO 200 ABS

CR 265,31 €



Monocomando Embutir
Sanita/Bidé Com Chuveiro Shut-Off

AC540A

Concealed Toilet/Bidet Mixer With Shut-Off Shower
Mitigeur Encastré Bidet/Toilette Avec Douchette Shut-Off
Monomando Empotrar Bidet/Inodoro Con Ducha Shut-Off

NORM120

CR 197,79 €



Monocomando Misturador Bancada

AC550

Deck-Mounted Mixer
Mitigeur De Comptoir
Monomando Empotrar De Encimera

NORM110A

CR 89,39 €



Bica Banheira Parede Com 190mm
Bath Wall Spout With 190mm
Bec De Baignoire Mural Avec 190mm
Caño Bañera Pared Con 190mm

NORM100A

CR 73,22 €



Manípulo
Handle
Poignée
Maneta

AC1740

CR 19,33 €

AC1210
DISTRIBUIDOR | DISTRIBUTOR
DISTRIBUTEUR | DISTRIBUIDOR

CR 19,65 €

As fotografias são meramente ilustrativas, os chuveiros de mão poderão apresentar alterações de design nas diferentes cores
The photographs are displayed for illustrative purposes only, the hand showers may present design changes in different colours.
Las fotografías son meramente ilustrativas, las duchas de mano podrán presentar cambios de diseño en colores distintos.
Les images sont simplement illustrative. Les douches à main peuvent avoir des changements de conception dans différentes couleurs.

OVA

CR **CROMADO** | CHROME | CHROME | CROMO

PR **PRETO MATE** | BLACK MATT | NOIR MAT | NEGRO MATE

BR **BRANCO MATE** | WHITE MATT | BLANC MAT | BLANCO MATE

ST **SATINOX** | SATINOX | SATINOX | SATINOX

AT **ANTRACITE** | ANTHRACITE | ANTHRACITE | ANTRACITA

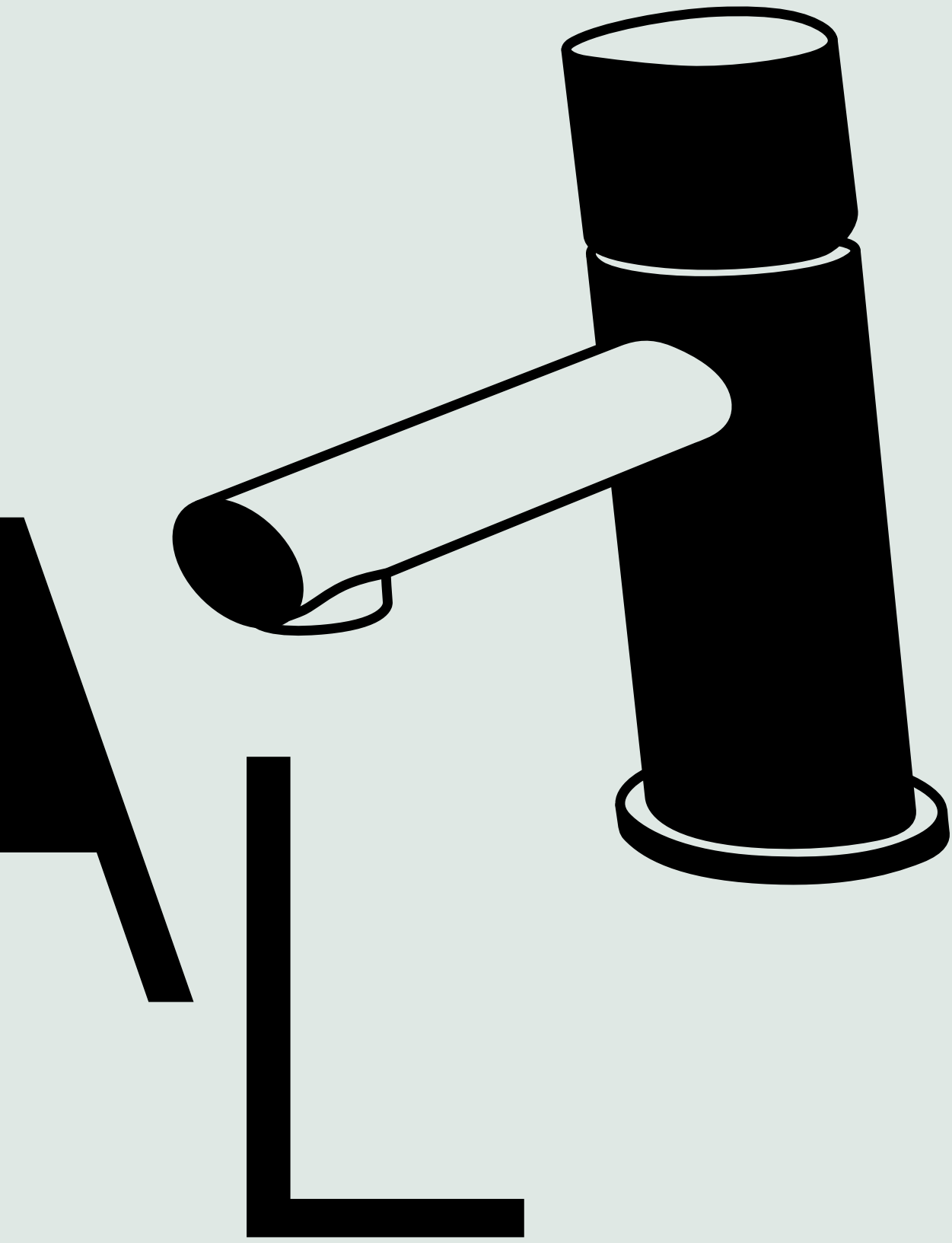

5 l/m 3 bar



Monocomando Lavatório
Washbasin Mixer
Mitigeur Lavabo
Monomando Lavabo

25L AC570

OVAL010	OVAL011	OVAL010R	OVAL011R
CR 155,32 €	CR 168,31 €	CR 159,11 €	CR 172,11 €
PR 186,38 €	PR 201,60 €	PR 191,45 €	PR 206,67 €
BR 186,38 €	BR 201,60 €	BR 191,45 €	BR 206,67 €
ST 186,38 €	ST 201,60 €	ST 191,45 €	ST 206,67 €
AT 205,01 €	AT 221,75 €	AT 210,60 €	AT 227,33 €

5 l/m 3 bar



Monocomando Bidé
Bidet Mixer
Mitigeur Bidet
Monomando Bidé

25L AC570

OVAL020	OVAL021	OVAL020R	OVAL021R
CR 155,32 €	CR 168,31 €	CR 159,11 €	CR 172,11 €
PR 186,38 €	PR 201,60 €	PR 191,45 €	PR 206,67 €
BR 186,38 €	BR 201,60 €	BR 191,45 €	BR 206,67 €
ST 186,38 €	ST 201,60 €	ST 191,45 €	ST 206,67 €
AT 205,01 €	AT 221,75 €	AT 210,60 €	AT 227,33 €

5 l/m 3 bar



Monocomando Lavatório Alto
Washbasin High Mixer
Mitigeur Lavabo Haut
Monomando Lavabo Alto

25L AC570

OVAL050 120MM	OVAL051 120MM	OVAL050R 120MM	OVAL051R 120MM
CR 240,26 €	CR 253,25 €	CR 244,39 €	CR 257,38 €
PR 287,81 €	PR 304,29 €	PR 292,88 €	PR 309,36 €
BR 287,81 €	BR 304,29 €	BR 292,88 €	BR 309,36 €
ST 287,81 €	ST 304,29 €	ST 292,88 €	ST 309,36 €
AT 316,58 €	AT 334,72 €	AT 322,17 €	AT 340,30 €

OVAL050B 180MM	OVAL051B 180MM	OVAL050BR 180MM	OVAL051BR 180MM
CR 261,19 €	CR 274,18 €	CR 265,31 €	CR 278,30 €
PR 313,17 €	PR 329,65 €	PR 318,24 €	PR 333,45 €
BR 313,17 €	BR 329,65 €	BR 318,24 €	BR 333,45 €
ST 313,17 €	ST 329,65 €	ST 318,24 €	ST 333,45 €
AT 344,48 €	AT 362,62 €	AT 350,06 €	AT 366,79 €









Monocomando Duche
Shower Mixer
Mitigeur Douche
Monomando Ducha

30 AC1480

Monocomando Banheira
Bath Mixer
Mitigeur Baignoir
Monomando Baño

30 AC1480

OVAL030				OVAL030R			
CR	213,33 €	PR	318,24 €	CR	217,12 €	PR	323,31 €
BR	318,24 €	ST	318,24 €	BR	323,31 €	ST	323,31 €
AT	350,06 €			AT	355,64 €		

OVAL040				OVAL040R			
CR	232,02 €	PR	341,06 €	CR	235,83 €	PR	346,13 €
BR	341,06 €	ST	341,06 €	BR	346,13 €	ST	346,13 €
AT	375,16 €			AT	380,74 €		

5 l/m 3 bar





5 l/m 3 bar





Monocomando Embutir Lavatório
Concealed Washbasin Mixer
Mitigeur Lavabo Encastré
Monomando Lavabo Empotrar

35 AC540A

Monocomando Embutir Lavatório
Concealed Washbasin Mixer
Mitigeur Lavabo Encastré
Monomando Lavabo Empotrar

35 AC540A

OVAL070A							
CR	214,27 €	PR	257,38 €	BR	257,38 €	ST	257,38 €
AT	283,12 €						

OVAL070							
CR	244,06 €	PR	292,88 €	BR	292,88 €	ST	292,88 €
AT	322,17 €						





5 l/m 3 bar



Monocomando Embutir Lavatório
Concealed Washbasin Mixer
Mitigeur Lavabo Encastré
Monomando Lavabo Empotrar

35 AC540A

OVAL070C

CR 232,66 € PR 278,93 € BR 278,93 € ST 278,93 €
AT 306,83 €

5 l/m 3 bar



Monocomando Lavatório Parede/Bancada
Wall/Deck-Mounted Concealed Washbasin Mixer
Mitigeur Lavabo Encastré De Mur/Plan
Monomando Lavabo Empotrar De Pared/ Encimera

35 AC540A

OVAL100

CR 177,50 € PR 213,00 € BR 213,00 € ST 213,00 €
AT 234,30 €



Monocomando Embutir Duche 1 Via
Concealed 1 Way Out Shower Mixer
Mitigeur Douche Encastré 1 Voie
Monomando Ducha Empotrar 1 Via

35 AC540A

OVAL090

CR 137,25 € PR 164,83 € BR 164,83 € ST 164,83 €
AT 181,31 €





Monocomando Embutir Banho/Duche 2 Vias
Concealed 2 Way Bath/Shower Mixer
Mitigeur Baignoire/Douche Encastré 2 Voies
Monomando Baño/Ducha Empotrar 2 Vias

25 AC1840 35 AC540A

OVAL080

CR 221,88 € PR 266,26 € BR 266,26 € ST 266,26 €
AT 292,88 €



Monocomando Embutir
2/3 Vias Com Chuveiro Mão

AC560 AC540A

Concealed 2/3 Way Mixer With Set Hand Shower
Mitigeur Encastré 2/3 Voies Avec Kit Douchette À Main
Monomando Empotrar 2/3 Vias Con Set De Ducha De Mano

OVAL090C

CR 338,53 € PR 432,34 € BR 432,34 € ST 432,34 €
AT 475,58 €







Monocomando Embutir Banho/Duche
Concealed Way Bath/Shower Mixer
Mitigeur Baignoire/Douche Encastré
Monomando Baño/Ducha Empotrar

AC560 AC540A

Monocomando Duche Com Coluna Telescópica Latão e Chuveiro Teto Oval

AC1480

Shower Mixer With Brass Telescopic Column And Oval Shower Head | Mitigeur Douche Avec Colonne De Douche Laiton Telescopique Et Douche De Tête Oval | Monomando Ducha Con Coluna De Ducha Latón Telescópica Y Ducha De Techo

OVAL090A
3 SAÍDAS| 3 WAY|
3 VOIES | 3 VIAS

CR 312,21 € PR 375,29 €
BR 375,29 € ST 375,29 €
AT 412,82 €

OVAL090B
4 SAÍDAS| 4 WAY|
4 VOIES | 4 VIAS

CR 327,75 € PR 393,05 €
BR 393,05 € ST 393,05 €
AT 432,34 €

OVAL140

CR 702,08 € PR 862,16 € BR 862,16 € ST 862,16 €
AT 948,37 €







Tomada Água Completa
Complete Water Intake
Support Mural Avec Prise D'eau
Soporte Ducha Mural Con Toma De Agua

OVAL130

CR 88,44 € PR 133,12 € BR 133,12 € ST 133,12 €
AT 146,44 €



Monocomando Embutir Sanita/Bidé Com Chuveiro Shut-Off

35 AC540A

Concealed Toilet/Bidet Mixer With Shut-Off Shower
Mitigeur Encastré Bidet/Toilette Avec Douchette Shut-Off
Monomando Empotrar Bidet/Inodoro Con Ducha Shut-Off

OVAL120

CR 222,51 € PR 267,52 € BR 267,52 € ST 267,52 €
AT 294,27 €



Bica Parede Com 190mm
Bath Wall Spout With 190mm
Bec De Baignoire Mural Avec 190mm
Caño Bañera Pared Con 190mm

OVAL100A

CR 65,93 € PR 78,61 € BR 78,61 € ST 78,61 €
AT 86,47 €



Monocomando Misturador Bancada
Deck-Mounted Mixer
Mitigeur De Comptoir
Monomando Empotrar De Encimera

30 AC1480

OVAL110A

CR 109,35 € PR 131,86 € BR 131,86 € ST 131,86 €
AT 145,05 €





Manípulo
Handle
Poignée
Maneta

AC670	AC680	AC1270 DISTRIBUIDOR DISTRIBUTOR DISTRIBUTEUR DISTRIBUIDOR
CR 25,36 €	CR 26,94 €	CR 25,36 €
PR 30,43 €	PR 32,97 €	PR 30,43 €
BR 30,43 €	BR 32,97 €	BR 30,43 €
ST 30,43 €	ST 32,97 €	ST 30,43 €
AT 33,48 €	AT 36,26 €	AT 33,48 €

As fotografias são meramente ilustrativas, os chuveiros de mão poderão apresentar alterações de design nas diferentes cores
The photographs are displayed for illustrative purposes only, the hand showers may present design changes in different colours.
Las fotografías son meramente ilustrativas, las duchas de mano podrán presentar cambios de diseño en colores distintos.
Les images sont simplement illustrative. Les douches à main peuvent avoir des changements de conception dans différentes couleurs.





PLA

CR **CROMADO** | CHROME | CHROME | CROMO

PR **PRETO MATE** | BLACK MATT | NOIR MAT | NEGRO MATE

BR **BRANCO MATE** | WHITE MATT | BLANC MAT | BLANCO MATE

ST **SATINOX** | SATINOX | SATINOX | SATINOX

AT **ANTRACITE** | ANTHRACITE | ANTHRACITE | ANTRACITA

OR **DOURADO** | GOLD | DORÉ | DORADO

ORM **DOURADO MATE** | GOLD MATT | DORÉ MAT | DORADO MATE

CB **COBRE** | COPPER | CUIVRE | COBRE

CBM **COBRE MATE** | COPPER MATT | CUIVRE MAT | COBRE MATE

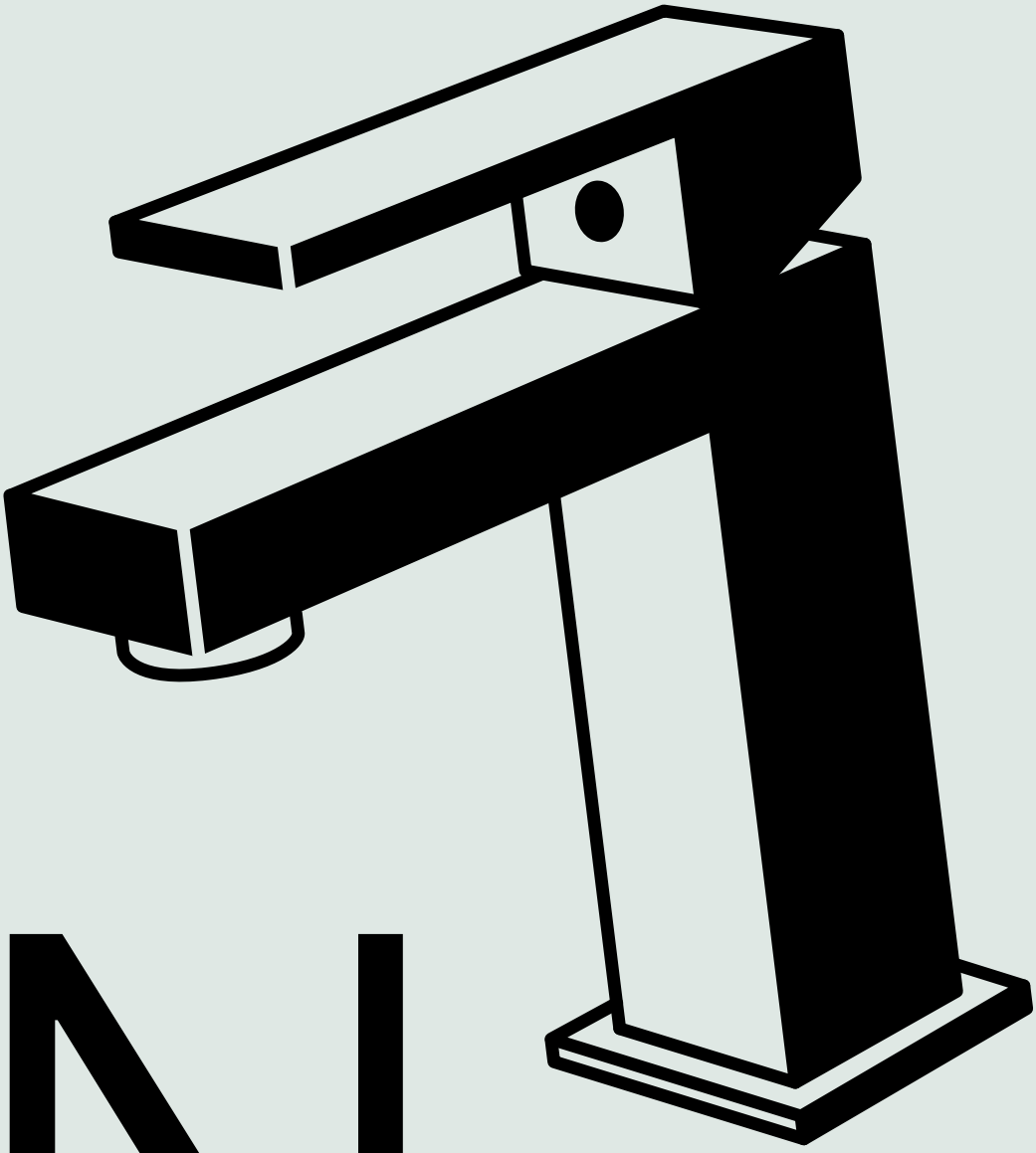

AN

5 l/m 3 bar



Monocomando Lavatório
Washbasin Mixer
Mitigeur Lavabo
Monomando Lavabo

25L
AC570

PLAN010

CR	155,32 €	OR	284,25 €
PR	155,32 €	OR M	325,43 €
BR	155,32 €	CB	284,25 €
ST	186,38 €	CB M	325,43 €
AT	205,01 €		

PLAN011

CR	168,31 €	OR	308,15 €
PR	168,31 €	OR M	353,31 €
BR	168,31 €	CB	308,15 €
ST	201,60 €	CB M	353,31 €
AT	221,75 €		

5 l/m 3 bar



Monocomando Lavatório Alto
Washbasin High Mixer
Mitigeur Lavabo Haut
Monomando Lavabo Alto

25L
AC570

PLAN050

( )
120MM

CR	216,81 €
PR	216,81 €
BR	216,81 €
ST	259,91 €
AT	285,90 €
OR	397,15 €
OR M	454,26 €
CB	397,15 €
CB M	454,26 €

PLAN051

( )
120MM

CR	229,80 €
PR	229,80 €
BR	229,80 €
ST	276,40 €
AT	304,04 €
OR	421,06 €
OR M	482,16 €
CB	421,06 €
CB M	482,16 €

PLAN050A

( )
180MM

CR	252,31 €
PR	252,31 €
BR	252,31 €
ST	303,03 €
AT	333,33 €
OR	462,23 €
OR M	528,64 €
CB	462,23 €
CB M	528,64 €

PLAN051A

( )
180MM

CR	265,31 €
PR	265,31 €
BR	265,31 €
ST	318,24 €
AT	350,06 €
OR	486,14 €
OR M	556,54 €
CB	486,14 €
CB M	556,54 €

5 l/m 3 bar



Monocomando Bidé
Bidet Mixer
Mitigeur Bidet
Monomando Bidé

25L
AC570

PLAN020

CR	155,32 €	OR	284,25 €
PR	155,32 €	OR M	325,43 €
BR	155,32 €	CB	284,25 €
ST	186,38 €	CB M	325,43 €
AT	205,01 €		

PLAN021

CR	168,31 €	OR	308,15 €
PR	168,31 €	OR M	353,31 €
BR	168,31 €	CB	308,15 €
ST	201,60 €	CB M	353,31 €
AT	221,75 €		



Monocomando Duche
Shower Mixer
Mitigeur Douche
Monomando Ducha

30
AC1480

PLAN030

CR	250,40 €	ST	346,13 €	OR	529,98 €	CB	529,98 €
PR	288,75 €	AT	380,74 €	OR M	605,68 €	CB M	605,68 €
BR	288,75 €						



5 l/m 3 bar





Monocomando Banheira
Bath Mixer
Mitigeur Baignoir
Monomando Baño

25 AC1840 30 AC1480

Monocomando Embutir Lavatório
Concealed Washbasin Mixer
Mitigeur Lavabo Encastré
Monomando Lavabo Empotrar

35 AC540A

PLAN040

CR	274,49 €	ST	375,29 €	OR	573,80 €	CB	573,80 €
PR	312,85 €	AT	412,82 €	OR M	656,16 €	CB M	656,16 €
BR	312,85 €						

PLAN070

CR	261,82 €	ST	314,43 €	OR	479,50 €	CB	479,50 €
PR	261,82 €	AT	345,87 €	OR M	548,57 €	CB M	548,57 €
BR	261,82 €						

5 l/m 3 bar



5 l/m 3 bar



Monocomando Embutir Lavatório
Concealed Washbasin Mixer
Mitigeur Lavabo Encastré
Monomando Lavabo Empotrar

35 AC540A

Monocomando Embutir Lavatório
Concealed Washbasin Mixer
Mitigeur Lavabo Encastré
Monomando Lavabo Empotrar

35 AC540A

PLAN070A

CR	233,92 €	ST	280,20 €	OR	429,03 €	CB	429,03 €
PR	233,92 €	AT	308,22 €	OR M	490,13 €	CB M	490,13 €
BR	233,92 €						

PLAN070C

CR	249,46 €	ST	299,22 €	OR	456,92 €	CB	456,92 €
PR	249,46 €	AT	329,14 €	OR M	523,33 €	CB M	523,33 €
BR	249,46 €						

5 l/m 3 bar







Monocomando Lavatório Parede/Bancada
Wall/Deck-Mounted Concealed Washbasin Mixer
Mitigeur Lavabo Encastré De Mur/Plan
Monomando Lavabo Empotrar De Pared/ Encimera

35 AC540A

PLAN100

CR	161,66 €	ST	193,98 €	OR	296,21 €	CB	296,21 €
PR	161,66 €	AT	213,38 €	OR M	338,71 €	CB M	338,71 €
BR	161,66 €						

Monocomando Embutir Duche 1 Via
Concealed 1 Way Out Shower Mixer
Mitigeur Douche Encastré 1 Voie
Monomando Ducha Empotrar 1 Via

35 AC540A

PLAN090

CR	145,81 €	ST	174,97 €	OR	266,98 €	CB	266,98 €
PR	145,81 €	AT	192,46 €	OR M	305,50 €	CB M	305,50 €
BR	145,81 €						







Monocomando Embutir Banho/Duche 2 Vias
Concealed 2 Way Bath/Shower Mixer
Mitigeur Baignoire/Douche Encastré 2 Voies
Monomando Baño/Ducha Empotrar 2 Vias

25 AC1840 35 AC540A

PLAN080

CR	204,76 €	ST	245,97 €	OR	375,90 €	CB	375,90 €
PR	204,76 €	AT	270,56 €	OR M	429,03 €	CB M	429,03 €
BR	204,76 €						

Monocomando Duche Embutir Botão 2 Vias
Concealed 2 Way Shower Mixer
Mitigeur Douche Encastré 2 Voies
Monomando Ducha Empotrar 2 Vias

CLIC AC1900 35 AC540A

PLAN080B2

CR	270,48 €	ST	324,58 €	OR	495,88 €	CB	495,88 €
PR	270,48 €	AT	357,03 €	OR M	566,72 €	CB M	566,72 €
BR	270,48 €						



5 l/m 3 bar

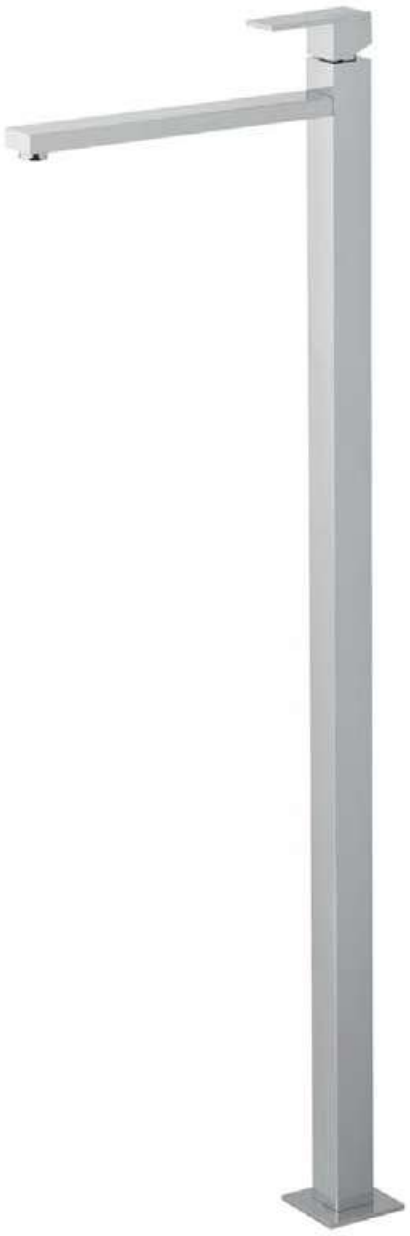

Monocomando Duche Embutir Botão 3 Vias
Concealed 3 Way Shower Mixer
Mitigeur Douche Encastré 3 Voies
Monomando Ducha Empotrar 3 Vias

CLIC AC1900 | 35 AC540A

PLAN090B3

CR	371,91 €	ST	446,29 €	OR	681,84 €	CB	681,84 €
PR	371,91 €	AT	490,92 €	OR M	779,24 €	CB M	779,24 €
BR	371,91 €						





Monocomando Embutir Banho/Duche 3 Vias
Concealed 3 Way Bath/Shower Mixer
Mitigeur Baignoire/Douche Encastré 3 Voies
Monomando Baño/Ducha Empotrar 3 Vias

AC560 | 35 AC540A

PLAN090A

CR	304,92 €	ST	366,41 €	OR	559,20 €	CB	559,20 €
PR	304,92 €	AT	403,05 €	OR M	638,89 €	CB M	638,89 €
BR	304,92 €						

Monocomando Lavatório Chão
Washbasin Mixer Floor Mounted
Mitigeur Lavabo Au Sol
Monomando Lavabo Al Suelo

30 AC1480

PLAN150

CR	954,11 €	ST	1 144,89 €	OR	1 749,31 €	CB	1 749,31 €
PR	954,11 €	AT	1 259,39 €	OR M	1 999,02 €	CB M	1 999,02 €
BR	954,11 €						





Monocomando Embutir
2/3 Vias Com Chuveiro Mão

AC560 AC540A

Concealed 2/3 Way Mixer With Set Hand Shower
Mitigeur Encastré 2/3 Voies Avec Kit Douchette À Main
Monomando Empotrar 2/3 Vias Con Set De Ducha De Mano

PLAN090C

CR	338,53 €	ST	426,01 €	OR	650,84 €	CB	650,84 €
PR	354,68 €	AT	468,60 €	OR M	743,82 €	CB M	743,82 €
BR	354,68 €						

Monocomando Embutir
2 Vias Com Chuveiro Mão

AC1900 AC540A

Concealed 2 Way Mixer With Set Hand Shower
Mitigeur Encastré 2 Voies Avec Kit Douchette À Main
Monomando Emporar 2 Vias Con Set De Ducha De Mano

PLAN090CB2

CR	389,31 €	ST	489,90 €	OR	748,47 €	CB	748,47 €
PR	407,88 €	AT	538,89 €	OR M	855,39 €	CB M	855,39 €
BR	407,88 €						





Monocomando Embutir
3 Vias Com Chuveiro Mão

AC1900 AC540A

Concealed 3 Way Mixer With Set Hand Shower
Mitigeur Encastré 3 Voies Avec Kit Douchette À Main
Monomando Emporar 3 Vias Con Set De Ducha De Mano

PLAN090CB3

CR	406,23 €	ST	511,21 €	OR	781,01 €	CB	781,01 €
PR	425,62 €	AT	562,33 €	OR M	892,58 €	CB M	892,58 €
BR	425,62 €						

Tomada Água Completa
Complete Water Intake
Support Mural Avec Prise D'eau
Soporte Ducha Mural Con Toma De Agua

PLAN130

CR	96,99 €	ST	135,67 €	OR	207,21 €	CB	207,21 €
PR	113,16 €	AT	149,22 €	OR M	237,76 €	CB M	237,76 €
BR	113,16 €						





Monocomando Duche Com Coluna Telescópica Latão

AC1840 AC540A

Shower Mixer With Brass Telescopic Column
Mitigeur Douche Avec Colonne De Douche Laiton Telescopique
Monomando Ducha Con Coluna De Ducha Latón Telescópica

Monocomando Duche Com Coluna Fixa Latão

AC1840 AC540A

Shower Mixer With Brass Fixed Column
Mitigeur Douche Avec Colonne De Douche Laiton Fixe
Monomando Ducha Con Coluna De Ducha Latón Fija

PLAN140	PLAN140200I	PLAN140250I	PLAN140A	PLAN140A200I	PLAN140A250I
200 ABS	200 INOX	250 INOX	200 ABS	200 INOX	250 INOX
CR 753,12 €	CR 785,45 €	CR 793,37 €	CR 730,30 €	CR 762,62 €	CR 770,55 €
PR 949,07 €		PR 998,23 €	PR 923,97 €		PR 973,13 €
BR 949,07 €		BR 998,23 €	BR 923,97 €		BR 973,13 €
ST 1 035,85 €		ST 1 089,11 €	ST 1 007,96 €		ST 1 061,21 €
AT 1 139,44 €		AT 1 198,01 €	AT 1 108,76 €		AT 1 167,33 €
OR 1 581,95 €		OR 1 664,30 €	OR 1 539,45 €		OR 1 621,80 €
OR M 1 807,75 €		OR M 1 902,05 €	OR M 1 759,94 €		OR M 1 854,24 €
CB 1 581,95 €		CB 1 664,30 €	CB 1 539,45 €		CB 1 621,80 €
CB M 1 807,75 €		CB M 1 902,05 €	CB M 1 759,94 €		CB M 1 854,24 €









Monocomando Duche Com Coluna Telescópica Eco

25 30

AC1840 AC540A

Shower Mixer With Telescopic Column Eco
Mitigeur Douche Avec Colonne Telescopique Eco
Monomando Ducha Con Columna De Ducha Telescópica Eco

PLAN140ECO	PLAN140ECO200I	PLAN140ECO250I
200 ABS	200 INOX	250 INOX
CR 506,83 €	CR 539,17 €	CR 547,09 €

Monocomando Duche Com Coluna Telescópica Eco

25 30

AC1840 AC540A

Shower Mixer With Telescopic Column Eco
Mitigeur Douche Avec Colonne Telescopique Eco
Monomando Ducha Con Columna De Ducha Telescópica Eco

PLAN140ECOPR	PLAN140ECO200IPR	PLAN140ECO250IPR
200 ABS	200 INOX	250 INOX
PR 621,26 €	PR 647,46 €	PR 683,45 €



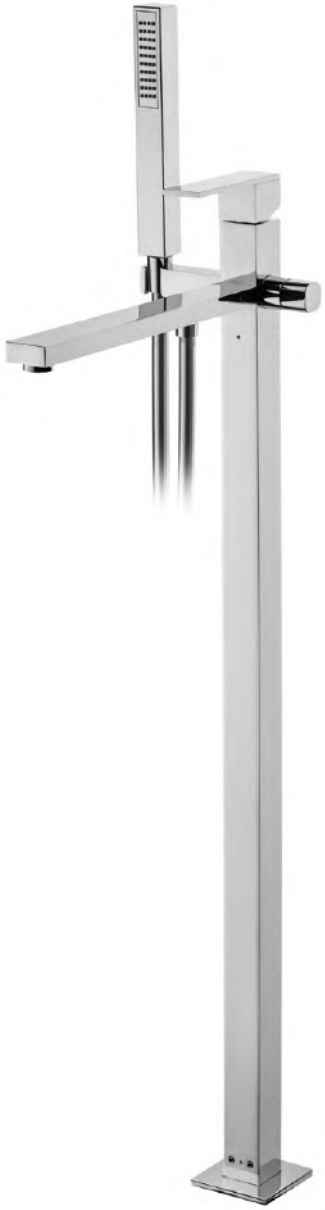

Monocomando Banheira Coluna Telescópica Latão

25 30

AC1840 AC540A

Bath Mixer With Telescopic Column
Mitigeur Baignoir Avec Colonne Telescopique
Monomando Baño Con Columna De Ducha Telescópica

Monocomando Banheira MontagemAo Chão

30

AC1480

Floor-Mounted Bath Mixer
Mitigeur Baignoir Montage Au Sol
Monomando Baño Al Suelo

PLAN145

200
ABS

CR	925,23 €	ST	1 242,52 €	OR	1 896,74 €	CB	1 896,74 €
PR	1 242,52 €	AT	1 366,78 €	OR M	2 169,04 €	CB M	2 169,04 €
BR	1 242,52 €						

PLAN155

CR	1 065,65 €	ST	1 298,30 €	OR	1 983,08 €	CB	1 983,08 €
PR	1 298,30 €	AT	1 428,14 €	OR M	2 267,33 €	CB M	2 267,33 €
BR	1 298,30 €						





Monocomando Banheira 3 Furos

3 Hole Bath Mixer
Mitigeur Baignoir 3 Trous
Monomando Baño 3 Agujeros

25 AC1840 35 AC1480

Torneira Sanita/Bidé Com Chuveiro Shut-Off

Toilet/Bidet Tap With Shut-Off Shower
Robinet Bidet/Toilette Avec Douchette Shut-Off
Torneira Bidet/Inodoro Con Ducha Shut-Off

CC AC1360 STOP

PLAN110

CR	399,38 €	OR	762,42 €
PR	498,27 €	OR M	871,33 €
BR	498,27 €	CB	762,42 €
ST	498,27 €	CB M	871,33 €
AT	548,10 €		

PLAN111

CR	574,98 €	OR	1 083,85 €
PR	710,01 €	OR M	1 239,26 €
BR	710,01 €	CB	1 083,85 €
ST	710,01 €	CB M	1 239,26 €
AT	781,01 €		

PLAN120A

CR	84,32 €	ST	101,43 €	OR	154,08 €	CB	154,08 €
PR	101,43 €	AT	111,57 €	OR M	176,66 €	CB M	176,66 €
BR	101,43 €						





Monocomando Embutir Sanita/Bidé Com Chuveiro Shut-Off

35 AC540A STOP

Concealed Toilet/Bidet Mixer With Shut-Off Shower
Mitigeur Encastré Bidet/Toilette Avec Douchette Shut-Off
Monomando Empotrar Bidet/Inodoro Con Ducha Shut-Off

Monocomando Misturador Bancada

Deck-Mounted Mixer
Mitigeur De Comptoir
Monomando Empotrar De Encimera

35 AC540A

PLAN120

CR	222,82 €	ST	267,52 €	OR	409,10 €	CB	409,10 €
PR	245,11 €	AT	294,27 €	OR M	467,54 €	CB M	467,54 €
BR	245,11 €						

PLAN110A

CR	89,39 €	ST	107,77 €	OR	163,38 €	CB	163,38 €
PR	89,39 €	AT	118,54 €	OR M	187,29 €	CB M	187,29 €
BR	89,39 €						





Bica Banheira Parede Com 190mm
Bath Wall Spout With 190mm
Bec De Baignoire Mural Avec 190mm
Caño Bañera Pared Con 190mm

Manípulo
Handle
Poignée
Maneta

PLAN100A

CR	77,03 €	ST	92,55 €	OR	140,79 €	CB	140,79 €
PR	77,03 €	AT	101,81 €	OR M	162,05 €	CB M	162,05 €
BR	77,03 €						

AC690

CR	24,73 €
PR	24,73 €
BR	24,73 €
ST	29,16 €
AT	32,07 €
OR	45,16 €
OR M	51,81 €
CB	45,16 €
CB M	51,81 €

AC1080
EMBUTIDO
CONCEALED
ENCASTRÉ
EMPOTRAR

CR	25,99 €
PR	25,99 €
BR	25,99 €
ST	31,69 €
AT	34,87 €
OR	47,82 €
OR M	54,46 €
CB	47,82 €
CB M	54,46 €

AC1250
DISTRIBUIDOR
DISTRIBUTOR
DISTRIBUTEUR
DISTRIBUIDOR

CR	25,99 €
PR	25,99 €
BR	25,99 €
ST	31,69 €
AT	34,87 €
OR	47,82 €
OR M	54,46 €
CB	47,82 €
CB M	54,46 €





Par Manípulos Para Misturadora Termostática
Pair Of Handle For Thermostatic Mixer
Paire De Poignée Pour Mélangeur Thermostatique
Par De Maneta Para Mezclador Termostático

AC1200

CR	38,04 €	ST	45,64 €	OR	76,07 €	CB	76,07 €
PR	45,64 €	AT	50,47 €	OR M	79,88 €	CB M	79,88 €
BR	45,64 €						





Misturadora Duche Termostática

AC1170 AC1180

Thermostatic Shower Mixer
Mélangeur Douche Thermostatique
Mezclador Ducha Termostático

Misturadora Banheira Termostática Com Inversor Integrado

AC1170 AC1180

Thermostatic Bath Mixer With Integrated Diverter
Mélangeur Baignoir Thermostatique Avec Inverseur Intégré
Mezclador Baño Termostático Con Inversor Integrado

TERQ030

CR	276,08 €	ST	330,91 €	OR	506,07 €	CB	506,07 €
PR	330,91 €	AT	364,01 €	OR M	579,12 €	CB M	579,12 €
BR	330,91 €						

TERQ040

CR	329,97 €	ST	395,58 €	OR	604,36 €	CB	604,36 €
PR	395,58 €	AT	435,14 €	OR M	692,02 €	CB M	692,02 €
BR	395,58 €						





Misturadora Duche Termostática Com Inversor Integrado

AC1170 AC1180

Thermostatic Shower Mixer With Integrated Diverter
Mélangeur Douche Thermostatique Avec Inverseur Intégré
Mezclador Ducha Termostático Con Inversor Integrado

Misturadora Embutir Termostática 3 Vias Quadra

AC1180 AC1940

Concealed 3 Way Thermostatic Mixer
Mélangeur Encastré 3 Voies Thermostatique
Mezclador Empotrar 3 Vias Termostático

TERQ031

CR	290,03 €	ST	348,67 €	OR	531,30 €	CB	531,30 €
PR	348,67 €	AT	383,54 €	OR M	608,34 €	CB M	608,34 €
BR	348,67 €						

TERQ090A

CR	607,95 €	ST	729,03 €	OR	1 114,41 €	CB	1 114,41 €
PR	729,03 €	AT	801,93 €	OR M	1 273,80 €	CB M	1 273,80 €
BR	729,03 €						

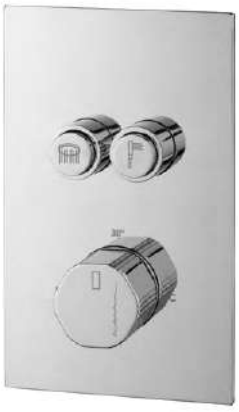



Misturadora Embutir Termostatica Clic 2 Vias Quadra

CLIC AC1900 TEK AC1940

Concealed Clic 2 Way Thermostatic Mixer Quadra
Mélangeur Encastré Clic 2 Voies Thermostatique Quadra
Mezclador Empotrar Clic 2 Vias Termostático Quadra

TERQ080B2

CR	460,06 €	ST	552,07 €	OR	843,44 €	CB	843,44 €
PR	552,07 €	AT	607,28 €	OR M	963,93 €	CB M	963,93 €
BR	552,07 €						

Misturadora Embutir Termostática
Concealed Thermostatic Mixer
Mélangeur Encastré Thermostatique
Mezclador Empotrar Termostático

25 AC1180 TEK AC1940

TERQ090 1 VIA | 1 WAY | 1 VOIE | 1 VIA

CR	433,30 €	OR	794,29 €
PR	519,83 €	OR M	908,52 €
BR	519,83 €	CB	794,29 €
ST	519,83 €	CB M	908,52 €
AT	571,81 €		

TERQ080 2 VIAS | 2 WAY | 2 VOIES | 2 VIAS

CR	433,30 €	OR	794,29 €
PR	519,83 €	OR M	908,52 €
BR	519,83 €	CB	794,29 €
ST	519,83 €	CB M	908,52 €
AT	571,81 €		





Misturadora Embutir Termostatica Clic 3 Vias Quadra

CLIC AC1900 TEK AC1940

Concealed Clic 3 Way Thermostatic Mixer Quadra
Mélangeur Encastré Clic 3 Voies Thermostatique Quadra
Mezclador Empotrar Clic 3 Vias Termostático Quadra

TERQ090B3

CR	637,56 €	ST	765,07 €	OR	1 168,86 €	CB	1 168,86 €
PR	765,07 €	AT	841,58 €	OR M	1 335,84 €	CB M	1 335,84 €
BR	765,07 €						

Misturadora Embutir Termostática 2 Vias Com Chuveiro Mão

25 AC1180 TEK AC1940

Concealed 2 Way Thermostatic Mixer With Set Hand Shower
Mélangeur Encastré 2 Voies Thermostatique Avec Kit Douchette À Main
Mezclador Empotrar 2 Vias Termostático Con Set De Ducha De Mano

TERQ090C

CR	595,91 €	ST	715,08 €	OR	1 093,16 €	CB	1 093,16 €
PR	715,08 €	AT	786,59 €	OR M	1 248,56 €	CB M	1 248,56 €
BR	715,08 €						





Misturadora Embutir Termostática Clic 2 Vias Chuveiro Mão

AC1900 AC1940

Concealed Clic 2 Way Thermostatic Mixer Set Hand Shower Mélangeur Encastré Clic 2 Voies Thermostatic Avec Kit Douchette À Main Mezclador Empotrar Clic 2 Vias Termostatico Con Set De Ducha De Mano

TERQ090CB2

CR	652,66 €	ST	822,34 €	OR	1 257,12 €	CB	1 257,12 €
PR	822,34 €	AT	904,58 €	OR M	1 435,84 €	CB M	1 435,84 €
BR	822,34 €						

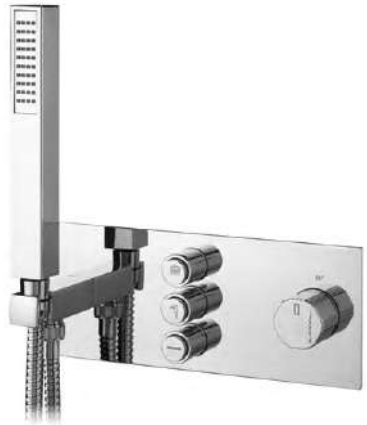

Misturadora Embutir Termostática Clic 3 Vias Chuveiro Mão

AC1900 AC1940

Concealed Clic 3 Way Thermostatic Mixer Set Hand Shower Mélangeur Encastré Clic 3 Voies Thermostatic Avec Kit Douchette À Main Mezclador Empotrar Clic 3 Vias Termostatico Con Set De Ducha De Mano

TERQ090CB3

CR	681,03 €	ST	858,10 €	OR	1 311,78 €	CB	1 311,78 €
PR	858,10 €	AT	943,91 €	OR M	1 498,27 €	CB M	1 498,27 €
BR	858,10 €						

Misturadora Duche Termostática Com Coluna Telescópica Eco

AC1170 AC1180

Thermostatic Shower Mixer With Telescopic Column Eco | Mitigeur Douche Thermostatique Avec Colonne Telescopique Eco | Mélangeur Ducha Termostático Con Columna De Ducha Telescópica Eco | Mezclador

TERQ140ECO	TERQ140ECO200I	TERQ140ECO250I
200 ABS	200 INOX	250 INOX
CR 587,03 €	CR 619,36 €	CR 627,28 €





Misturadora Duche Termostática Com Coluna Telescópica Eco Quadra Preto

AC1170 AC1180

Thermostatic Shower Mixer With Telescopic Column Eco
Mélangeur Douche Thermostatique Avec Colonne Douche Telescopique Eco
Mezclador Ducha Termostático Coluna De Ducha Telescópica Eco

TERQ140ECOPR	
PR	667,54 €

Misturadora Duche Termostática Com Coluna Telescópica Latão

AC1170 AC1180

Thermostatic Shower Mixer With Brass Telescopic Column | Mélangeur Douche Thermostatique Avec Colonne De Douche Laiton Telescopique | Mezclador Ducha Termostático Con Coluna De Ducha Latón Telescópica

	TERQ140D 200 ABS	TERQ140D200I 200 INOX	TERQ140D250I 250 INOX
CR	874,52 €	906,84 €	914,77 €
PR	1 181,66 €		1 234,92 €
BR	1 181,66 €		1 234,92 €
ST	1 181,66 €		1 234,92 €
AT	1 299,82 €		1 358,40 €
OR	1 803,76 €		1 886,12 €
OR M	2 062,78 €		2 155,76 €
CB	1 803,76 €		1 886,12 €
CB M	2 062,78 €		2 155,76 €





Misturadora Duche Termostática Com Coluna Fixa Latão

AC1170 AC1180

Thermostatic Shower Mixer With Brass Fixed Column
Mélangeur Douche Thermostatique Avec Colonne De Douche Laiton Fixe
Mezclador Ducha Termostático Con Coluna De Ducha Latón Fija

Misturadora Duche Termostática Com Coluna Telescópica Latão

AC1170 AC1180

Thermostatic Shower Mixer With Brass Telescopic Column
Mélangeur Douche Thermostatique Avec Colonne De Douche Laiton Telescopique | Mezclador Ducha Termostático Con Coluna De Ducha Latón Telescópica

TERQ140A 200 ABS		TERQ140A200I 200 INOX		TERQ140A250I 250 INOX	
CR	852,01 €	CR	884,34 €	CR	892,26 €
PR	1 139,82 €			PR	1 193,07 €
BR	1 139,82 €			BR	1 193,07 €
ST	1 139,82 €			ST	1 193,07 €
AT	1 253,80 €			AT	1 312,38 €
OR	1 741,34 €			OR	1 823,69 €
OR M	1 991,05 €			OR M	2 084,03 €
CB	1 741,34 €			CB	1 823,69 €
CB M	1 991,05 €			CB M	2 084,03 €

TERQ140 200 ABS		TERQ140200I 200 INOX		TERQ140250I 250 INOX	
CR	840,28 €	CR	872,62 €	CR	880,54 €
PR	1 153,77 €			PR	1 208,28 €
BR	1 153,77 €			BR	1 208,28 €
ST	1 153,77 €			ST	1 208,28 €
AT	1 269,14 €			AT	1 329,11 €
OR	1 762,59 €			OR	1 844,95 €
OR M	2 014,96 €			OR M	2 109,26 €
CB	1 762,59 €			CB	1 844,95 €
CB M	2 014,96 €			CB M	2 109,26 €



Misturadora Banheira Termostática Com Coluna Telescópica

AC1170 AC1180

Thermostatic Bath Mixer With Telescopic Column
Mélangeur Baignoir Thermostatique Avec Colonne De Douche Telescopique
Mezclador Baño Termostático Con Coluna De Ducha Latón Telescópica

TERQ145	TERQ145200I	TERQ145250I
200 ABS	200 INOX	250 INOX
CR 881,18 €	CR 913,50 €	CR 921,43 €
PR 1 268,48 €		
BR 1 268,48 €		
ST 1 268,48 €		
AT 1 395,33 €		
OR 1 850,73 €		
ORM 2 115,71 €		
CB 1 850,73 €		
CBM 2 115,71 €		

As fotografias são meramente ilustrativas, os chuveiros de mão poderão apresentar alterações de design nas diferentes cores. | The photographs are displayed for illustrative purposes only, the hand showers may present design changes in different colours. | Las fotografías son meramente ilustrativas, las duchas de mano podrán presentar cambios de diseño en colores distintos. | Les images sont simplement illustrative, Les douches à main peuvent avoir des changements de conception dans différentes couleurs.



CR **CROMADO** | CHROME | CHROME | CROMO

PR **PRETO MATE** | BLACK MATT | NOIR MAT | NEGRO MATE

BR **BRANCO MATE** | WHITE MATT | BLANC MAT | BLANCO MATE

ST **SATINOX** | SATINOX | SATINOX | SATINOX

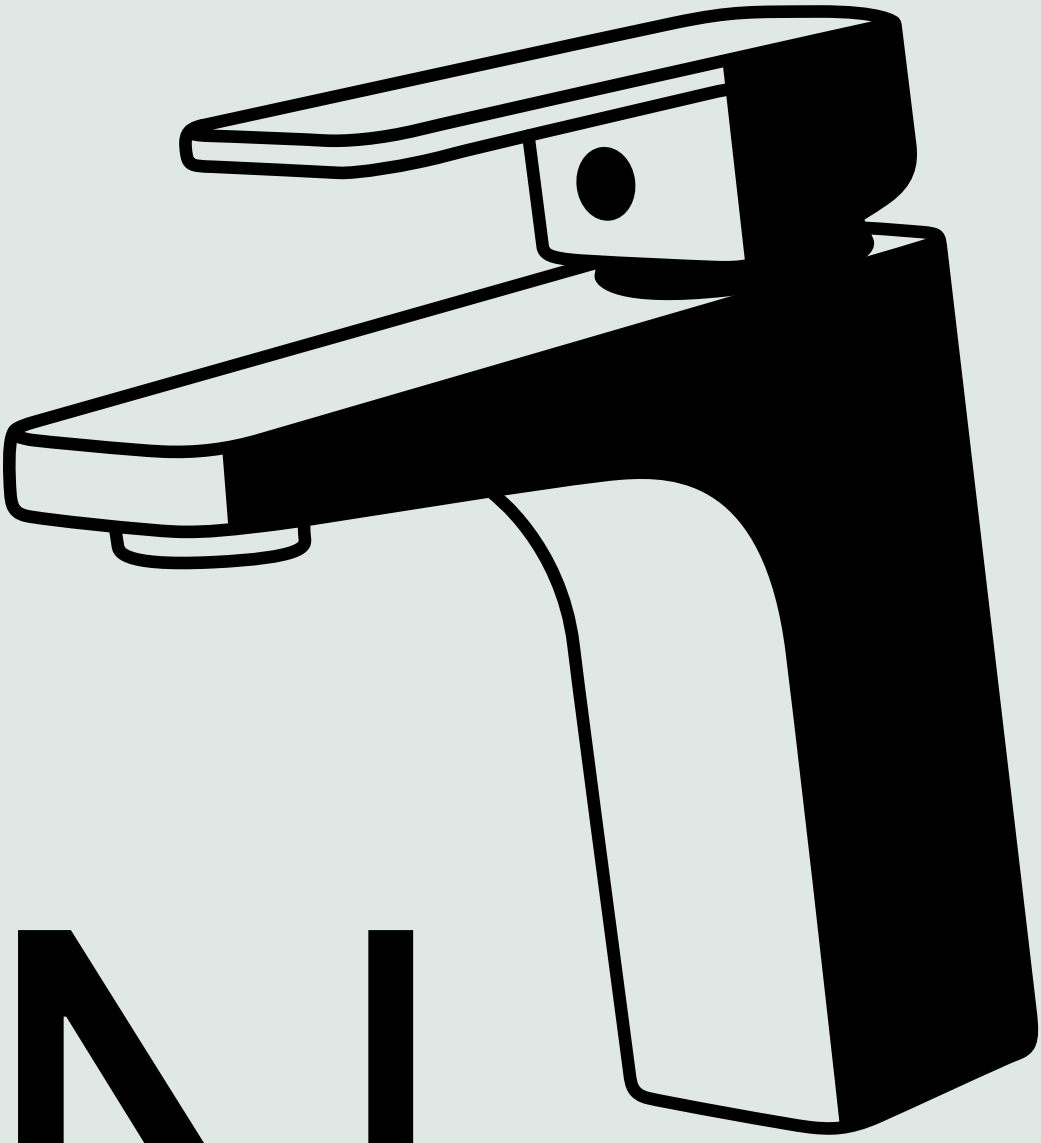

ON

5 l/m 3 bar



Monocomando Lavatório
Washbasin Mixer
Mitigeur Lavabo
Monomando Lavabo

35
AC1510

MOON010				MOON011			
CR	90,65 €	PR	109,04 €	CR	103,65 €	PR	124,26 €
BR	109,04 €	ST	109,04 €	BR	124,26 €	ST	124,26 €
AT	119,95 €			AT	136,68 €		

5 l/m 3 bar



Monocomando Bidé
Bidet Mixer
Mitigeur Bidet
Monomando Bidé

35
AC1510

MOON020				MOON021			
CR	84,00 €	PR	101,43 €	CR	96,99 €	PR	116,64 €
BR	101,43 €	ST	101,43 €	BR	116,64 €	ST	116,64 €
AT	111,57 €			AT	128,31 €		



Monocomando Duche
Shower Mixer
Mitigeur Douche
Monomando Ducha

35
AC540A

MOON030							
CR	116,01 €		210,47 €	BR	210,47 €	ST	210,47 €
AT	231,52 €						



Monocomando Banheira
Bath Mixer
Mitigeur Baignoir
Monomando Baño

35
AC1870

MOON040							
CR	145,18 €	PR	237,10 €	BR	237,10 €	ST	237,10 €
AT	260,80 €						

5 l/m 3 bar



Monocomando Embutir Lavatório
Concealed Washbasin Mixer
Mitigeur Lavabo Encastré
Monomando Lavabo Empotrar

35 AC540A

MOON070

CR 222,82 € PR 267,52 € BR 267,52 € ST 267,52 €
AT 294,27 €

5 l/m 3 bar



Monocomando Embutir Lavatório
Concealed Washbasin Mixer
Mitigeur Lavabo Encastré
Monomando Lavabo Empotrar

35 AC540A

MOON070A

CR 206,34 € PR 247,24 € BR 247,24 € ST 247,24 €
AT 271,96 €

5 l/m 3 bar



Monocomando Embutir Lavatório
Concealed Washbasin Mixer
Mitigeur Lavabo Encastré
Monomando Lavabo Empotrar

35 AC540A

MOON070C

CR 212,05 € PR 254,84 € BR 254,84 € ST 254,84 €
AT 280,32 €

5 l/m 3 bar



Monocomando Lavatório Parede/ Bancada
Wall/Deck-Mounted Concealed Washbasin Mixer
Mitigeur Lavabo Encastré De Mur/Plan
Monomando Lavabo Empotrar De Pared/ Encimera

35 AC540A

MOON100

CR 161,66 € PR 193,98 € BR 193,98 € ST 193,98 €
AT 213,38 €







Monocomando Embutir Duche 1 Via
Concealed 1 Way Out Shower Mixer
Mitigeur Douche Encastré 1 Voie
Monomando Ducha Empotrar 1 Via

35 AC540A

MOON090

CR 136,30 € PR 163,55 € BR 163,55 € ST 163,55 €
AT 179,91 €

Monocomando Embutir Banho/Duche 2 Vias
Concealed 2 Way Bath/Shower Mixer
Mitigeur Baignoire/Douche Encastré 2 Voies
Monomando Baño/Ducha Empotrar 2 Vias

25 AC1840 35 AC540A

MOON080

CR 203,49 € PR 244,70 € BR 244,70 € ST 244,70 €
AT 269,17 €







Monocomando Embutir 2/3 Vias Com Chuveiro Mão

AC560 35 AC540A

Concealed 2/3 Way Mixer With Set Hand Shower
Mitigeur Encastré 2/3 Voies Avec Kit Douchette À Main
Monomando Empotrar 2/3 Vias Con Set De Ducha De Mano

MOON090C

CR 338,53 € PR 432,34 € BR 432,34 € ST 432,34 €
AT 475,58 €

Tomada Água Completa

Complete Water Intake
Support Mural Avec Prise D'eau
Soporte Ducha Mural Con Toma De Agua

MOON130

CR 91,92 € PR 128,05 € BR 128,05 € ST 128,05 €
AT 140,86 €







Monocomando Duche Com Coluna Telescópica Eco

AC1500

Shower Mixer With Telescopic Column Eco
Mitigeur Douche Avec Avec Colonne Telescopique Eco
Monomando Ducha Con Columna De Ducha Telescópica Eco

MOON140ECO 200 ABS

CR 331,23 €

Monocomando Duche Com Coluna Fixa Eco

AC1500

Shower Mixer With Fixed Column Eco
Mitigeur Douche Avec Avec Colonne Fixe Eco
Monomando Ducha Con Columna De Ducha Fija Eco

MOON140AECO 200 ABS

CR 265,31 €

5 l/m 3 bar



Monocomando Embutir
Sanita/Bidé Com Chuveiro Shut-Off

35 AC540A

Concealed Toilet/Bidet Mixer With Shut-Off Shower
Mitigeur Encastré Bidet/Toilette Avec Douchette Shut-Off
Monomando Empotrar Bidet/Inodoro Con Ducha Shut-Off

MOON120

CR 197,79 € PR 249,77 € BR 249,77 € ST 249,77 €
AT 274,75 €

5 l/m 3 bar



Monocomando Misturador Bancada

35 AC540A

Deck-Mounted Mixer
Mitigeur De Comptoir
Monomando Empotrar De Encimera

MOON110A

CR 89,39 € PR 100,17 € BR 100,17 € ST 100,17 €
AT 110,18 €



Bica Banheira Parede Com 190mm
Bath Wall Spout With 190mm
Bec De Baignoire Mural Avec 190mm
Caño Bañera Pared Con 190mm

MOON100A

CR 73,22 € PR 87,48 € BR 87,48 € ST 87,48 €
AT 96,23 €



Manípulo
Handle
Poignée
Maneta

AC1094

CR 19,33 € PR 22,83 €
BR 22,83 € ST 22,83 €
AT 25,10 €

AC1280
DISTRIBUIDOR | DISTRIBUTOR
DISTRIBUTEUR | DISTRIBUIDOR

CR 24,09 € PR 29,16 €
BR 29,16 € ST 29,16 €
AT 32,07 €

As fotografias são meramente ilustrativas, os chuveiros de mão poderão apresentar alterações de design nas diferentes cores
The photographs are displayed for illustrative purposes only, the hand showers may present design changes in different colours.
Las fotografías son meramente ilustrativas, las duchas de mano podrán presentar cambios de diseño en colores distintos.
Les images sont simplement illustrative. Les douches à main peuvent avoir des changements de conception dans différentes couleurs.

QUA
D

CR **CROMADO** | CHROME | CHROME | CROMO

PR **PRETO MATE** | BLACK MATT | NOIR MAT | NEGRO MATE

BR **BRANCO MATE** | WHITE MATT | BLANC MAT | BLANCO MATE

ST **SATINOX** | SATINOX | SATINOX | SATINOX

AT **ANTRACITE** | ANTHRACITE | ANTHRACITE | ANTRACITA

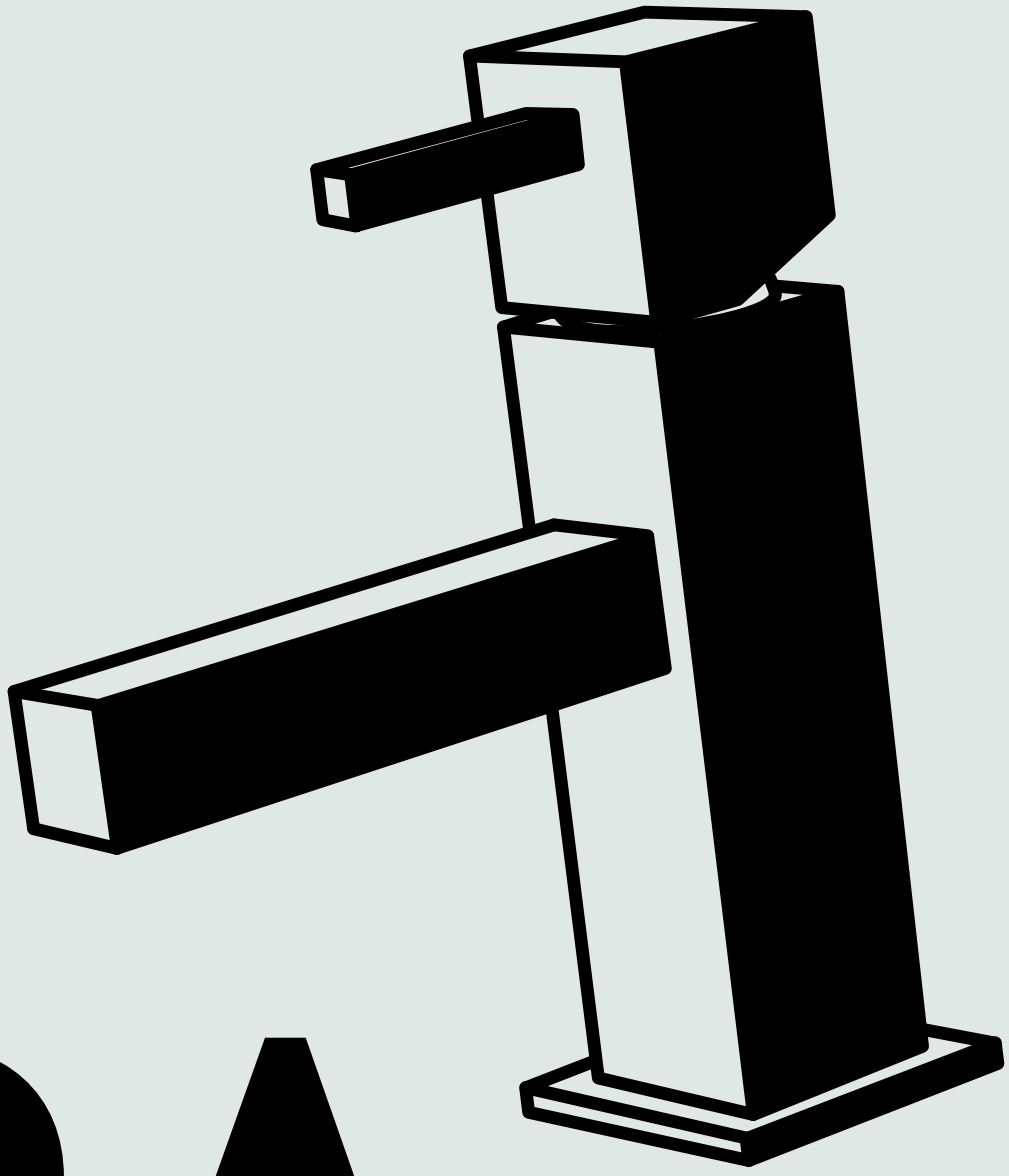

RA

5 l/m 3 bar



Monocomando Lavatório
Washbasin Mixer
Mitigeur Lavabo
Monomando Lavabo

30
AC1480

QUAD010	QUAD011	QUAD010R	QUAD011R
CR 125,52 €	CR 138,52 €	CR 128,05 €	CR 141,05 €
PR 150,88 €	PR 166,09 €	PR 153,41 €	PR 169,90 €
BR 150,88 €	BR 166,09 €	BR 153,41 €	BR 169,90 €
ST 150,88 €	ST 166,09 €	ST 153,41 €	ST 169,90 €
AT 165,97 €	AT 182,70 €	AT 168,75 €	AT 186,89 €

5 l/m 3 bar



Monocomando Lavatório Alto
Washbasin High Mixer
Mitigeur Lavabo Haut
Monomando Lavabo Alto

30
AC1480

QUAD050 120MM	QUAD051 120MM	QUAD050R 120MM	QUAD051R 120MM
CR 185,43 €	CR 198,42 €	CR 188,28 €	CR 201,27 €
PR 223,15 €	PR 238,36 €	PR 225,69 €	PR 242,17 €
BR 223,15 €	BR 238,36 €	BR 225,69 €	BR 242,17 €
ST 223,15 €	ST 238,36 €	ST 225,69 €	ST 242,17 €
AT 245,46 €	AT 262,20 €	AT 248,25 €	AT 266,39 €

QUAD050B 180MM	QUAD051B 180MM	QUAD050BR 180MM	QUAD051BR 180MM
CR 205,40 €	CR 218,40 €	CR 207,93 €	CR 220,93 €
PR 245,97 €	PR 262,45 €	PR 249,77 €	PR 264,98 €
BR 245,97 €	BR 262,45 €	BR 249,77 €	BR 264,98 €
ST 245,97 €	ST 262,45 €	ST 249,77 €	ST 264,98 €
AT 270,56 €	AT 288,70 €	AT 274,75 €	AT 291,48 €

5 l/m 3 bar



Monocomando Bidé
Bidet Mixer
Mitigeur Bidet
Monomando Bidé

30
AC1480

QUAD020	QUAD021	QUAD020R	QUAD021R
CR 125,52 €	CR 138,52 €	CR 128,05 €	CR 141,05 €
PR 150,88 €	PR 166,09 €	PR 153,41 €	PR 169,90 €
BR 150,88 €	BR 166,09 €	BR 153,41 €	BR 169,90 €
ST 150,88 €	ST 166,09 €	ST 153,41 €	ST 169,90 €
AT 165,97 €	AT 182,70 €	AT 168,75 €	AT 186,89 €









Monocomando Duche
Shower Mixer
Mitigeur Douche
Monomando Ducha

30
AC1480

Monocomando Banheira
Bath Mixer
Mitigeur Baignoir
Monomando Baño

30
AC1480

QUAD030				QUAD030R			
CR	234,88 €	PR	328,38 €	CR	237,73 €	PR	330,91 €
BR	328,38 €	ST	328,38 €	BR	330,91 €	ST	330,91 €
AT	361,22 €			AT	364,01 €		

QUAD040				QUAD040R			
CR	252,62 €	PR	348,67 €	CR	255,47 €	PR	352,48 €
BR	348,67 €	ST	348,67 €	BR	352,48 €	ST	352,48 €
AT	383,54 €			AT	387,71 €		

5 l/m 3 bar





5 l/m 3 bar





Monocomando Embutir Lavatório
Concealed Washbasin Mixer
Mitigeur Lavabo Encastré
Monomando Lavabo Empotrar

35
AC540A

Monocomando Embutir Lavatório
Concealed Washbasin Mixer
Mitigeur Lavabo Encastré
Monomando Lavabo Empotrar

35
AC540A

QUAD070							
CR	230,76 €	PR	276,40 €	BR	276,40 €	ST	276,40 €
AT	304,04 €						

QUAD070A							
CR	220,29 €	PR	264,98 €	BR	264,98 €	ST	264,98 €
AT	291,48 €						

5 l/m 3 bar



Monocomando Embutir Lavatório
Concealed Washbasin Mixer
Mitigeur Lavabo Encastré
Monomando Lavabo Empotrar

35 AC540A

QUAD070C

CR 226,32 € PR 271,33 € BR 271,33 € ST 271,33 €
AT 298,46 €

5 l/m 3 bar



Monocomando Lavatório Parede/Bancada
Wall/Deck-Mounted Concealed Washbasin Mixer
Mitigeur Lavabo Encastré De Mur/Plan
Monomando Lavabo Empotrar De Pared/ Encimera

35 AC540A

QUAD100

CR 148,97 € PR 178,77 € BR 178,77 € ST 178,77 €
AT 196,65 €

5 l/m 3 bar



Misturadora Lavatório 3 Furos Bancada
3 Hole Deck-Mounted Concealed Washbasin Mixer
Mélangeur Lavabo Encastrée 3 Trous De Plan
Mezclador Lavabo Empotrar 3 Agujeros De Encimera

CC AC1360

QUAD070B1

CR 219,97 € PR 263,72 € BR 263,72 € ST 263,72 €
AT 290,09 €

5 l/m 3 bar



Misturadora Embutir Lavatório
Concealed Washbasin Mixer
Mélangeur Lavabo Encastrée
Mezclador Lavabo Empotrar

CC AC1360

QUAD070C1

CR 234,55 € PR 281,47 € BR 281,47 € ST 281,47 €
AT 309,61 €

5 l/m 3 bar





Monocomando Embutir Duche 1 Via
Concealed 1 Way Out Shower Mixer
Mitigeur Douche Encastré 1 Voie
Monomando Ducha Empotrar 1 Via

35 AC540A

QUAD090

CR 145,81 € PR 174,97 € BR 174,97 € ST 174,97 €
AT 192,46 €

5 l/m 3 bar





Monocomando Embutir Banho/Duche 2 Vias
Concealed 2 Way Bath/Shower Mixer
Mitigeur Baignoire/Douche Encastré 2 Voies
Monomando Baño/Ducha Empotrar 2 Vias

25 AC1840 35 AC540A

QUAD080

CR 204,76 € PR 245,97 € BR 245,97 € ST 245,97 €
AT 270,56 €

Bica Lavatório Ao Tecto 1500mm
Washbasin Ceiling Spout 1500mm
Bec Lavabo De Plafond 1500mm
Caño Lavabo De Techo 1500mm

QUAD110

CR 523,00 € PR 627,60 € BR 627,60 € ST 627,60 €
AT 690,36 €

5,8
7 l/m 3 bar





Monocomando Embutir Banho/Duche 3 Vias
Concealed 3 Way Bath/Shower Mixer
Mitigeur Baignoire/Douche Encastré 3 Voies
Monomando Baño/Ducha Empotrar 3 Vias

AC560 AC540A

QUAD090A

CR 304,92 € PR 366,41 € BR 366,41 € ST 366,41 €
AT 403,05 €



Tomada Água Completa
Complete Water Intake
Support Mural Avec Prise D'eau
Soporte Ducha Mural Con Toma De Agua

QUAD130

CR 96,68 € PR 116,64 € BR 116,64 € ST 116,64 €
AT 128,31 €





Monocomando Embutir 2/3 Vias Com Chuveiro Mão

AC560 AC540A

Concealed 2/3 Way Mixer With Set Hand Shower
Mitigeur Encastré 2/3 Voies Avec Kit Douchette À Main
Monomando Empotrar 2/3 Vias Con Set De Ducha De Mano

QUAD090C

CR 338,53 € PR 426,01 € BR 426,01 € ST 426,01 €
AT 468,60 €





Monocomando Embutir Banheira
Concealed Bath Mixer
Mitigeur Baignoire Encastré
Monomando Baño Empotrar

AC540A

QUAD070B

CR 279,57 € PR 355,01 € BR 355,01 € ST 355,01 €
AT 390,51 €







Monocomando Duche Com Coluna Telescópica Eco

25 AC1180 35 AC540A

Shower Mixer With Telescopic Column Eco
Mitigeur Douche Avec Colonne Telescopique Eco
Monomando Ducha Con Columna De Ducha Telescópica Eco

ESQ140ECO	ESQ140ECO200I	ESQ140ECO250I
200 ABS	200 INOX	250 INOX
CR 506,83 €	CR 537,58 €	CR 546,46 €

Monocomando Duche Com Coluna Telescópica Eco

25 AC1180 35 AC540A

Shower Mixer With Telescopic Column Eco
Mitigeur Douche Avec Colonne Telescopique Eco
Monomando Ducha Con Columna De Ducha Telescópica Eco

ESQ140ECOPR	ESQ140ECO200IPR	ESQ140ECO250IPR
200 ABS	200 INOX	250 INOX
PR 621,26 €	PR 647,46 €	PR 683,45 €







Monocomando Embutir Banheira 2/3 Vias

AC560 AC540A

Concealed 2/3 Way Bath Mixer
Mitigeur Baignoire Encastré 2/3 Voies
Monomando Baño Empotrar 2/3 Vias

QUAD090CB

CR 338,84 € PR 406,99 € BR 406,99 € ST 406,99 €
AT 447,68 €





Monocomando Duche Com Coluna Telescópica Latão

AC1180 AC540A

Shower Mixer With Brass Telescopic Column
Mitigeur Douche Avec Colonne De Douche Laiton Telescopique
Monomando Ducha Con Coluna De Ducha Latón Telescópica

QUAD140
200
ABS

CR 718,89 €
PR 994,01 €
BR 994,01 €
ST 994,01 €
AT 1 093,42 €

QUAD140200I
200
INOX

CR 749,63 €

QUAD140250I
250
INOX

CR 758,51 €
PR 1 048,54 €
BR 1 048,54 €
ST 1 048,54 €
AT 1 153,38 €

Monocomando Embutir Sanita/Bidé Com Chuveiro Shut-Off

AC540A

Concealed Toilet/Bidet Mixer With Shut-Off Shower
Mitigeur Encastré Bidet/Toilette Avec Douchette Shut-Off
Monomando Empotrar Bidet/Inodoro Con Ducha Shut-Off

QUAD120

CR 222,51 € PR 267,52 € BR 267,52 € ST 267,52 €
AT 294,27 €



Torneira Sanita/Bidé Com Chuveiro Shut-Off

Toilet/Bidet Tap With Shut-Off Shower
Robinet Bidet/Toilette Avec Douchette Shut-Off
Torneira Bidet/Inodoro Con Ducha Shut-Off

CC
AC1360

QUAD120A

CR 84,32 € PR 101,43 € BR 101,43 € ST 101,43 €
AT 111,57 €



Monocomando Cabeleireiro Completo Com Chuveiro Shut-Off

Hair Salon Mixer With Shut-Off Shower
Mitigeur Coiffeur Avec Douchette Shut-Off
Monomando Peluqueria Con Ducha Shut-Off

35
AC540A

QUAD160

CR 171,17 € PR 205,40 € BR 205,40 € ST 205,40 €
AT 225,94 €



Monocomando Misturador Bancada

Deck-Mounted Mixer
Mitigeur De Comptoir
Monomando Empotrar De Encimera

35
AC540A

QUAD110A

CR 89,39 € PR 107,77 € BR 107,77 € ST 107,77 €
AT 118,54 €



Monocomando Misturador Distribuidor Bancada

Deck Mixer Diverter
Mitigeur De Comptoir Inverseur
Monomando Empotrar Distribuidor De Encimera

30
AC1480

QUAD100B

CR 133,76 € PR 161,02 € BR 161,02 € ST 161,02 €
AT 177,12 €







Bica Parede Com 190mm
Bath Wall Spout With 190Mm
Bec De Baignoire Mural Avec 190Mm
Caño Bañera Pared Con 190Mm

Manípulo
Handle
Poignée
Maneta

QUAD100A

CR 64,03 € PR 77,34 € BR 77,34 € ST 77,34 €
AT 85,08 €

AC640

CR 21,55 €
PR 25,36 €
BR 25,36 €
ST 25,36 €
AT 27,90 €

AC630

CR 23,14 €
PR 27,90 €
BR 27,90 €
ST 27,90 €
AT 30,68 €

AC1220

DISTRIBUIDOR
DISTRIBUTOR
DISTRIBUTEUR
DISTRIBUIDOR

CR 24,09 €
PR 29,16 €
BR 29,16 €
ST 29,16 €
AT 32,07 €

As fotografias são meramente ilustrativas, os chuveiros de mão poderão apresentar alterações de design nas diferentes cores
The photographs are displayed for illustrative purposes only, the hand showers may present design changes in different colours.
Las fotografías son meramente ilustrativas, las duchas de mano podrán presentar cambios de diseño en colores distintos.
Les images sont simplement illustrative. Les douches à main peuvent avoir des changements de conception dans différentes couleurs.

ESQU
AD

CR **CROMADO** | CHROME | CHROME | CROMO

PR **PRETO MATE** | BLACK MATT | NOIR MAT | NEGRO MATE

BR **BRANCO MATE** | WHITE MATT | BLANC MAT | BLANCO MATE

ST **SATINOX** | SATINOX | SATINOX | SATINOX

AT **ANTRACITE** | ANTHRACITE | ANTHRACITE | ANTRACITA

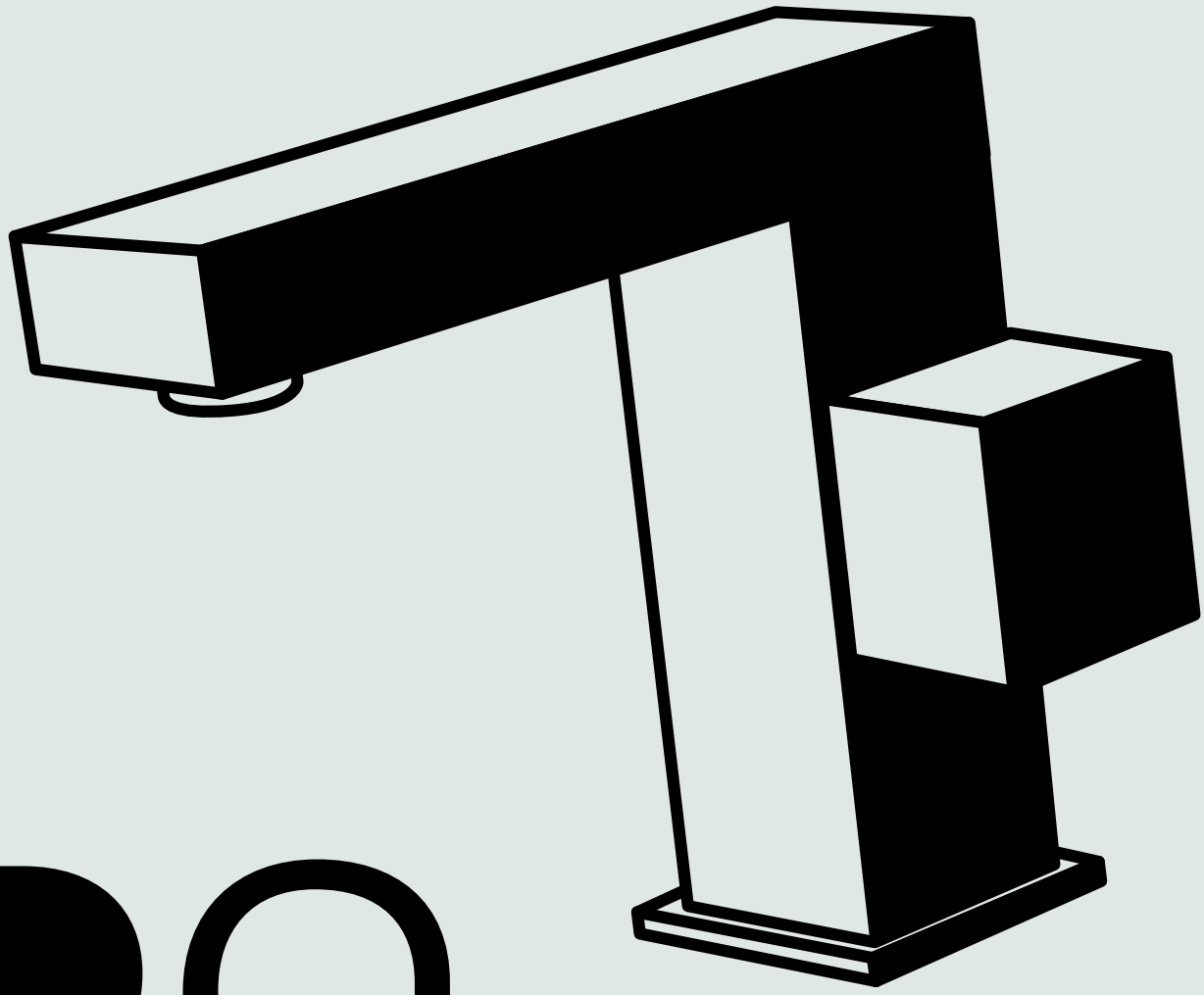

RO

5 l/m 3 bar



Monocomando Lavatório
Washbasin Mixer
Mitigeur Lavabo
Monomando Lavabo

25L AC570

ESQ010

CR	217,12 €	PR	261,19 €
BR	261,19 €	ST	261,19 €
AT	287,30 €		

ESQ011

CR	230,12 €	PR	276,40 €
BR	276,40 €	ST	276,40 €
AT	304,04 €		

5 l/m 3 bar



Monocomando Lavatório Alto
Washbasin High Mixer
Mitigeur Lavabo Haut
Monomando Lavabo Alto

25L AC570

ESQ050 ( ) 175MM

CR	337,26 €	PR	404,46 €
BR	404,46 €	ST	404,46 €
AT	444,90 €		

ESQ051 ( ) 175MM

CR	350,26 €	PR	420,93 €
BR	420,93 €	ST	420,93 €
AT	463,02 €		

ESQ050A ( ) 120MM

CR	283,05 €	PR	339,79 €
BR	339,79 €	ST	339,79 €
AT	373,77 €		

ESQ051A ( ) 120MM

CR	296,04 €	PR	355,01 €
BR	355,01 €	ST	355,01 €
AT	390,51 €		

5 l/m 3 bar



Monocomando Bidé
Bidet Mixer
Mitigeur Bidet
Monomando Bidé

25L AC570

ESQ020

CR	217,12 €	PR	261,19 €
BR	261,19 €	ST	261,19 €
AT	287,30 €		

ESQ021

CR	230,12 €	PR	276,40 €
BR	276,40 €	ST	276,40 €
AT	304,04 €		



Monocomando Duche
Shower Mixer
Mitigeur Douche
Monomando Ducha

35 AC540A

ESQ030

CR	306,83 €	PR	414,60 €	BR	414,60 €	ST	414,60 €
AT	456,06 €						



Monocomando Banheira
Bath Mixer
Mitigeur Baignoir
Monomando Baño

25 AC1840 35 AC1480

ESQ040

CR 325,84 € PR 437,41 € BR 437,41 € ST 437,41 €
AT 481,16 €

5 l/m 3 bar

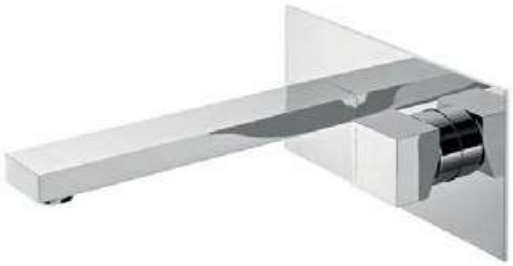



Monocomando Embutir Lavatório
Concealed Washbasin Mixer
Mitigeur Lavabo Encastré
Monomando Lavabo Empotrar

35 AC540A

ESQ070

CR 261,82 € PR 314,43 € BR 314,43 € ST 314,43 €
AT 345,87 €

5 l/m 3 bar





Monocomando Embutir Lavatório
Concealed Washbasin Mixer
Mitigeur Lavabo Encastré
Monomando Lavabo Empotrar

35 AC540A

ESQ070C

CR 249,46 € PR 299,22 € BR 299,22 € ST 299,22 €
AT 329,14 €

5 l/m 3 bar





Monocomando Embutir Lavatório
Concealed Washbasin Mixer
Mitigeur Lavabo Encastré
Monomando Lavabo Empotrar

35 AC540A

ESQ070A

CR 233,92 € PR 280,20 € BR 280,20 € ST 280,20 €
AT 308,22 €

5 l/m 3 bar

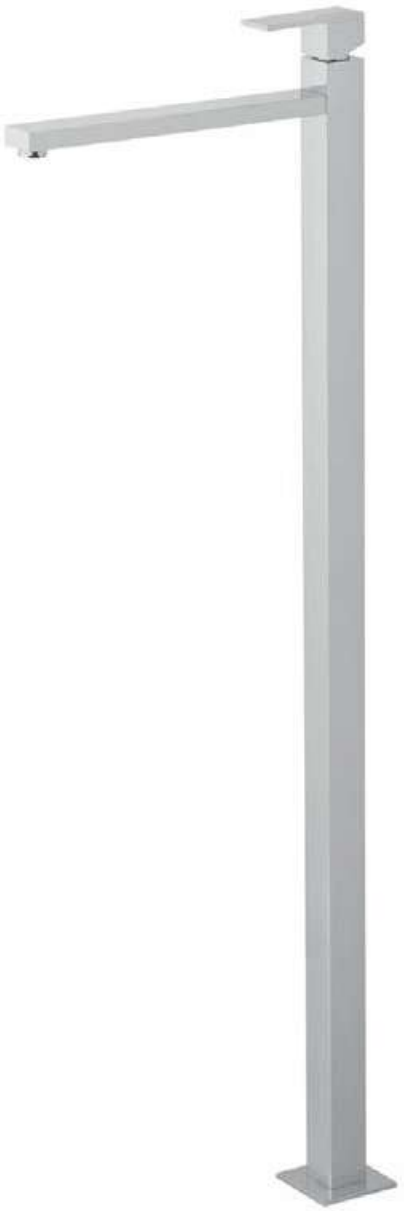

5 l/m 3 bar





Monocomando Lavatório Parede/Bancada
Wall/Deck-Mounted Concealed Washbasin Mixer
Mitigeur Lavabo Encastré De Mur/Plan
Monomando Lavabo Empotrar De Pared/ Encimera

35
AC540A

ESQ100

CR 161,66 € PR 193,98 € BR 193,98 € ST 193,98 €
AT 213,38 €

Monocomando Lavatório Montagem Ao Chão
Washbasin Mixer Floor Mounted
Mitigeur Lavabo Au Sol
Monomando Lavabo Al Suelo

30
AC1480

ESQ150

CR 954,07 € PR 1 144,89 € BR 1 144,89 € ST 1 144,89 €
AT 1 259,38 €

5 l/m 3 bar

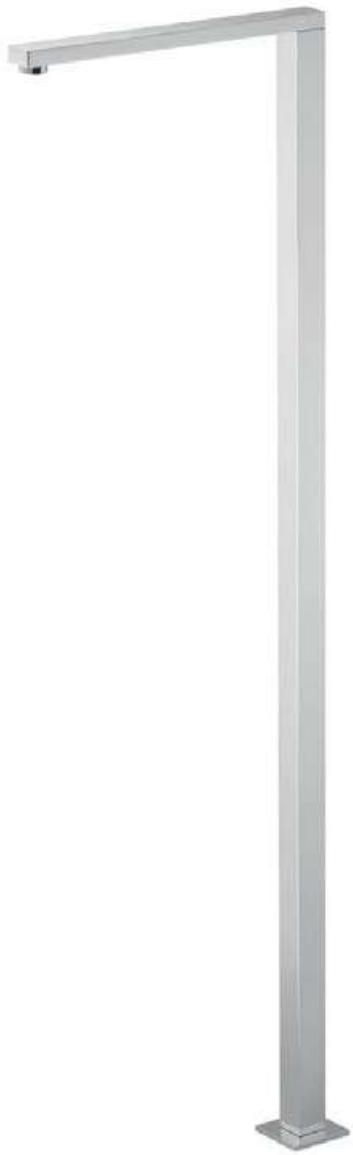



Monocomando Embutir Duche 1 Via
Concealed 1 Way Out Shower Mixer
Mitigeur Douche Encastré 1 Voie
Monomando Ducha Empotrar 1 Via

35
AC540A

ESQ090

CR 145,81 € PR 174,97 € BR 174,97 € ST 174,97 €
AT 192,46 €





Bica Lavatório Montagem Ao Chão
Washbasin Spout Floor Mounted
Bec Lavabo Montage Au Sol
Caño Lavabo Al Suelo

ESQ150A

CR 561,35 € PR 673,24 € BR 673,24 € ST 673,24 €
AT 740,57 €

Monocomando Embutir 2/3 Vias Com Chuveiro Mão

AC560 35 AC540A

Concealed 2/3 Way Mixer With Set Hand Shower
Mitigeur Encastré 2/3 Voies Avec Kit Douchette À Main
Monomando Empotrar 2/3 Vias Con Set De Ducha De Mano

ESQ090C

CR 348,04 € PR 437,41 € BR 437,41 € ST 437,41 €
AT 481,16 €









Monocomando Embutir Banho/Duche 2 Vias
Concealed 2 Way Bath/Shower Mixer
Mitigeur Baignoire/Douche Encastré 2 Voies
Monomando Baño/Ducha Empotrar 2 Vias

25 AC1840 35 AC540A

ESQ080

CR 204,76 € PR 245,97 € BR 245,97 € ST 245,97 €
AT 270,56 €





Tomada Água Completa
Complete Water Intake
Support Mural Avec Prise D'eau
Soporte Ducha Mural Con Toma De Agua

ESQ130

CR 99,53 € PR 139,47 € BR 139,47 € ST 139,47 €
AT 153.41 €

Torneira Sanita/Bidé Com Chuveiro Shut-Off

Toilet/Bidet Tap With Shut-Off Shower
Robinet Bidet/Toilette Avec Douchette Shut-Off
Torneira Bidet/Inodoro Con Ducha Shut-Off

ESQ120A

CR 84,32 € PR 101,43 € BR 101,43 € ST 101,43 €
AT 111,57 €





Monocomando Duche Com Coluna Telescópica Latão

AC1180 AC540A

Shower Mixer With Brass Telescopic Column
Mitigeur Douche Avec Colonne De Douche Laiton Telescopique
Monomando Ducha Con Coluna De Ducha Latón Telescópica

ESQ140	ESQ140200I	ESQ140250I
200 ABS	200 INOX	250 INOX
CR 753,12 €	CR 785,45 €	CR 793,37 €
PR 1 035,85 €		PR 1 089,11 €
BR 1 035,85 €		BR 1 089,11 €
ST 1 035,85 €		ST 1 089,11 €
AT 1 139,44 €		AT 1 198,01 €

Monocomando Duche Com Coluna Fixa Latão

AC1180 AC540A

Shower Mixer With Brass Fixed Column
Mitigeur Douche Avec Colonne De Douche Laiton Fixe
Monomando Ducha Con Coluna De Ducha Latón Fija

ESQ140A	ESQ140A200I	ESQ140A250I
200 ABS	200 INOX	250 INOX
CR 730,30 €	CR 762,62 €	CR 770,55 €
PR 1 007,96 €		PR 1 061,21 €
BR 1 007,96 €		BR 1 061,21 €
ST 1 007,96 €		ST 1 061,21 €
AT 1 108,76 €		AT 1 167,33 €





Monocomando Duche Com Coluna Top Fixa Latão

25 AC1180 35 AC540A

Shower Mixer With Brass Fixed Top Column
Mitigeur Douche Avec Colonne De Douche Top Laiton Fixe
Monomando Ducha Con Coluna De Ducha Top Latón Fija

Monocomando Banheira 3 Furos

25 AC1840 30 AC1480

3 Hole Bath Mixer
Mitigeur Baignoir/Douche 3 Trous
Monomando Baño-Ducha 3 Agujeros

ESQ140B 200 ABS		ESQ140B200I 200 INOX		ESQ140B250I 250 INOX	
CR	866,59 €	CR	898,92 €	CR	906,84 €
PR	1 171,52 €			PR	1 224,77 €
BR	1 171,52 €			BR	1 224,77 €
ST	1 171,52 €			ST	1 224,77 €
AT	1 288,67 €			AT	1 347,25 €

ESQ110				ESQ111			
CR	399,38 €	PR	498,27 €	CR	574,98 €	PR	710,01 €
BR	498,27 €	ST	498,27 €	BR	710,01 €	ST	710,01 €
AT	548,10 €			AT	781,01 €		



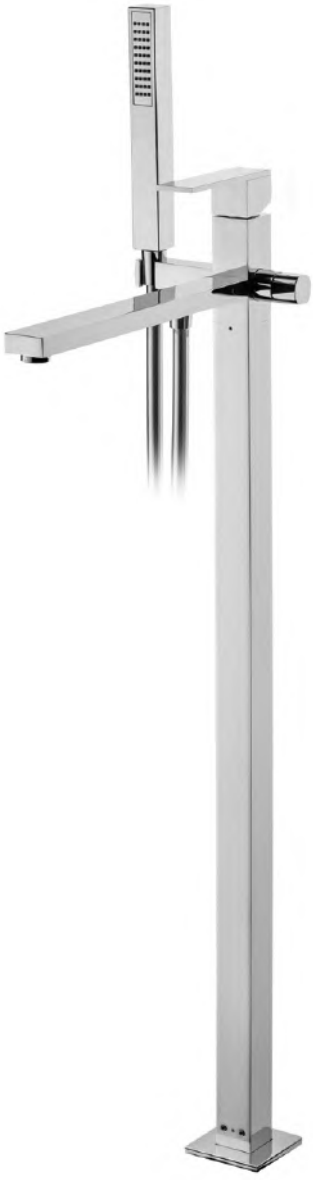

Monocomando Banheira Com Coluna Telescópica Latão Esquadro E Chuveiro Teto Abs

AC1180 AC540A

Bath Mixer With Brass Telescopic Column And Abs Shower Head | Mitigeur Baignoir Avec Colonne De Douche Laiton Telescopique Et Douche De Tête Abs | Monomando Baño Con Coluna De Ducha Latón Telescópica Y Ducha De Techo Abs

ESQ145

CR 925,23 € PR 1 242,52 € BR 1 242,52 € ST 1 242,52 €
AT 1 366,78 €

Monocomando Banheira Montagem Ao Chão

AC1840 AC1480

Floor-Mounted Bath Mixer
Mitigeur Baignoir/Douche Montage Au Sol
Monomando Baño-Ducha Al Suelo

ESQ155

CR 1 065,65 € PR 1 298,30 € BR 1 298,30 € ST 1 298,30 €
AT 1 428,14 €



Monocomando Embutir Sanita/Bidé Com Chuveiro Shut-Off

35 AC540A

Concealed Toilet/Bidet Mixer With Shut-Off Shower
Mitigeur Encastré Bidet/Toilette Avec Douchette Shut-Off
Monomando Empotrar Bidet/Inodoro Con Ducha Shut-Off

ESQ120

CR 222,82 € PR 267,52 € BR 267,52 € ST 267,52 €
AT 294,27 €



Monocomando Misturador Bancada
Deck-Mounted Mixer
Mitigeur De Comptoir
Monomando Empotrar De Encimera

35 AC540A

ESQ110A

CR 89,39 € PR 107,77 € BR 107,77 € ST 107,77 €
AT 118,54 €



Bica Parede Com 190 mm
Bath Wall Spout With 190mm
Bec De Baignoire Mural Avec 190mm
Caño Bañera Pared Con 190mm

ESQ100A

CR 77,03 € PR 92,55 € BR 92,55 € ST 92,55 €
AT 101,81 €



Manípulo Esquadro/Nascente
Esquadro/Nascente Handle
Poignée Esquadro/Nascente
Maneta Esquadro/Nascente

AC620

CR 24,09 € PR 29,16 €
BR 29,16 € ST 29,16 €
AT 32,07 €

AC1220

DISTRIBUIDOR | DISTRIBUTOR | DISTRIBUTEUR | DISTRIBUIDOR

CR 24,09 € PR 29,16 €
BR 29,16 € ST 29,16 €
AT 32,07 €

As fotografias são meramente ilustrativas, os chuveiros de mão poderão apresentar alterações de desig nnas diferentes cores
The photographs are displayed for illustrative purposes only, the hand showers may present design changes in different colours.
Las fotografías son meramente ilustrativas, las duchas de mano podrán presentar cambios de diseño en colores distintos.
Les images sont simplement illustrative. Les douches à main peuvent avoir des changements de conception dans différentes couleurs.



CI

CR **CROMADO** | CHROME | CHROME | CROMO

PR **PRETO MATE** | BLACK MATT | NOIR MAT | NEGRO MATE

BR **BRANCO MATE** | WHITE MATT | BLANC MAT | BLANCO MATE

ST **SATINOX** | SATINOX | SATINOX | SATINOX

AT **ANTRACITE** | ANTHRACITE | ANTHRACITE | ANTRACITA

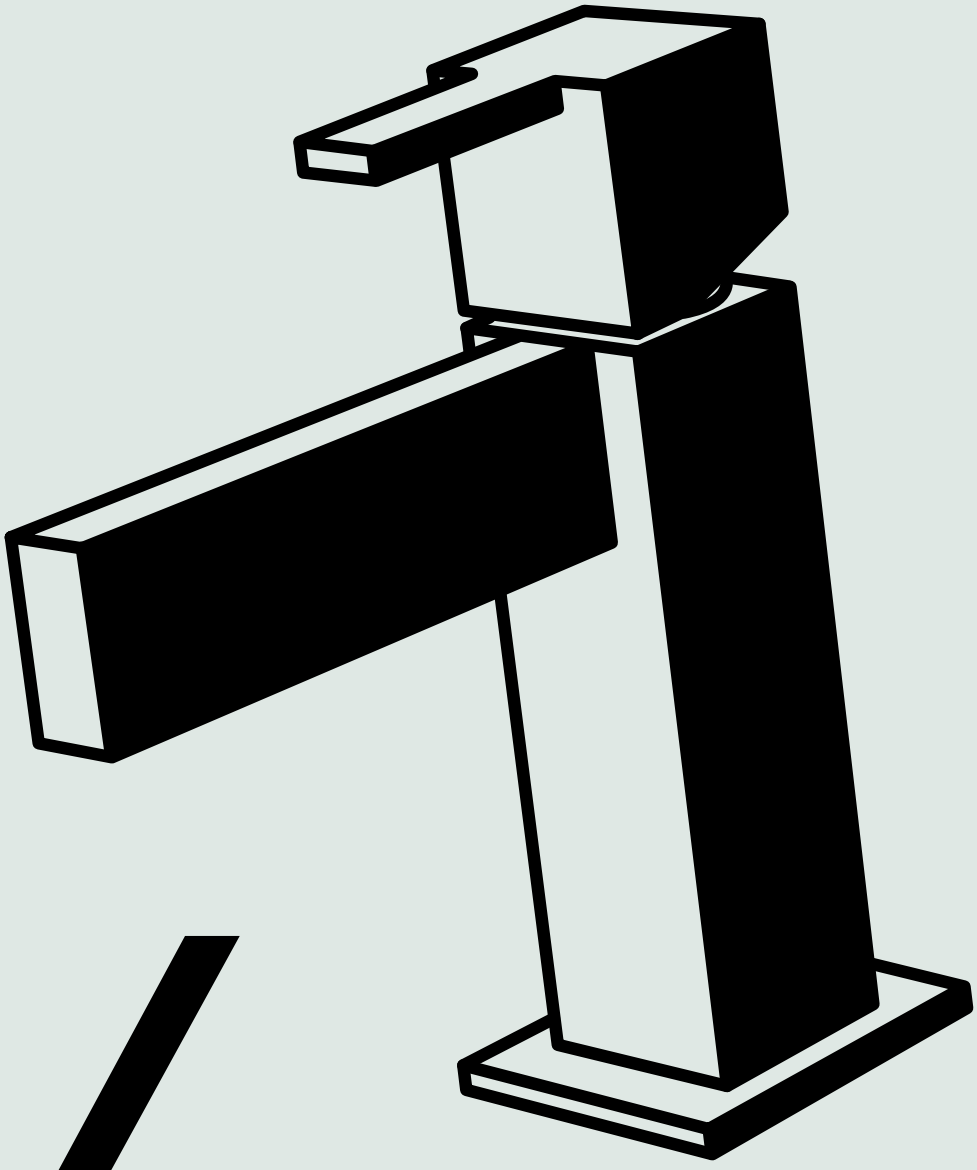

L

Y





Monocomando Lavatório
Washbasin Mixer
Mitigeur Lavabo
Monomando Lavabo

25L AC570

Monocomando Lavatório Alto
Washbasin High Mixer
Mitigeur Lavabo Haut
Monomando Lavabo Alto

25L AC570

CITY010		CITY011	
CR 165,14 €	PR 197,79 €	CR 178,14 €	PR 214.27 €
BR 197,79 €	ST 197,79 €	BR 214.27 €	ST 214.27 €
AT 217,57 €		AT 235,69 €	

CITY050 120MM	CITY051 120MM	CITY050A 180MM	CITY051A 180MM
CR 226,63 €	CR 239,63 €	CR 240,90 €	CR 253,90 €
PR 271.33 €	PR 287.81 €	PR 275,13 €	PR 304,29 €
BR 271.33 €	BR 287.81 €	BR 275,13 €	BR 304,29 €
ST 271.33 €	ST 287.81 €	ST 275,13 €	ST 304,29 €
AT 298,46 €	AT 316,58 €	AT 302,65 €	AT 334,72 €





Monocomando Bidé
Bidet Mixer
Mitigeur Bidet
Monomando Bidé

25L AC570

Monocomando Duche
Shower Mixer
Mitigeur Douche
Monomando Ducha

25L AC570

CITY020		CITY021	
CR 161,66 €	PR 193,98 €	CR 174,65 €	PR 209,20 €
BR 193,98 €	ST 193,98 €	BR 209,20 €	ST 209,20 €
AT 213,38 €		AT 230,12 €	

CITY030			
CR 213,00 €	PR 301,76 €	BR 301,76 €	ST 301,76 €
AT 331,92 €			



Monocomando Banheira
Bath Mixer
Mitigeur Baignoir
Monomando Baño

25 AC1840 25L AC540A

CITY040

CR 258,65 € PR 356,27 € BR 356,27 € ST 356,27 €
AT 391,90 €





Monocomando Embutir Lavatório
Concealed Washbasin Mixer
Mitigeur Lavabo Encastré
Monomando Lavabo Empotrar

35 AC540A

CITY070

CR 244,06 € PR 292,88 € BR 292,88 € ST 292,88 €
AT 322,17 €



Monocomando Embutir Lavatório
Concealed Washbasin Mixer
Mitigeur Lavabo Encastré
Monomando Lavabo Empotrar

35 AC540A

CITY070A

CR 220,93 € PR 264,98 € BR 264,98 € ST 264,98 €
AT 291,48 €



Monocomando Embutir Lavatório
Concealed Washbasin Mixer
Mitigeur Lavabo Encastré
Monomando Lavabo Empotrar

35 AC540A

CITY070C

CR 232,66 € PR 278,93 € BR 278,93 € ST 278,93 €
AT 306,83 €









Monocomando Lavatório Parede/Bancada
Wall/Deck-Mounted ConcealedWashbasin Mixer
Mitigeur Lavabo Encastré De Mur/Plan
Monomando Lavabo Empotrar De Pared/ Encimera

25
AC550

CITY110

CR 169,26 € PR 202,86 € BR 202,86 € ST 202,86 € AT 223,15 €







Monocomando Embutir Duche 1 Via
Concealed 1 Way Out Shower Mixer
Mitigeur Douche Encastré 1 Voie
Monomando Ducha Empotrar 1 Via

35
AC540A

CITY090

CR 138,20 € PR 166,09 € BR 166,09 € ST 166,09 €
AT 182,70 €

Monocomando Embutir Banho/Duche 2 Vias
Concealed 2 Way Bath/Shower Mixer
Mitigeur Baignoire/Douche Encastré 2 Voies
Monomando Baño/Ducha Empotrar 2 Vias

25
AC1840
35
AC540A

CITY080

CR 204,76 € PR 245,97 € BR 245,97 € ST 245,97 €
AT 270,56 €



Monocomando Embutir 2/3 Vias Com Chuveiro Mão

AC560 AC540A

Concealed 2/3 Way Mixer With Set Hand Shower
Mitigeur Encastré 2/3 Voies Avec Kit Douchette À Main
Monomando Empotrar 2/3 Vias Con Set De Ducha De Mano

CITY090C

CR 348,04 € PR 417,13 € BR 417,13 € ST 417,13 €
AT 458,84 €



Tomada Água Completa
Complete Water Intake
Support Mural Avec Prise D'eau
Soporte Ducha Mural Con Toma De Agua

CITY130

CR 99,53 € PR 119.19 € BR 119.19 € ST 119.19 €
AT 131.10 €



Monocomando Duche Com Coluna Telescópica Latão

AC1180 AC1418

Shower Mixer With Brass Telescopic Column
Mitigeur Douche Avec Colonne De Douche Laiton Telescopique
Monomando Ducha Con Coluna De Ducha Latón Telescópica

CITY140	CITY140200I	CITY140250I
200 ABS	200 INOX	250 INOX
CR 753.12 €	CR 785,45 €	CR 793,37 €
PR 1,035.85 €		PR 1 089,11 €
BR 1,035.85 €		BR 1 089,11 €
ST 1,035.85 €		ST 1 089,11 €
AT 1,139.44 €		AT 1 198,01 €





Monocomando Embutir Sanita/Bidé Com Chuveiro Shut-Off

Concealed Toilet/Bidet Mixer With Shut-Off Shower
Mitigeur Encastré Bidet/Toilette Avec Douchette Shut-Off
Monomando Empotrar Bidet/Inodoro Con Ducha Shut-Off

CITY120

CR 175,92 € PR 211,74 € BR 211,74 € ST 211,74 €
AT 232,91 €



Monocomando Duche Com Coluna Fixa Latão

AC1180 AC1418

Shower Mixer With Brass Fixed Column
Mitigeur Douche Avec Colonne De Douche Laiton Fixe
Monomando Ducha Con Coluna De Ducha Latón Fija

Monocomando Misturador Bancada
Deck-Mounted Mixer
Mitigeur De Comptoir
Monomando Empotrar De Encimera

AC550

CITY140A
200
ABS

CR 730,30 €
PR 1 007,96 €
BR 1 007,96 €
ST 1 007,96 €
AT 1 108,76 €

CITY140A200I
200
INOX

CR 762,62 €

CITY140A250I
250
INOX

CR 770,55 €
PR 1 061,21 €
BR 1 061,21 €
ST 1 061,21 €
AT 1 167,33 €

CITY110A

CR 89,39 € PR 107,77 € BR 107,77 € ST 107,77 €
AT 118,54 €





Monocomando Duche Com Coluna Telescópica Eco

25 AC1780 30 AC1418

Shower Mixer With Telescopic Column Eco
Mitigeur Douche Avec Avec Colonne Telescopique Eco
Monomando Ducha Con Columna De Ducha Telescópica Eco

CITY140ECO	CITY140ECO200I	CITY140ECO250I
200 ABS	200 INOX	250 INOX
CR 506,83 €	CR 539,17 €	CR 547,09 €

Monocomando Duche Com Coluna Telescópica Eco

25 AC1780 30 AC1418

Shower Mixer With Telescopic Column Eco
Mitigeur Douche Avec Avec Colonne Telescopique Eco
Monomando Ducha Con Columna De Ducha Telescópica Eco

CITY140ECOPR	CITY140ECO200IPR	CITY140ECO250IPR
200 ABS	200 INOX	250 INOX
PR 621,26 €	PR 647,46 €	CR 683,45 €





Bica Banheira Parede Com 190mm
Bath Wall Spout With 190mm
Bec De Baignoire Mural Avec 190mm
Caño Bañera Pared Con 190mm



CITY100A

CR 84,63 € PR 101,43 € BR 101,43 € ST 101,43 €
AT 111,57 €

Manípulo
Handle
Poignée
Maneta

AC662

CR 23,46 € PR 27,90 €
BR 27,90 € ST 27,90 €
AT 30,68 €

AC1220
DISTRIBUIDOR | DISTRIBUTOR | DISTRIBUTEUR | DISTRIBUIDOR

CR 24,09 € PR 29,16 €
BR 29,16 € ST 29,16 €
AT 32,07 €

As fotografias são meramente ilustrativas, os chuveiros de mão poderão apresentar alterações de design nas diferentes cores
The photographs are displayed for illustrative purposes only, the hand showers may present design changes in different colours.
Las fotografías son meramente ilustrativas, las duchas de mano podrán presentar cambios de diseño en colores distintos.
Les images sont simplement illustrative. Les douches à main peuvent avoir des changements de conception dans différentes couleurs.



KIN

CR **CROMADO** | CHROME | CHROME | CROMO

PR **PRETO MATE** | BLACK MATT | NOIR MAT | NEGRO MATE

BR **BRANCO MATE** | WHITE MATT | BLANC MAT | BLANCO MATE

ST **SATINOX** | SATINOX | SATINOX | SATINOX

AT **ANTRACITE** | ANTHRACITE | ANTHRACITE | ANTRACITA

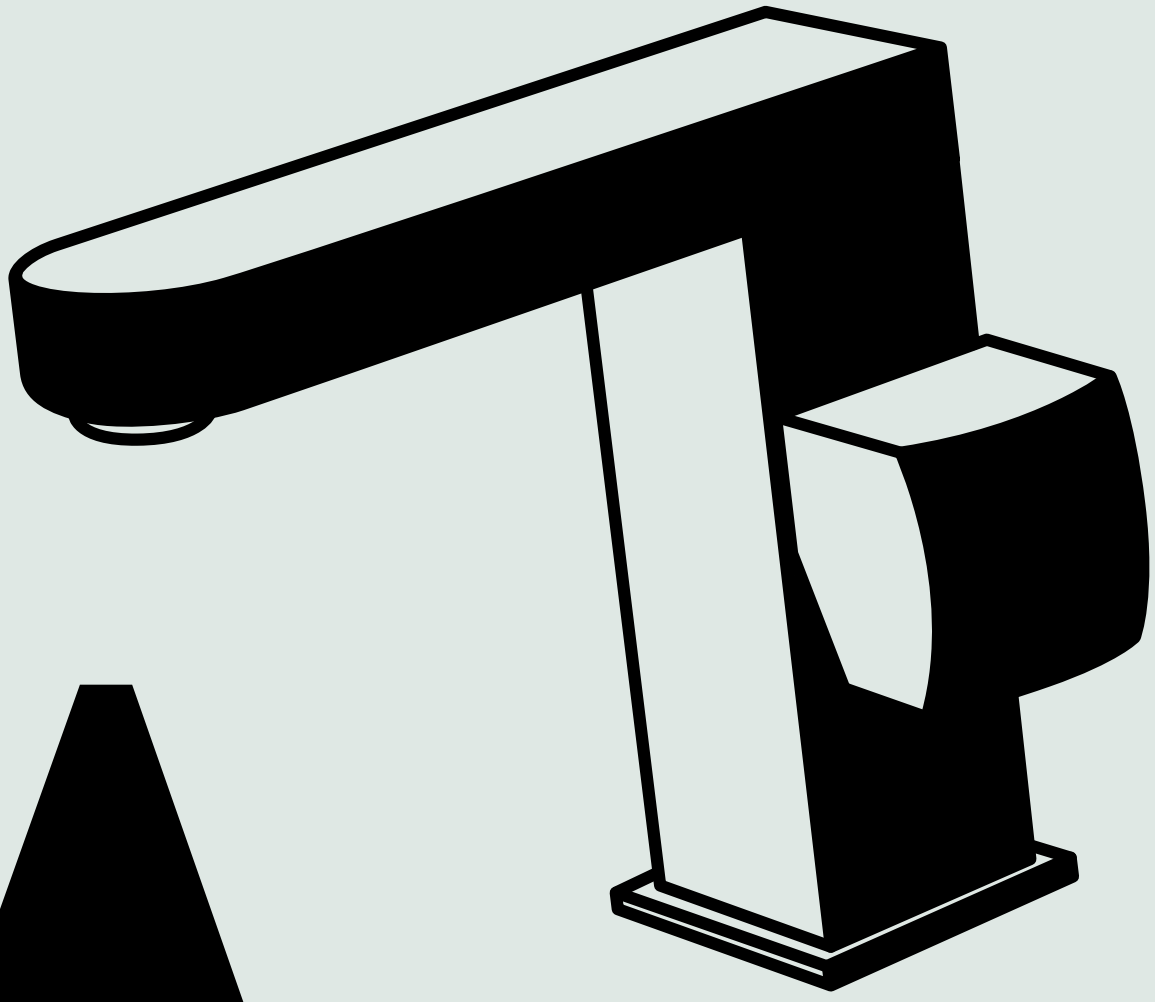

A

5 l/m 3 bar



Monocomando Lavatório
Washbasin Mixer
Mitigeur Lavabo
Monomando Lavabo

25L AC570

KIN010				KIN011			
CR	217,12 €	PR	261,19 €	CR	230,12 €	PR	276,40 €
BR	261,19 €	ST	261,19 €	BR	276,40 €	ST	276,40 €
AT	287,30 €			AT	304,04 €		

5 l/m 3 bar



Monocomando Lavatório Alto
Washbasin High Mixer
Mitigeur Lavabo Haut
Monomando Lavabo Alto

25L AC570

KIN050A 120MM		KIN051A 120MM		KIN050 175MM		KIN051 175MM	
CR	283,05 €	CR	296,04 €	CR	336,94 €	CR	349,93 €
PR	339,79 €	PR	355,01 €	PR	404,46 €	PR	419,67 €
BR	339,79 €	BR	355,01 €	BR	404,46 €	BR	419,67 €
ST	339,79 €	ST	355,01 €	ST	404,46 €	ST	419,67 €
AT	373,77 €	AT	390,51 €	AT	444,90 €	AT	461,63 €

5 l/m 3 bar



Monocomando Bidé
Bidet Mixer
Mitigeur Bidet
Monomando Bidé

25L AC570

KIN020				KIN021			
CR	217,12 €	PR	261,19 €	CR	230,12 €	PR	276,40 €
BR	261,19 €	ST	261,19 €	BR	276,40 €	ST	276,40 €
AT	287,30 €			AT	304,04 €		



Monocomando Duche
Shower Mixer
Mitigeur Douche
Monomando Ducha

25L AC570

KIN030							
CR	271,01 €	PR	371,48 €	BR	371,48 €	ST	371,48 €
AT	408,64 €						



Monocomando Banheira
Bath Mixer
Mitigeur Baignoir
Monomando Baño

25 AC1840 30 AC1480

KIN040

CR 292,25 € PR 396,84 € BR 396,84 € ST 396,84 €
AT 436,53 €

5 l/m 3 bar

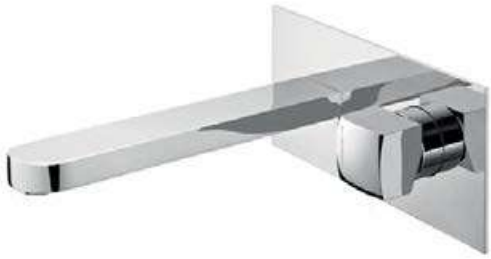



Monocomando Embutir Lavatório
Concealed Washbasin Mixer
Mitigeur Lavabo Encastré
Monomando Lavabo Empotrar

35 AC540A

KIN070

CR 261,82 € PR 314,43 € BR 314,43 € ST 314,43 €
AT 345,87 €

5 l/m 3 bar



Monocomando Embutir Lavatório
Concealed Washbasin Mixer
Mitigeur Lavabo Encastré
Monomando Lavabo Empotrar

35 AC540A

KIN070C

CR 249,46 € PR 299,22 € BR 299,22 € ST 299,22 €
AT 329,14 €

5 l/m 3 bar





Monocomando Embutir Lavatório
Concealed Washbasin Mixer
Mitigeur Lavabo Encastré
Monomando Lavabo Empotrar

35 AC540A

KIN070A

CR 233,92 € PR 280,20 € BR 280,20 € ST 280,20 €
AT 308,22 €

5 l/m 3 bar







Monocomando Lavatório Parede/ Bancada

Wall/Deck-Mounted Concealed Washbasin Mixer
Mitigeur Lavabo Encastré De Mur/Plan
Monomando Lavabo Empotrar De Pared/ Encimera

35 AC540A

KIN100

CR 161,66 € PR 193,98 € BR 193,98 € ST 193,98 €
AT 213,38 €

Monocomando Embutir Duche 1 Via

Concealed 1 Way Out Shower Mixer
Mitigeur Douche Encastré 1 Voie
Monomando Ducha Empotrar 1 Via

35 AC540A

KIN090

CR 145,81 € PR 174,97 € BR 174,97 € ST 174,97 €
AT 192,46 €





Monocomando Embutir Banho/Duche 2 Vias

Concealed 2 Way Bath/Shower Mixer
Mitigeur Baignoire/Douche Encastré 2 Voies
Monomando Baño/Ducha Empotrar 2 Vias

25 AC1840 35 AC540A

KIN080

CR 204,76 € PR 245,97 € BR 245,97 € ST 245,97 €
AT 270,56 €





Monocomando Embutir 2/3 Vias Com Chuveiro Mão

Concealed 2/3 Way Mixer With Set Hand Shower
Mitigeur Encastré 2/3 Voies Avec Kit Douchette À Main
Monomando Empotrar 2/3 Vias Con Set De Ducha De Mano

AC560 35 AC540A

KIN090C

CR 348,04 € PR 437,41 € BR 437,41 € ST 437,41 €
AT 481,16 €







Tomada Água Completa

Complete Water Intake
Support Mural Avec Prise D'eau
Soporte Ducha Mural Con Toma De Agua

KIN130

CR 99,53 € PR 139,47 € BR 139,47 € ST 139,47 €
AT 153,41 €

Monocomando Banheira 3 Furos

25 AC1840 35 AC1480

3 Hole Bath Mixer
Mitigeur Baignoir/Douche 3 Trous
Monomando Baño-Ducha 3 Agujeros

KIN110

CR 399,38 € PR 498,27 €
BR 498,27 € ST 498,27 €
AT 548,10 €

KIN111

CR 574,67 € PR 708,75 €
BR 708,75 € ST 708,75 €
AT 779,62 €





Monocomando Embutir Sanita/Bidé Com Chuveiro Shut-Off

35 STOP AC540A

Concealed Toilet/Bidet Mixer With Shut-Off Shower
Mitigeur Encastré Bidet/Toilette Avec Douchette Shut-Off
Monomando Empotrar Bidet/Inodoro Con Ducha Shut-Off

KIN120

CR 222,51 € PR 267,52 € BR 267,52 € ST 267,52 €
AT 294,27 €





Monocomando Misturador Bancada
Deck-Mounted Mixer
Mitigeur De Comptoir
Monomando Empotrar De Encimera

35
AC540A

Bica Banheira Parede Com 190mm
Bath Wall Spout With 190mm
Bec De Baignoire Mural Avec 190mm
Caño Bañera Pared Con 190mm

KIN100

CR 161.66€ PR 193.98€ BR 193.98€ ST 193.98€
AT 213.38€

KIN100A

CR 76,71 € PR 92,55 € BR 92,55 € ST 92,55 €
AT 101,81 €



Manípulo
Handle
Poignée
Maneta

AC1100

CR 24,09 € PR 29,16 €
BR 29,16 € ST 29,16 €
AT 32,07 €

AC1280
DISTRIBUIDOR | DISTRIBUTOR
DISTRIBUTEUR | DISTRIBUIDOR

CR 24,09 € PR 29,16 €
BR 29,16 € ST 29,16 €
AT 32,07 €

As fotografias são meramente ilustrativas, os chuveiros de mão poderão apresentar alterações de design nas diferentes cores
The photographs are displayed for illustrative purposes only, the hand showers may present design changes in different colours.
Las fotografías son meramente ilustrativas, las duchas de mano podrán presentar cambios de diseño en colores distintos.
Les images sont simplement illustrative. Les douches à main peuvent avoir des changements de conception dans différentes couleurs.

STA

CR **CROMADO** | CHROME | CHROME | CROMO

PR **PRETO MATE** | BLACK MATT | NOIR MAT | NEGRO MATE

BR **BRANCO MATE** | WHITE MATT | BLANC MAT | BLANCO MATE

ST **SATINOX** | SATINOX | SATINOX | SATINOX

AT **ANTRACITE** | ANTHRACITE | ANTHRACITE | ANTRACITA

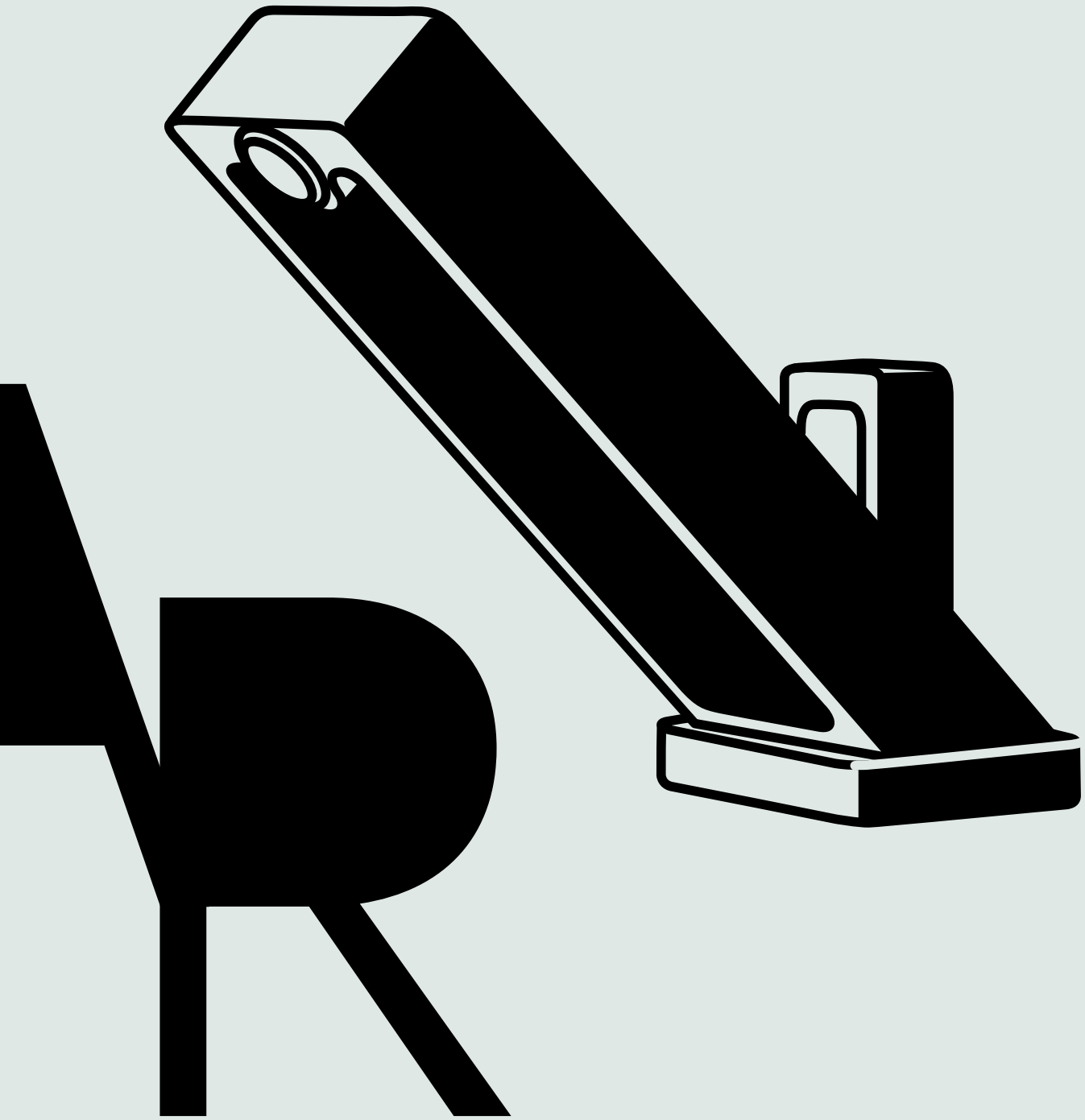





5 l/m 3 bar





Monocomando Lavatório
Washbasin Mixer
Mitigeur Lavabo
Monomando Lavabo

25
AC1730

Monocomando Bidé
Bidet Mixer
Mitigeur Bidet
Monomando Bidé

25
AC1730

STAR010

CR 251,68 € PR 301,76 €
BR 301,76 € ST 301,76 €
AT 331,92 €

STAR011

CR 264,67 € PR 318,24 €
BR 318,24 € ST 318,24 €
AT 350,06 €

STAR020

CR 251,68 € PR 301,76 €
BR 301,76 € ST 301,76 €
AT 331,92 €

STAR021

CR 264,67 € PR 318,24 €
BR 318,24 € ST 318,24 €
AT 350,06 €





Monocomando Duche
Shower Mixer
Mitigeur Douche
Monomando Ducha

35
AC540A

Monocomando Banheira
Bath Mixer
Mitigeur Baignoir
Monomando Baño

35
AC540A

STAR030

CR 316,65 € PR 426,01 € BR 426,01 € ST 426,01 €
AT 468,60 €

STAR040

CR 336,62 € PR 450,10 € BR 450,10 € ST 450,10 €
AT 495,11 €

5 l/m 3 bar



Monocomando Embutir Lavatório
Concealed Washbasin Mixer
Mitigeur Lavabo Encastré
Monomando Lavabo Empotrar

35
AC540A

STAR070C

CR 310,63 € PR 372,76 € BR 372,76 € ST 372,76 €
AT 410,03 €

5 l/m 3 bar



Monocomando Embutir Lavatório
Concealed Washbasin Mixer
Mitigeur Lavabo Encastré
Monomando Lavabo Empotrar

35
AC540A

STAR070A

CR 288,75 € PR 346,13 € BR 346,13 € ST 346,13 €
AT 380,74 €

5 l/m 3 bar



Monocomando Lavatório Parede/Bancada

25
AC550

Wall/Deck-Mounted Concealed Washbasin Mixer
Mitigeur Lavabo Encastré De Mur/Plan
Monomando Lavabo Empotrar De Pared/ Encimera

STAR100

CR 234,55 € PR 281,47 € BR 281,47 € ST 281,47 €
AT 309,61 €

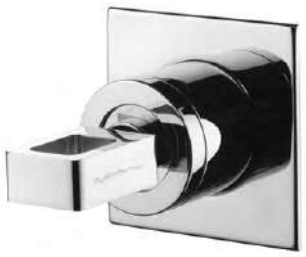

Monocomando Embutir Duche 1 Via
Concealed 1 Way Out Shower Mixer
Mitigeur Douche Encastrée 1 Voie
Monomando Ducha Empotrar 1 Via

35
AC540A

STAR090

CR 152,15 € PR 182,57 € BR 182,57 € ST 182,57 €
AT 200,84 €



Monocomando Embutir Banho/Duche 2 Vias
Concealed 2 Way Bath/Shower Mixer
Mitigeur Baignoire/Douche Encastré Avec 2 Voies
Monomando Baño/Ducha Empotrar 2 Vias

25 AC1840 — 35 AC540A

STAR080

CR 218,71 € PR 262,45 € BR 262,45 € ST 262,45 €
AT 288,70 €



Monocomando Embutir 2/3 Vias Com Chuveiro Mão
Concealed 2/3 Way Mixer With Set Hand Shower
Mitigeur Encastré 2/3 Voies Avec Kit Douchette À Main
Monomando Empotrar 2/3 Vias Con Set De Ducha De Mano

AC560 — 35 AC540A

STAR090C

CR 365,47 € PR 457,70 € BR 457,70 € ST 457,70 €
AT 503,47 €



Tomada Água Completa
Complete Water Intake
Support Mural Avec Prise D'eau
Soporte Ducha Mural Con Toma De Agua

STAR130

CR 99,53 € PR 139,47 € BR 139,47 € ST 139,47 €
AT 153,41 €



Monocomando Embutir Sanita/Bidé Com Chuveiro Shut-Off

35 AC540A

Concealed Toilet/Bidet Mixer With Shut-Off Shower
Mitigeur Encastré Bidet/Toilette Avec Douchette Shut-Off
Monomando Empotrar Bidet/Inodoro Con Ducha Shut-Off

STAR120

CR 233,61 € PR 280,20 € BR 280,20 € ST 280,20 €
AT 308,22 €









Monocomando Misturador Bancada
Deck-Mounted Mixer
Mitigeur De Comptoir
Monomando Empotrar De Encimera

25L
AC550

Bica Parede Com 190mm
Bath Wall Spout With 190mm
Bec De Baignoire Mural Avec 190mm
Caño Bañera Pared Con 190mm

STAR110A

CR 108,40 € PR 130,59 € BR 130,59 € ST 130,59 €
AT 143,65 €

STAR100A

CR 128,05 € PR 153,41 € BR 153,41 € ST 153,41 €
AT 168,75 €





Manípulo
Handle
Poignée
Maneta

AC1780

CR 44,38 € PR 53,26 € BR 53,26 € ST 53,26 €
AT 58,58 €

Manípulo
Handle
Poignée
Maneta

AC1790
EMBUTIDO | CONCEALED
ENCASTRÉ | EMPOTRAR

CR 44,38 € PR 53,26 €
BR 53,26 € ST 53,26 €
AT 58,58 €

AC1220
DISTRIBUIDOR | DISTRIBUTOR
DISTRIBUTEUR | DISTRIBUIDOR

CR 24,09 € PR 29,16 €
BR 29,16 € ST 29,16 €
AT 32,07 €

As fotografias são meramente ilustrativas, os chuveiros de mão poderão apresentar alterações de design nas diferentes cores
The photographs are displayed for illustrative purposes only, the hand showers may present design changes in different colours.
Las fotografías son meramente ilustrativas, las duchas de mano podrán presentar cambios de diseño en colores distintos.
Les images sont simplement illustrative. Les douches à main peuvent avoir des changements de conception dans différentes couleurs.

NASC
EN

CR **CROMADO** | CHROME | CHROME | CROMO

PR **PRETO MATE** | BLACK MATT | NOIR MAT | NEGRO MATE

BR **BRANCO MATE** | WHITE MATT | BLANC MAT | BLANCO MATE

ST **SATINOX** | SATINOX | SATINOX | SATINOX

AT **ANTRACITE** | ANTHRACITE | ANTHRACITE | ANTRACITA

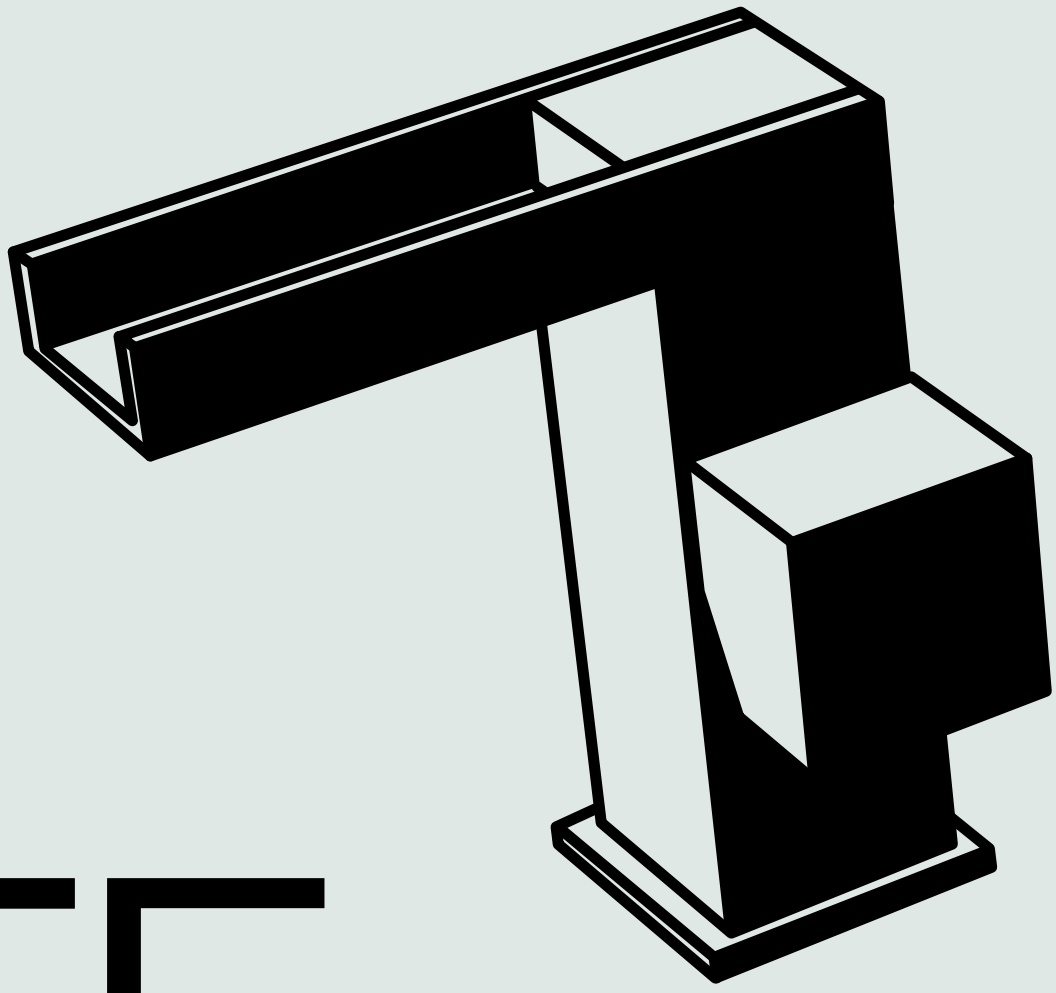

TE



Monocomando Lavatório
Washbasin Mixer
Mitigeur Lavabo
Monomando Lavabo

25L AC570

NAS010

CR	217,12 €	PR	261,19 €
BR	261,19 €	ST	261,19 €
AT	287,30 €		

NAS011

CR	230,12 €	PR	276,40 €
BR	276,40 €	ST	276,40 €
AT	304,04 €		



Monocomando Lavatório Alto
Washbasin High Mixer
Mitigeur Lavabo Haut
Monomando Lavabo Alto

25L AC570

NAS050A ( ) 120MM

CR	274,82 €
PR	329,65 €
BR	329,65 €
ST	329,65 €
AT	362,62 €

NAS051A ( ) 120MM

CR	287,81 €
PR	344,86 €
BR	344,86 €
ST	344,86 €
AT	379,35 €

NAS050 ( ) 175MM

CR	327,75 €
PR	393,05 €
BR	393,05 €
ST	393,05 €
AT	432,34 €

NAS051 ( ) 175MM

CR	340,75 €
PR	409,53 €
BR	409,53 €
ST	409,53 €
AT	450,48 €



Monocomando Bidé
Bidet Mixer
Mitigeur Bidet
Monomando Bidé

25L AC570

NAS020

CR	217,12 €	PR	261,19 €
BR	261,19 €	ST	261,19 €
AT	287,30 €		

NAS021

CR	230,12 €	PR	276,40 €
BR	276,40 €	ST	276,40 €
AT	304,04 €		



Monocomando Duche
Shower Mixer
Mitigeur Douche
Monomando Ducha

25L AC570

NAS030

CR	271,01 €	PR	371,48 €	BR	371,48 €	ST	371,48 €
AT	408,64 €						



Monocomando Banheira
Bath Mixer
Mitigeur Baignoir
Monomando Baño

25 AC1480 25L AC570

NAS040

CR 292,25 € PR 396,84 € BR 396,84 € ST 396,84 €
AT 436,53 €





Monocomando Embutir Lavatório
Concealed Washbasin Mixer
Mitigeur Lavabo Encastré
Monomando Lavabo Empotrar

35 AC540A

NAS070

CR 275,13 € PR 329,65 € BR 329,65 € ST 329,65 €
AT 362,62 €





Monocomando Embutir Lavatório
Concealed Washbasin Mixer
Mitigeur Lavabo Encastré
Monomando Lavabo Empotrar

35 AC540A

NAS070C

CR 261,82 € PR 314,43 € BR 314,43 € ST 314,43 €
AT 345,87 €





Monocomando Embutir Lavatório
Concealed Washbasin Mixer
Mitigeur Lavabo Encastré
Monomando Lavabo Empotrar

35 AC540A

NAS070A

CR 249,14 € PR 299,22 € BR 299,22 € ST 299,22 €
AT 329,14 €



Monocomando Lavatório Parede/Bancada
Wall/Deck-Mounted Concealed Washbasin Mixer
Mitigeur Lavabo Encastré De Mur/Plan
Monomando Lavabo Empotrar De Pared/ Encimera

25P AC520

NAS100

CR 202,86 € PR 243,43 € BR 243,43 € ST 243,43 €
AT 267,78 €





Misturadora Embutir Lavatório
Concealed Washbasin Mixer
Mélangeur Lavabo Encastré
Mezclador Lavabo Empotrar

CC AC1360

NAS070C1

CR 269,42 € PR 323,31 € BR 323,31 € ST 323,31 €
AT 355,64 €

Misturadora Lavatório 3 Furos Bancada
3 Hole Deck-Mounted Concealed Washbasin Mixer
Mitigeur Lavabo Encastrée 3 Trous De Plan
Monomando Lavabo Empotrar 3 Agujeros De Encimera

CC AC1360

NAS070B

CR 274,82 € PR 329,65 € BR 329,65 € ST 329,65 €
AT 362,62 €



Monocomando Embutir Duche 1 Via
Concealed 1 Way Out Shower Mixer
Mitigeur Douche Encastré 1 Voie
Monomando Ducha Empotrar 1 Via

35
AC540A

NAS090

CR 145,81 € PR 174,97 € BR 174,97 € ST 174,97 €
AT 192,46 €





Monocomando Embutir Banho/Duche 2 Vias
Concealed 2 Way Bath/Shower Mixer
Mitigeur Baignoire/Douche Encastré 2 Voies
Monomando Baño/Ducha Empotrar 2 Vias

25 35
AC1840 AC540A

NAS080

CR 204,76 € PR 245,97 € BR 245,97 € ST 245,97 €
AT 270,56 €



Monocomando Lavatório Chão
Washbasin Mixer Floor Mounted
Mitigeur Lavabo Au Sol
Monomando Lavabo Al Suelo

30
AC1480

NAS150

CR 954,07 € PR 1 144,89 € BR 1 144,89 € ST 1 144,89 €
AT 1 259,38 €









Monocomando Embutir 2/3 Vias Com Chuveiro Mão

AC560 AC540A

Concealed 2/3 Way Mixer With Set Hand Shower
Mitigeur Encastré 2/3 Voies Avec Kit Douchette À Main
Monomando Empotrar 2/3 Vias Con Set De Ducha De Mano

NAS090C

CR 348,04 € PR 437,41 € BR 437,41 € ST 437,41 €
AT 481,16 €



Monocomando Duche Com Coluna Telescópica Latão

AC1180 AC540A

Shower Mixer With Brass Telescopic Column
Mitigeur Douche Avec Colonne De Douche Laiton Telescopique
Monomando Ducha Con Coluna De Ducha Latón Telescópica

Tomada Água Completa

Complete Water Intake
Support Mural Avec Prise D'eau
Soporte Ducha Mural Con Toma De Agua

NAS140 200 ABS

CR 753,12 €
PR 1 035,85 €
BR 1 035,85 €
ST 1 035,85 €
AT 1 139,44 €

NAS140200I 200 INOX

CR 785,45 €

NAS140250I 250 INOX

CR 793,37 €
PR 1 089,11 €
BR 1 089,11 €
ST 1 089,11 €
AT 1 198,01 €

NAS130

CR 99,53 € PR 139,47 € BR 139,47 € ST 139,47 €
AT 153,41 €





Monocomando Duche Com Coluna Fixa Latão

25 AC1180 30 AC540A

Shower Mixer With Brass Fixed Column
Mitigeur Douche Avec Colonne De Douche Laiton Fixe
Monomando Ducha Con Coluna De Ducha Latón Fija

Monocomando Duche Com Coluna Top Fixa Latão

25 AC1180 30 AC540A

Shower Mixer With Brass Fixed Column
Mitigeur Douche Avec Colonne De Douche Laiton Fixe
Monomando Ducha Con Coluna De Ducha Latón Fija

NAS140A	NAS140A200I	NAS140A250I	NAS140B	NAS140B200I	NAS140B250I
200 ABS	200 INOX	250 INOX	200 ABS	200 INOX	250 INOX
CR 730,30 €	CR 762,62 €	CR 770,55 €	CR 866,59 €	CR 898,92 €	CR 906,84 €
PR 1 007,96 €		PR 1 061,21 €	PR 1 171,52 €		PR 1 224,77 €
BR 1 007,96 €		BR 1 061,21 €	BR 1 171,52 €		BR 1 224,77 €
ST 1 007,96 €		ST 1 061,21 €	ST 1 171,52 €		ST 1 224,77 €
AT 1 108,76 €		AT 1 167,33 €	AT 1 288,67 €		AT 1 347,25 €





Monocomando Banheira 3 Furos

AC1840 AC1480

3 Hole Bath Mixer
Mitigeur Baignoir 3 Trous
Monomando Baño 3 Agujeros

NAS110

CR 439,63 € PR 546,46 €
BR 546,46 € ST 546,46 €
AT 601,11 €

NAS111

CR 614,92 € PR 756,92 €
BR 756,92 € ST 756,92 €
AT 832,61 €



Monocomando Banheira Montagem Ao Chão

AC1840 AC1480

Floor-Mounted Bath Mixer
Mitigeur Baignoir Montage Au Sol
Monomando Baño Al Suelo

NAS155

CR 1 065,65 € PR 1 298,30 € BR 1 298,30 € ST 1 298,30 €
AT 1 428,14 €

Monocomando Embutir Sanita/ Bidé Com Chuveiro Shut-off

AC540A

Concealed toilet/bidet mixer with shut-off shower
Mitigeur encastré bidet/toilette avec douchette shut-off
Monomando empotrar bidet/inodoro con ducha shut-off

NAS120

CR 222,51 € PR 267,52 € BR 267,52 € ST 267,52 €
AT 294,27 €



Monocomando Misturador Bancada
Deck-Mounted Mixer
Mitigeur De Comptoir
Monomando Empotrar De Encimera

25P
AC520

NAS110A

CR 114,11 € PR 130,59 € BR 130,59 € ST 130,59 €
AT 143,65 €



Bica Banheira Parede Com 190mm
Bath Wall Spout With 190mm
Bec De Baignoire Mural Avec 190mm
Caño Bañera Pared Con 190mm

NAS100A

CR 88,76 € PR 136,93 € BR 136,93 € ST 136,93 €
AT 150,63 €



Manípulo Esquadro/Nascente
Esquadro/Nascente Handle
Poignée Esquadro/Nascente
Maneta Esquadro/Nascente

AC620

CR 24,09 € PR 29,16 €
BR 29,16 € ST 29,16 €
AT 32,07 €

AC1220
DISTRIBUIDOR | DISTRIBUTOR
DISTRIBUTEUR | DISTRIBUIDOR

CR 24,09 € PR 29,16 €
BR 29,16 € ST 29,16 €
AT 32,07 €

As fotografias são meramente ilustrativas, os chuveiros de mão poderão apresentar alterações de design nas diferentes cores
The photographs are displayed for illustrative purposes only, the hand showers may present design changes in different colours.
Las fotografías son meramente ilustrativas, las duchas de mano podrán presentar cambios de diseño en colores distintos.
Les images sont simplement illustrative. Les douches à main peuvent avoir des changements de conception dans différentes couleurs.

URB

CR **CROMADO** | CHROME | CHROME | CROMO

PR **PRETO MATE** | BLACK MATT | NOIR MAT | NEGRO MATE

BR **BRANCO MATE** | WHITE MATT | BLANC MAT | BLANCO MATE

ST **SATINOX** | SATINOX | SATINOX | SATINOX

AT **ANTRACITE** | ANTHRACITE | ANTHRACITE | ANTRACITA

AN

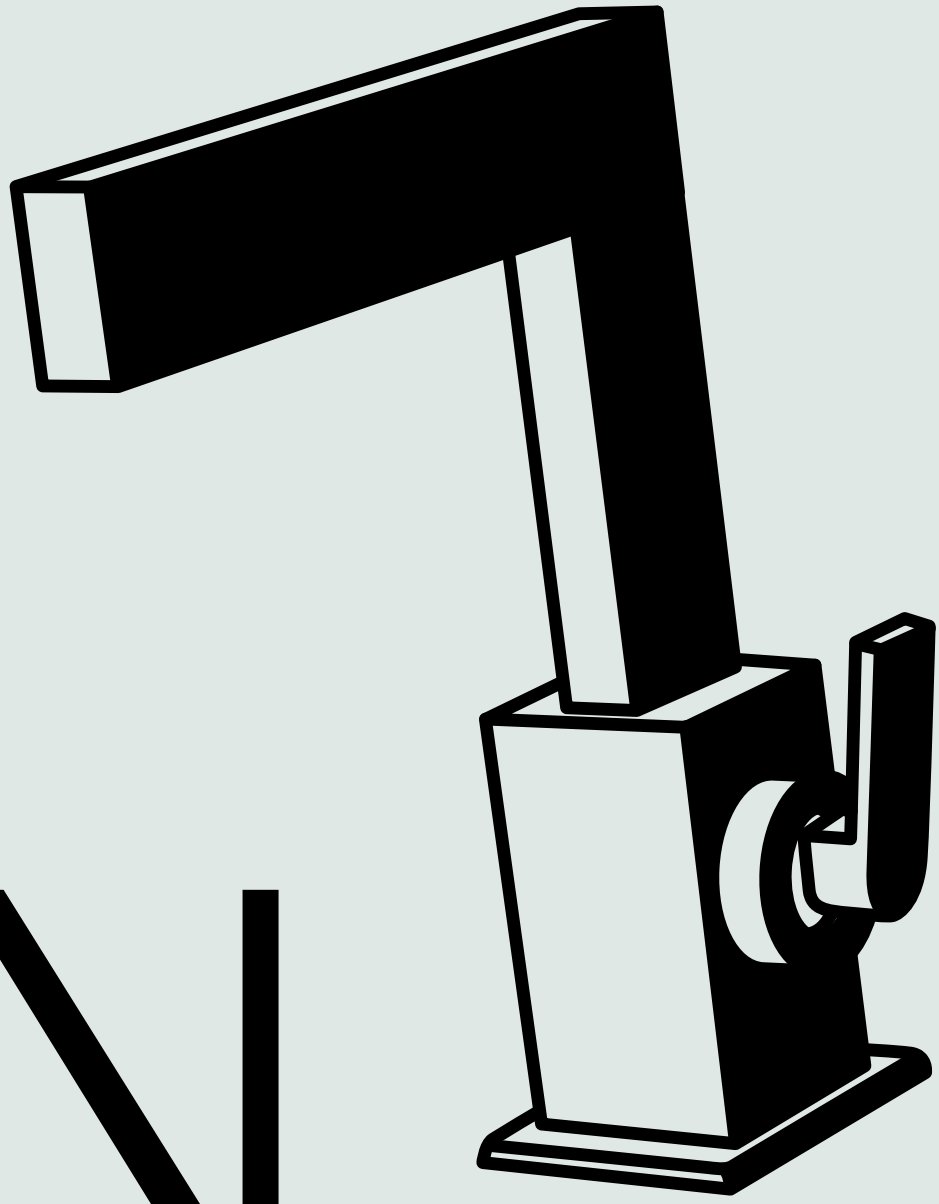







Monocomando Lavatório
Washbasin Mixer
Mitigeur Lavabo
Monomando Lavabo

AC570A

URB010

CR 213,33 € PR 256,12 €
BR 256,12 € ST 256,12 €
AT 281,73 €

URB011

CR 226,32 € PR 271,33 €
BR 271,33 € ST 271,33 €
AT 298,46 €



Monocomando Lavatório Alto
Washbasin High Mixer
Mitigeur Lavabo Haut
Monomando Lavabo Alto

AC570A

URB050

200MM

CR 268,79 € PR 322,05 €
BR 322,05 € ST 322,05 €
AT 354,25 €

URB051

200MM

CR 281,78 € PR 338,53 €
BR 338,53 € ST 338,53 €
AT 372,37 €



Monocomando Bidé
Bidet Mixer
Mitigeur Bidet
Monomando Bidé

AC570A

URB020

CR 213,33 € PR 256,12 €
BR 256,12 € ST 256,12 €
AT 281,73 €

URB021

CR 226,32 € PR 271,33 €
BR 271,33 € ST 271,33 €
AT 298,46 €



Monocomando Duche
Shower Mixer
Mitigeur Douche
Monomando Ducha

AC570A

URB030

CR 283,37 € PR 386,70 € BR 386,70 € ST 386,70 €
AT 425,37 €



Monocomando Banheira
Bath Mixer
Mitigeur Baignoir
Monomando Baño

25 AC1840 25U AC570A

URB040

CR 300,48 € PR 406,99 € BR 406,99 € ST 406,99 €
AT 447,68 €





Monocomando Embutir Lavatório
Concealed Washbasin Mixer
Mitigeur Lavabo Encastré
Monomando Lavabo Empotrar

35 AC540A

URB070

CR 267,20 € PR 320,77 € BR 320,77 € ST 320,77 €
AT 352,85 €





Monocomando Embutir Lavatório
Concealed Washbasin Mixer
Mitigeur Lavabo Encastré
Monomando Lavabo Empotrar

35 AC540A

URB070A

CR 245,33 € PR 294,15 € BR 294,15 € ST 294,15 €
AT 323,56 €





Monocomando Embutir Lavatório
Concealed Washbasin Mixer
Mitigeur Lavabo Encastré
Monomando Lavabo Empotrar

35 AC540A

URB070C

CR 253,90 € PR 304,29 € BR 304,29 € ST 304,29 €
AT 334,72 €









Monocomando Lavatório Parede/Bancada

Wall/Deck-Mounted Concealed Washbasin Mixer
Mitigeur Lavabo Encastré De Mur/Plan
Monomando Lavabo Empotrar De Pared/ Encimera

25U AC570A

URB100

CR 179,72 € PR 215,54 € BR 215,54 € ST 215,54 €
AT 237,10 €



Monocomando Embutir Duche 1 Via
Concealed 1 Way Out Shower Mixer
Mitigeur Douche Encastré 1 Voie
Monomando Ducha Empotrar 1 Via

35 AC540A

URB090

CR 144,85 € PR 174,97 € BR 174,97 € ST 174,97 €
AT 192,46 €





Monocomando Embutir Banho/Duche 2 Vias
Concealed 2 Way Bath/Shower Mixer
Mitigeur Baignoire/Douche Encastré 2 Voies
Monomando Baño/Ducha Empotrar 2 Vias

25 AC1840 35 AC540A

URB080

CR 208,25 € PR 249,77 € BR 249,77 € ST 249,77 €
AT 274,75 €





Monocomando Embutir Banho/Duche 3 Vias
Concealed 3 Way Bath/Shower Mixer
Mitigeur Baignoire/Douche Encastré 3 Voies
Monomando Baño/Ducha Empotrar 3 Vias

AC560 35 AC540A

URB90A

CR 315,07 € PR 377,83 € BR 377,83 € ST 377,83 €
AT 415,61 €



Tomada Água Completa
Complete Water Intake
Support Mural Avec Prise D'eau
Soporte Ducha Mural Con Toma De Agua

URB130

CR 99,53 € PR 119,19 € BR 119,19 € ST 119,19 €
AT 131,10 €



Monocomando Embutir Sanita/Bidé Com Chuveiro Shut-Off

AC540A

Concealed Toilet/Bidet Mixer With Shut-Off Shower
Mitigeur Encastré Bidet/Toilette Avec Douchette Shut-Off
Monomando Empotrar Bidet/Inodoro Con Ducha Shut-Off

URB120

CR 222,51 € PR 267,52 € BR 267,52 € ST 267,52 €
AT 294,27 €



Monocomando Misturador Bancada
Deck-Mounted Mixer
Mitigeur De Comptoir
Monomando Empotrar De Encimera

AC570A

URB110A

CR 103,02 € PR 124,26 € BR 124,26 € ST 124,26 €
AT 136,68 €



Bica Banheira Parede Com 190mm
Bath Wall Spout With 190mm
Bec De Baignoire Mural Avec 190mm
Caño Bañera Pared Con 190mm

URB100A

CR 84,63 € PR 101,43 € BR 101,43 € ST 101,43 €
AT 111,57 €



Manípulo
Handle
Poignée
Maneta

AC1230	**AC1240** EMBUTIDO CONCEALED ENCASTRÉ EMPOTRAR	**AC1220** DISTRIBUIDOR DISTRIBUTOR DISTRIBUTEUR DISTRIBUIDOR
CR 24,73 €	CR 24,73 €	CR 24,09 €
PR 29,16 €	PR 29,16 €	PR 29,16 €
BR 29,16 €	BR 29,16 €	BR 29,16 €
ST 29,16 €	ST 29,16 €	ST 29,16 €
AT 32,07 €	AT 32,07 €	AT 32,07 €

As fotografias são meramente ilustrativas, os chuveiros de mão poderão apresentar alterações de design nas diferentes cores
The photographs are displayed for illustrative purposes only, the hand showers may present design changes in different colours.
Las fotografías son meramente ilustrativas, las duchas de mano podrán presentar cambios de diseño en colores distintos.
Les images sont simplement illustrative. Les douches à main peuvent avoir des changements de conception dans différentes couleurs.



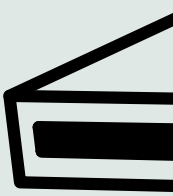

CASC

CR **CROMADO** | CHROME | CHROME | CROMO

PR **PRETO MATE** | BLACK MATT | NOIR MAT | NEGRO MATE

BR **BRANCO MATE** | WHITE MATT | BLANC MAT | BLANCO MATE

ST **SATINOX** | SATINOX | SATINOX | SATINOX

AT **ANTRACITE** | ANTHRACITE | ANTHRACITE | ANTRACITA

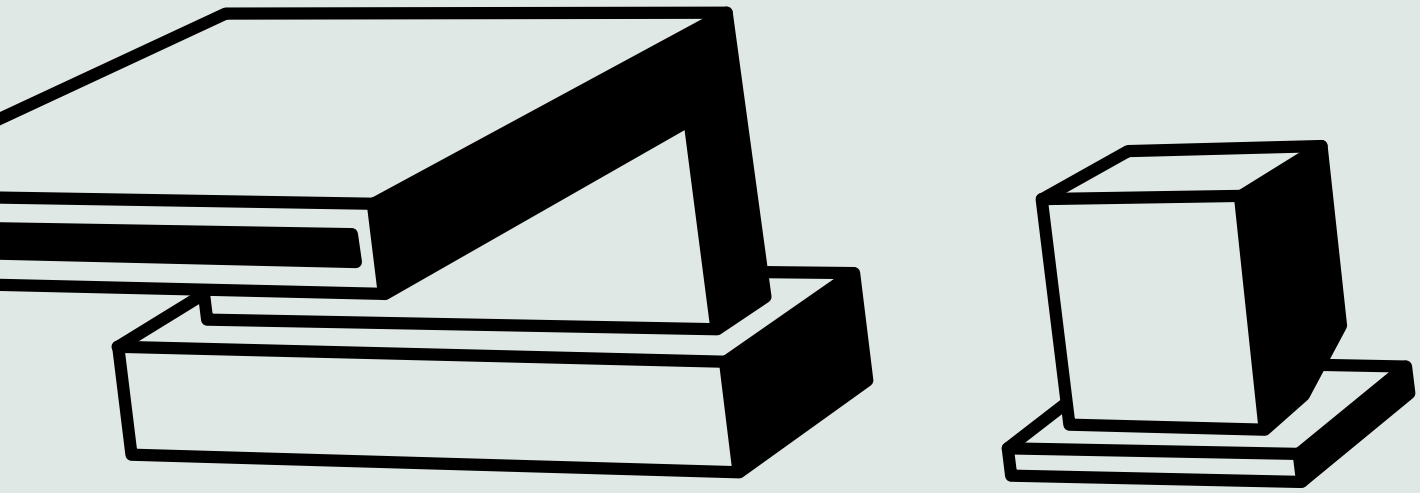

C ATA









Monocomando Lavatório 2 Furos Bancada
2 Hole Deck-Mounted Concealed
Washbasin Mixer
Mitigeur Lavabo Encastré 2 Trous De Plan
Monomando Lavabo Empotrar 2 Agujeros De Encimera

25
AC550

CASC016

CR 374,97 € PR 450,10 € BR 450,10 € ST 450,10 €
AT 495,11 €

Monocomando Embutir Duche 1 Via
Concealed 1 Way Out Shower Mixer
Mitigeur Douche Encastré 1 Voie
Monomando Ducha Empotrar 1 Via

35
AC540A

CASC090

CR 145,81 € PR 174,97 € BR 174,97 € ST 174,97 €
AT 192,46 €





Bica Parede Lavatório 100X100mm
Washbasin Wall Spout 100X100mm
Bec De Lavabo Mural 100X100mm
Caño Lavabo Pared 100X100mm

CASC060

CR 252,31 € PR 303,03 € BR 303,03 € ST 303,03 €
AT 333,33 €

Bica parede banheira 150x100mm
Bath Wall Spout 150x100mm
Bec de Baignoire Mural 150x100mm
Caño Bañera Pared 150x100mm

CASC070

CR 305,56 € PR 366,41 € BR 366,41 € ST 366,41 €
AT 403,05 €





Monocomando Banheira
3 Furos
3 Hole Bath Mixer
Mitigeur Baignoir 3 Trous
Monomando Baño 3 Agujeros

25 AC1840 35 AC1480

CASC110

CR 589,25 € PR 726,49 €
BR 726,49 € ST 726,49 €
AT 799,15 €

CASC111

CR 756,61 € PR 926,82 €
BR 926,82 € ST 926,82 €
AT 1 019,50 €

Monocomando Banheira
2 Furos Bica Parede

2 Hole Bath Mixer Bica Wall
Mitigeur Baignoir 2 Trous Bec Mural
Monomando Baño 2 Agujeros Bica Parede

25 AC1840 35 AC1480

CASC110B

CR 550,26 € PR 679,58 €
BR 679,58 € ST 679,58 €
AT 747,53 €

CASC111B

CR 717,62 € PR 881,18 €
BR 881,18 € ST 881,18 €
AT 969,29 €



Monocomando Misturador Bancada
Deck-Mounted Mixer
Mitigeur De Comptoir
Monomando Empotrar De Encimera

25 AC550

CASC110A

CR 89,70 € PR 107,77 € BR 107,77 € ST 107,77 €
AT 118,54 €

As fotografias são meramente ilustrativas, os chuveiros de mão poderão apresentar alterações de design nas diferentes cores
The photographs are displayed for illustrative purposes only, the hand showers may present design changes in different colours.
Las fotografías son meramente ilustrativas, las duchas de mano podrán presentar cambios de diseño en colores distintos.
Les images sont simplement illustrative. Les douches à main peuvent avoir des changements de conception dans différentes couleurs.

SISTEMAS DE DUCHE

SHOWER SYSTEMS | SYSTEME DOUCHE | SISTEMAS DE DUCHA

CR **CROMADO** | CHROME | CHROME | CROMO

PR **PRETO MATE** | BLACK MATT | NOIR MAT | NEGRO MATE

BR **BRANCO MATE** | WHITE MATT | BLANC MAT | BLANCO MATE

ST **SATINOX** | SATINOX | SATINOX | SATINOX

AT **ANTRACITE** | ANTHRACITE | ANTHRACITE | ANTRACITA

OR **DOURADO** | GOLD | DORÉ | DORADO

ORM **DOURADO MATE** | GOLD MATT | DORÉ MAT | DORADO MATE

CB **COBRE** | COPPER | CUIVRE | COBRE

CBM **COBRE MATE** | COPPER MATT | CUIVRE MAT | COBRE MATE

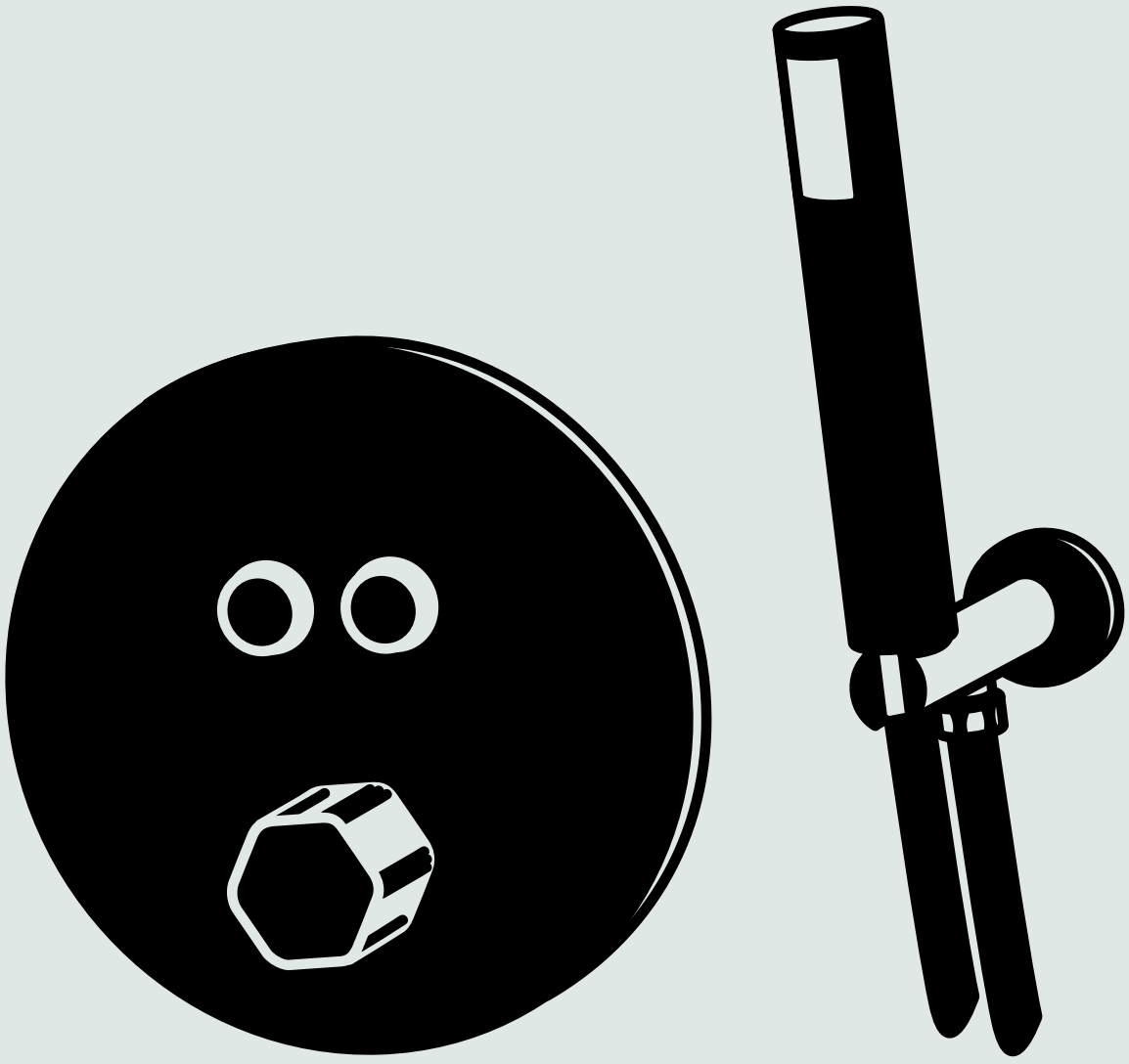









Kit Duche Embutir 2 Vias Completo

25 35

AC1840 AC540A

Concealed 2 Way Shower Complete Set
Kit Douche Encastré 2 Voies Complet
Sistema Ducha Empotrado 2 Vias Completo

Kit Duche Embutir 2 Vias Clic Completo

CLIC 35

AC1900 AC540A

Concealed Clic 2 Way Shower Complete Set
Kit Douche Encastré 2 Voies Clic Complet
Sistema Ducha Empotrado 2 Vias Clic Completo

KC080200ABS 200 ABS		KC080250INOX 250 INOX		KC080300INOX 300 INOX	
CR	359,42 €	CR	397,85 €	CR	417,84 €
PR	458,86 €	PR	511,57 €	PR	557,84 €
BR	546,71 €	BR	598,76 €	BR	893,40 €
ST	558,70 €	ST	610,75 €	ST	905,40 €
AT	614,57 €	AT	671,82 €	AT	995,95 €
OR	896,72 €	OR	1 042,85 €	OR	1 451,13 €
OR M	1 028,16 €	OR M	1 175,79 €	OR M	1 625,11 €
CB	896,72 €	CB	1 042,85 €	CB	1 451,13 €
CB M	1 028,16 €	CB M	1 175,79 €	CB M	1 625,11 €

KC080B2200ABS 200 ABS		KC080B2250INOX 250 INOX		KC080B2300INOX 300 INOX	
CR	421,85 €	CR	460,29 €	CR	480,26 €
PR	483,16 €	PR	535,88 €	PR	582,14 €
BR	571,01 €	BR	623,06 €	BR	917,71 €
ST	633,37 €	ST	685,42 €	ST	980,06 €
AT	696,72 €	AT	753,96 €	AT	1 078,08 €
OR	1 010,54 €	OR	1 156,67 €	OR	1 564,94 €
OR M	1 158,96 €	OR M	1 306,60 €	OR M	1 755,92 €
CB	1 010,54 €	CB	1 156,67 €	CB	1 564,94 €
CB M	1 158,96 €	CB M	1 306,60 €	CB M	1 755,92 €

KC080T200ABS 200 ABS		KC080T250INOX 250 INOX		KC080T300INOX 300 INOX	
CR	325,29 €	CR	363,72 €	CR	383,71 €
PR	430,27 €	PR	482,98 €	PR	529,25 €
BR	518,12 €	BR	570,17 €	BR	864,81 €
ST	518,12 €	ST	570,17 €	ST	864,81 €
AT	569,93 €	AT	627,18 €	AT	951,29 €
OR	843,04 €	OR	989,17 €	OR	1 397,45 €
OR M	963,42 €	OR M	1 111,06 €	OR M	1 560,39 €
CB	843,04 €	CB	989,17 €	CB	1 397,45 €
CB M	963,42 €	CB M	1 111,06 €	CB M	1 560,39 €

KC080B2T200ABS 200 ABS		KC080B2T250INOX 250 INOX		KC080B2T300INOX 300 INOX	
CR	387,72 €	CR	426,16 €	CR	446,14 €
PR	454,57 €	PR	507,29 €	PR	553,55 €
BR	542,42 €	BR	594,47 €	BR	889,12 €
ST	592,79 €	ST	644,84 €	ST	939,48 €
AT	652,06 €	AT	709,31 €	AT	1 033,42 €
OR	956,85 €	OR	1 102,98 €	OR	1 511,25 €
OR M	1 094,23 €	OR M	1 241,86 €	OR M	1 691,19 €
CB	956,85 €	CB	1 102,98 €	CB	1 511,25 €
CB M	1 094,23 €	CB M	1 241,86 €	CB M	1 691,19 €













Kit Duche Embutir 3 Vias Clic Completo

AC1900 AC540A

Concealed Clic 3 Way Shower Complete Set
Kit Douche Encastré 3 Voies Clic Complet
Sistema Ducha Empotrado 3 Vias Clic Completo

Kit Duche Embutir 2/3 Vias Completo

AC560 AC540A

Concealed 2/3 Way Shower Complete Set
Kit Douche Encastré 2/3 Voies Complet
Sistema Ducha Empotrado 2/3 Vias Completo

KC090B3200ABS 200 ABS		KC090B3250INOX 250 INOX		KC090B3300INOX 300 INOX	
CR	523,76 €	CR	562,18 €	CR	582,16 €
PR	585,06 €	PR	637,78 €	PR	684,04 €
BR	672,91 €	BR	724,96 €	BR	1 019,61 €
ST	755,65 €	ST	807,70 €	ST	1 102,34 €
AT	831,22 €	AT	888,47 €	AT	1 212,58 €
OR	1 197,36 €	OR	1 343,49 €	OR	1 751,76 €
OR M	1 372,47 €	OR M	1 520,10 €	OR M	1 969,42 €
CB	1 197,36 €	CB	1 343,49 €	CB	1 751,76 €
CB M	1 372,47 €	CB M	1 520,10 €	CB M	1 969,42 €

KC090A200ABS 200 ABS		KC090A250INOX 250 INOX		KC090A300INOX 300 INOX	
CR	458,42 €	CR	496,86 €	CR	516,84 €
PR	576,92 €	PR	629,64 €	PR	675,90 €
BR	664,77 €	BR	716,82 €	BR	1 011,47 €
ST	676,76 €	ST	728,81 €	ST	1 023,47 €
AT	744,45 €	AT	801,70 €	AT	1 125,82 €
OR	1 077,11 €	OR	1 223,24 €	OR	1 631,52 €
OR M	1 235,59 €	OR M	1 383,23 €	OR M	1 832,56 €
CB	1 077,11 €	CB	1 223,24 €	CB	1 631,52 €
CB M	1 235,59 €	CB M	1 383,23 €	CB M	1 832,56 €

KC090B3T200ABS 200 ABS		KC090B3T250INOX 250 INOX		KC090B3T300INOX 300 INOX	
CR	489,62 €	CR	528,06 €	CR	548,04 €
PR	556,47 €	PR	609,19 €	PR	655,45 €
BR	644,32 €	BR	696,37 €	BR	991,02 €
ST	715,07 €	ST	767,12 €	ST	1 061,77 €
AT	786,57 €	AT	843,81 €	AT	1 167,94 €
OR	1 143,66 €	OR	1 289,79 €	OR	1 698,07 €
OR M	1 307,73 €	OR M	1 455,37 €	OR M	1 904,70 €
CB	1 143,66 €	CB	1 289,79 €	CB	1 698,07 €
CB M	1 307,73 €	CB M	1 455,37 €	CB M	1 904,70 €

KC090AT200ABS 200 ABS		KC090AT250INOX 250 INOX		KC090AT300INOX 300 INOX	
CR	424,29 €	CR	462,73 €	CR	482,71 €
PR	548,34 €	PR	601,05 €	PR	647,31 €
BR	636,18 €	BR	688,23 €	BR	982,88 €
ST	636,18 €	ST	688,23 €	ST	982,88 €
AT	699,80 €	AT	757,05 €	AT	1 081,16 €
OR	1 023,43 €	OR	1 169,56 €	OR	1 577,83 €
OR M	1 170,86 €	OR M	1 318,50 €	OR M	1 767,83 €
CB	1 023,43 €	CB	1 169,56 €	CB	1 577,83 €
CB M	1 170,86 €	CB M	1 318,50 €	CB M	1 767,83 €











Kit Duche Embutir 2/3 Vias Completo

AC560 AC540A

Concealed 2/3 Way Shower Complete Set
Kit Douche Encastré 2/3 Voies Complet
Sistema Ducha Empotrado 2/3 Vias Completo

KC090C200ABS 200 ABS		KC090C250INOX 250 INOX		KC090C300INOX 300 INOX	
CR	421,22 €	CR	459,66 €	CR	479,64 €
PR	532,66 €	PR	585,36 €	PR	631,63 €
BR	620,49 €	BR	672,54 €	BR	967,20 €
ST	632,49 €	ST	684,54 €	ST	979,19 €
AT	695,75 €	AT	753,00 €	AT	1 077,11 €
OR	1 007,87 €	OR	1 154,00 €	OR	1 562,28 €
OR M	1 156,99 €	OR M	1 304,63 €	OR M	1 753,96 €
CB	1 007,87 €	CB	1 154,00 €	CB	1 562,28 €
CB M	1 156,99 €	CB M	1 304,63 €	CB M	1 753,96 €

KC090CT200ABS 200 ABS		KC090CT250INOX 250 INOX		KC090CT300INOX 300 INOX	
CR	387,09 €	CR	425,52 €	CR	445,51 €
PR	504,07 €	PR	556,77 €	PR	603,04 €
BR	591,91 €	BR	643,95 €	BR	938,61 €
ST	591,91 €	ST	643,95 €	ST	938,61 €
AT	651,10 €	AT	708,34 €	AT	1 032,46 €
OR	954,19 €	OR	1 100,32 €	OR	1 508,59 €
OR M	1 092,26 €	OR M	1 239,90 €	OR M	1 689,22 €
CB	954,19 €	CB	1 100,32 €	CB	1 508,59 €
CB M	1 092,26 €	CB M	1 239,90 €	CB M	1 689,22 €

Kit Duche Embutir 2 Vias Clic Completo

AC1900 AC540A

Concealed Clic 2 Way Shower Complet Set
Kit Douche Encastré 2 Voies Clic Complet
Sistema Ducha Empotrado 2 Vias Clic Completo

KC090CB2200ABS 200 ABS		KC090CB2250INOX 250 INOX		KC090CB2300INOX 300 INOX	
CR	480,72 €	CR	519,16 €	CR	539,14 €
PR	525,92 €	PR	578,62 €	PR	624,90 €
BR	613,77 €	BR	665,82 €	BR	960,46 €
ST	708,14 €	ST	760,18 €	ST	1 054,83 €
AT	778,95 €	AT	836,20 €	AT	1 160,32 €
OR	1 125,61 €	OR	1 271,74 €	OR	1 680,01 €
OR M	1 289,18 €	OR M	1 436,82 €	OR M	1 886,14 €
CB	1 125,61 €	CB	1 271,74 €	CB	1 680,01 €
CB M	1 289,18 €	CB M	1 436,82 €	CB M	1 886,14 €

KC090CB2T200ABS 200 ABS		KC090CB2T250INOX 250 INOX		KC090CB2T300INOX 300 INOX	
CR	446,59 €	CR	485,02 €	CR	505,01 €
PR	497,33 €	PR	550,03 €	PR	596,31 €
BR	585,18 €	BR	637,23 €	BR	931,87 €
ST	667,55 €	ST	719,60 €	ST	1 014,24 €
AT	734,30 €	AT	791,55 €	AT	1 115,66 €
OR	1 071,93 €	OR	1 218,06 €	OR	1 626,33 €
OR M	1 224,45 €	OR M	1 372,09 €	OR M	1 821,40 €
CB	1 071,93 €	CB	1 218,06 €	CB	1 626,33 €
CB M	1 224,45 €	CB M	1 372,09 €	CB M	1 821,40 €









Kit Duche Embutir 3 Vias Clic Completo

CLIC 35

AC1900 AC540A

Concealed Clic 3 Way Shower Complet Set
Kit Douche Encastré 3 Voies Clic Complet
Sistema Ducha Empotrado 3 Vias Clic Completo

KC090CB3200ABS 200 ABS		KC090CB3250INOX 250 INOX		KC090CB3300INOX 300 INOX	
CR	497,58 €	CR	536,02 €	CR	556,00 €
PR	543,84 €	PR	596,54 €	PR	642,82 €
BR	631,68 €	BR	683,73 €	BR	978,39 €
ST	729,65 €	ST	781,70 €	ST	1 076,34 €
AT	802,62 €	AT	859,87 €	AT	1 183,98 €
OR	1 158,53 €	OR	1 304,66 €	OR	1 712,94 €
OR M	1 326,80 €	OR M	1 474,44 €	OR M	1 923,77 €
CB	1 158,53 €	CB	1 304,66 €	CB	1 712,94 €
CB M	1 326,80 €	CB M	1 474,44 €	CB M	1 923,77 €

KC090CB3T200ABS 200 ABS		KC090CB3T250INOX 250 INOX		KC090CB3T300INOX 300 INOX	
CR	463,46 €	CR	501,89 €	CR	521,88 €
PR	515,25 €	PR	567,96 €	PR	614,23 €
BR	603,09 €	BR	655,14 €	BR	949,80 €
ST	689,07 €	ST	741,12 €	ST	1 035,76 €
AT	757,97 €	AT	815,21 €	AT	1 139,33 €
OR	1 104,84 €	OR	1 250,97 €	OR	1 659,24 €
OR M	1 262,07 €	OR M	1 409,70 €	OR M	1 859,03 €
CB	1 104,84 €	CB	1 250,97 €	CB	1 659,24 €
CB M	1 262,07 €	CB M	1 409,70 €	CB M	1 859,03 €

Kit Duche Embutir Termostático 2 Vias Completo

25 TEK

AC1180 AC1940

Concealed 2 Way Thermostatic Shower Complete Set
Kit Douche Encastré Thermostatique 2 Voies Complet
Sistema Ducha Empotrado Termostático 2 Vias Completo

KTERC080200ABS 200 ABS		KTERC080250INOX 250 INOX		KTERC080300INOX 300 INOX	
CR	576,79 €	CR	615,23 €	CR	635,21 €
PR	719,59 €	PR	772,29 €	PR	818,57 €
BR	807,44 €	BR	859,49 €	BR	1 154,13 €
ST	819,43 €	ST	871,48 €	ST	1 166,12 €
AT	901,37 €	AT	958,62 €	AT	1 282,74 €
OR	1 294,84 €	OR	1 440,97 €	OR	1 849,25 €
OR M	1 484,25 €	OR M	1 631,88 €	OR M	2 081,21 €
CB	1 294,84 €	CB	1 440,97 €	CB	1 849,25 €
CB M	1 484,25 €	CB M	1 631,88 €	CB M	2 081,21 €

KTERC080T200ABS 200 ABS		KTERC080T250INOX 250 INOX		KTERC080T300INOX 300 INOX	
CR	542,66 €	CR	581,10 €	CR	601,08 €
PR	691,00 €	PR	743,71 €	PR	789,98 €
BR	778,85 €	BR	830,90 €	BR	1 125,54 €
ST	778,85 €	ST	830,90 €	ST	1 125,54 €
AT	856,73 €	AT	913,97 €	AT	1 238,09 €
OR	1 241,16 €	OR	1 387,29 €	OR	1 795,56 €
OR M	1 419,51 €	OR M	1 567,15 €	OR M	2 016,48 €
CB	1 241,16 €	CB	1 387,29 €	CB	1 795,56 €
CB M	1 419,51 €	CB M	1 567,15 €	CB M	2 016,48 €









Kit Duche Embutir Termostático 2 Vias Clic Completo

CLIC TEK AC1900 AC1940

Concealed Clic 2 Way Thermostatic Shower Complete Set
Kit Douche Encastré Thermostatique 2 Voies Clic Complet
Sistema Ducha Empotrado Termostático 2 Vias Clic Completo

Kit Duche Embutir Termostático 3 Vias Clic Completo

CLIC TEK AC1900 AC1940

Concealed Clic 3 Way Thermostatic Shower Complete Set
Kit Douche Encastré Thermostatique 3 Voies Clic Complet
Sistema Ducha Empotrado Termostático 3 Vias Clic Completo

KTERC080B2200ABS 200 ABS		KTERC080B2250INOX 250 INOX		KTERC080B2300INOX 300 INOX	
CR	604,57 €	CR	643,00 €	CR	662,99 €
PR	752,79 €	PR	805,51 €	PR	851,77 €
BR	840,64 €	BR	892,69 €	BR	1 187,34 €
ST	852,63 €	ST	904,68 €	ST	1 199,34 €
AT	937,91 €	AT	995,15 €	AT	1 319,27 €
OR	1 345,52 €	OR	1 491,65 €	OR	1 899,93 €
OR M	1 541,81 €	OR M	1 689,43 €	OR M	2 138,76 €
CB	1 345,52 €	CB	1 491,65 €	CB	1 899,93 €
CB M	1 541,81 €	CB M	1 689,43 €	CB M	2 138,76 €

KTERC090B3200ABS 200 ABS		KTERC090B3250INOX 250 INOX		KTERC090B3300INOX 300 INOX	
CR	776,74 €	CR	815,18 €	CR	835,16 €
PR	959,41 €	PR	1 012,12 €	PR	1 058,38 €
BR	1 047,25 €	BR	1 099,30 €	BR	1 393,95 €
ST	1 059,24 €	ST	1 111,29 €	ST	1 405,94 €
AT	1 165,18 €	AT	1 222,43 €	AT	1 546,54 €
OR	1 661,18 €	OR	1 807,31 €	OR	2 215,58 €
OR M	1 902,55 €	OR M	2 050,19 €	OR M	2 499,51 €
CB	1 661,18 €	CB	1 807,31 €	CB	2 215,58 €
CB M	1 902,55 €	CB M	2 050,19 €	CB M	2 499,51 €

KTERC080B2T200ABS 200 ABS		KTERC080B2T250INOX 250 INOX		KTERC080B2T300INOX 300 INOX	
CR	570,43 €	CR	608,87 €	CR	628,85 €
PR	724,20 €	PR	776,92 €	PR	823,18 €
BR	812,05 €	BR	864,10 €	BR	1 158,75 €
ST	812,05 €	ST	864,10 €	ST	1 158,75 €
AT	893,25 €	AT	950,50 €	AT	1 274,61 €
OR	1 291,83 €	OR	1 437,96 €	OR	1 846,23 €
OR M	1 477,07 €	OR M	1 624,71 €	OR M	2 074,03 €
CB	1 291,83 €	CB	1 437,96 €	CB	1 846,23 €
CB M	1 477,07 €	CB M	1 624,71 €	CB M	2 074,03 €

KTERC090B3T200ABS 200 ABS		KTERC090B3T250INOX 250 INOX		KTERC090B3T300INOX 300 INOX	
CR	742,61 €	CR	781,05 €	CR	801,03 €
PR	930,82 €	PR	983,53 €	PR	1 029,79 €
BR	1 018,66 €	BR	1 070,71 €	BR	1 365,36 €
ST	1 018,66 €	ST	1 070,71 €	ST	1 365,36 €
AT	1 120,53 €	AT	1 177,77 €	AT	1 501,89 €
OR	1 607,49 €	OR	1 753,62 €	OR	2 161,90 €
OR M	1 837,82 €	OR M	1 985,45 €	OR M	2 434,78 €
CB	1 607,49 €	CB	1 753,62 €	CB	2 161,90 €
CB M	1 837,82 €	CB M	1 985,45 €	CB M	2 434,78 €









Kit Duche Embutir Termostático 2 Vias Completo

AC1180 AC1940

Concealed 2 Way Thermostatic Shower Complete Set
Kit Douche Encastré Thermostatique 2 Voies Complet
Sistema Ducha Empotrado Termostático 2 Vias Completo

Kit Duche Embutir Termostático 2 Vias Clic Completo

AC1900 AC1940

Concealed Clic 2 Way Thermostatic Shower Complete Set
Kit Douche Encastré Thermostatique 2 Voies Clic Complet
Sistema Ducha Empotrado Termostático 2 Vias Clic Completo

KTERC090C200ABS 200 ABS		KTERC090C250INOX 250 INOX		KTERC090C300INOX 300 INOX	
CR	648,74 €	CR	687,17 €	CR	707,16 €
PR	779,85 €	PR	832,55 €	PR	878,83 €
BR	867,70 €	BR	919,75 €	BR	1 214,39 €
ST	879,69 €	ST	931,74 €	ST	1 226,38 €
AT	967,67 €	AT	1 024,91 €	AT	1 349,03 €
OR	1 387,61 €	OR	1 533,74 €	OR	1 942,02 €
OR M	1 588,61 €	OR M	1 736,25 €	OR M	2 185,56 €
CB	1 387,61 €	CB	1 533,74 €	CB	1 942,02 €
CB M	1 588,61 €	CB M	1 736,25 €	CB M	2 185,56 €

KTERC090CB2200ABS 200 ABS		KTERC090CB2250INOX 250 INOX		KTERC090CB2300INOX 300 INOX	
CR	701,68 €	CR	740,12 €	CR	760,10 €
PR	879,84 €	PR	932,55 €	PR	978,82 €
BR	967,69 €	BR	1 019,74 €	BR	1 314,38 €
ST	979,69 €	ST	1 031,73 €	ST	1 326,38 €
AT	1 077,65 €	AT	1 134,90 €	AT	1 459,02 €
OR	1 540,47 €	OR	1 686,60 €	OR	2 094,87 €
OR M	1 763,32 €	OR M	1 910,96 €	OR M	2 360,27 €
CB	1 540,47 €	CB	1 686,60 €	CB	2 094,87 €
CB M	1 763,32 €	CB M	1 910,96 €	CB M	2 360,27 €

KTERC090CT200ABS 200 ABS		KTERC090CT250INOX 250 INOX		KTERC090CT300INOX 300 INOX	
CR	614,62 €	CR	653,04 €	CR	673,03 €
PR	751,26 €	PR	803,97 €	PR	850,24 €
BR	839,11 €	BR	891,16 €	BR	1 185,80 €
ST	839,11 €	ST	891,16 €	ST	1 185,80 €
AT	923,01 €	AT	980,26 €	AT	1 304,38 €
OR	1 333,92 €	OR	1 480,05 €	OR	1 888,32 €
OR M	1 523,88 €	OR M	1 671,51 €	OR M	2 120,83 €
CB	1 333,92 €	CB	1 480,05 €	CB	1 888,32 €
CB M	1 523,88 €	CB M	1 671,51 €	CB M	2 120,83 €

KTERC090CB2T200ABS 200 ABS		KTERC090CB2T250INOX 250 INOX		KTERC090CB2T300INOX 300 INOX	
CR	667,55 €	CR	705,99 €	CR	725,97 €
PR	851,25 €	PR	903,96 €	PR	950,23 €
BR	939,10 €	BR	991,15 €	BR	1 285,79 €
ST	939,10 €	ST	991,15 €	ST	1 285,79 €
AT	1 033,00 €	AT	1 090,25 €	AT	1 414,37 €
OR	1 486,79 €	OR	1 632,92 €	OR	2 041,19 €
OR M	1 698,58 €	OR M	1 846,22 €	OR M	2 295,54 €
CB	1 486,79 €	CB	1 632,92 €	CB	2 041,19 €
CB M	1 698,58 €	CB M	1 846,22 €	CB M	2 295,54 €









Kit Duche Embuti Termostático 3 Vias Clic Completo

AC1900 AC1940

Concealed Clic 3 Way Thermostatic Shower Complete Set
Kit Douche Encastré Thermostatique 3 Voies Clic Complet
Sistema Ducha Empotrado Termostático 3 Vias Clic Completo

KTERC090CB3200ABS		KTERC090CB3250INOX		KTERC090CB3300INOX	
200 ABS		250 INOX		300 INOX	
CR	728,16 €	CR	766,59 €	CR	786,57 €
PR	913,17 €	PR	965,87 €	PR	1 012,14 €
BR	1 001,01 €	BR	1 053,06 €	BR	1 347,71 €
ST	1 013,00 €	ST	1 065,05 €	ST	1 359,70 €
AT	1 114,30 €	AT	1 171,56 €	AT	1 495,68 €
OR	1 591,44 €	OR	1 737,57 €	OR	2 145,84 €
OR M	1 821,55 €	OR M	1 969,19 €	OR M	2 418,51 €
CB	1 591,44 €	CB	1 737,57 €	CB	2 145,84 €
CB M	1 821,55 €	CB M	1 969,19 €	CB M	2 418,51 €

KTERC090CB3T200ABS		KTERC090CB3T250INOX		KTERC090CB3T300INOX	
200 ABS		250 INOX		300 INOX	
CR	694,03 €	CR	732,46 €	CR	752,45 €
PR	884,58 €	PR	937,28 €	PR	983,55 €
BR	972,42 €	BR	1 024,47 €	BR	1 319,12 €
ST	972,42 €	ST	1 024,47 €	ST	1 319,12 €
AT	1 069,66 €	AT	1 126,91 €	AT	1 451,02 €
OR	1 537,75 €	OR	1 683,88 €	OR	2 092,15 €
OR M	1 756,82 €	OR M	1 904,46 €	OR M	2 353,77 €
CB	1 537,75 €	CB	1 683,88 €	CB	2 092,15 €
CB M	1 756,82 €	CB M	1 904,46 €	CB M	2 353,77 €

Kit Duche Embutir 2 Vias Completo

AC1840 AC540A

Concealed 2 Way Shower Complete Set
Kit Douche Encastré 2 Voies Complet
Sistema Ducha Empotrado 2 Vias Completo

KQ080200ABS		KQ080250INOX		KQ080300INOX	
200 ABS		250 INOX		300 INOX	
CR	388,94 €	CR	427,98 €	CR	449,50 €
PR	493,96 €	PR	528,87 €	PR	573,94 €
BR	564,80 €	BR	616,46 €	BR	775,11 €
ST	576,79 €	ST	628,45 €	ST	787,11 €
AT	634,48 €	AT	691,30 €	AT	865,84 €
OR	945,70 €	OR	1 084,15 €	OR	1 200,81 €
OR M	1 073,26 €	OR M	1 221,96 €	OR M	1 374,74 €
CB	945,70 €	CB	1 084,15 €	CB	1 200,81 €
CB M	1 073,26 €	CB M	1 221,96 €	CB M	1 374,74 €

KQ080T200ABS		KQ080T250INOX		KQ080T300INOX	
200 ABS		250 INOX		300 INOX	
CR	362,19 €	CR	401,24 €	CR	422,75 €
PR	473,97 €	PR	508,89 €	PR	553,96 €
BR	544,81 €	BR	596,47 €	BR	755,12 €
ST	544,81 €	ST	596,47 €	ST	755,12 €
AT	599,30 €	AT	656,12 €	AT	830,66 €
OR	899,12 €	OR	1 037,58 €	OR	1 154,22 €
OR M	1 016,35 €	OR M	1 165,04 €	OR M	1 317,83 €
CB	899,12 €	CB	1 037,58 €	CB	1 154,22 €
CB M	1 016,35 €	CB M	1 165,04 €	CB M	1 317,83 €









Kit Duche Embutir 2 Vias Clic Completo

AC1900 AC540A

Concealed Clic 2 Way Shower Complete Set
Kit Douche Encastré 2 Voies Clic Complet
Sistema Ducha Empotrado 2 Vias Clic Completo

KQ080B2200ABS 200 ABS		KQ080B2250INOX 250 INOX		KQ080B2300INOX 300 INOX	
CR	452,68 €	CR	491,73 €	CR	513,26 €
PR	517,73 €	PR	552,66 €	PR	597,71 €
BR	588,58 €	BR	640,24 €	BR	798,88 €
ST	653,05 €	ST	704,71 €	ST	863,35 €
AT	718,36 €	AT	775,18 €	AT	949,72 €
OR	1 062,08 €	OR	1 200,53 €	OR	1 317,19 €
OR M	1 206,81 €	OR M	1 355,52 €	OR M	1 508,31 €
CB	1 062,08 €	CB	1 200,53 €	CB	1 317,19 €
CB M	1 206,81 €	CB M	1 355,52 €	CB M	1 508,31 €

KQ080B2T200ABS 200 ABS		KQ080B2T250INOX 250 INOX		KQ080B2T300INOX 300 INOX	
CR	425,94 €	CR	464,98 €	CR	486,51 €
PR	497,74 €	PR	532,66 €	PR	577,73 €
BR	568,59 €	BR	620,25 €	BR	778,90 €
ST	621,07 €	ST	672,73 €	ST	831,37 €
AT	683,17 €	AT	740,00 €	AT	914,53 €
OR	1 015,50 €	OR	1 153,96 €	OR	1 270,60 €
OR M	1 149,90 €	OR M	1 298,60 €	OR M	1 451,39 €
CB	1 015,50 €	CB	1 153,96 €	CB	1 270,60 €
CB M	1 149,90 €	CB M	1 298,60 €	CB M	1 451,39 €

Kit Duche Embutir 3 Vias Clic Completo

AC1900 AC540A

Concealed Clic 3 Way Shower Complete Set
Kit Douche Encastré 3 Voies Clic Complet
Sistema Ducha Empotrado 3 Vias Clic Completo

KQ090B3200ABS 200 ABS		KQ090B3250INOX 250 INOX		KQ090B3300INOX 300 INOX	
CR	551,07 €	CR	590,12 €	CR	611,64 €
PR	616,12 €	PR	651,04 €	PR	696,11 €
BR	686,96 €	BR	738,62 €	BR	897,28 €
ST	771,11 €	ST	822,77 €	ST	981,42 €
AT	848,23 €	AT	905,05 €	AT	1 079,59 €
OR	1 242,46 €	OR	1 380,91 €	OR	1 497,56 €
OR M	1 412,96 €	OR M	1 561,65 €	OR M	1 714,44 €
CB	1 242,46 €	CB	1 380,91 €	CB	1 497,56 €
CB M	1 412,96 €	CB M	1 561,65 €	CB M	1 714,44 €

KQ090B3T200ABS 200 ABS		KQ090B3T250INOX 250 INOX		KQ090B3T300INOX 300 INOX	
CR	524,32 €	CR	563,37 €	CR	584,89 €
PR	596,14 €	PR	631,05 €	PR	676,12 €
BR	666,98 €	BR	718,64 €	BR	877,29 €
ST	739,13 €	ST	790,79 €	ST	949,44 €
AT	813,05 €	AT	869,87 €	AT	1 044,40 €
OR	1 195,87 €	OR	1 334,32 €	OR	1 450,98 €
OR M	1 356,05 €	OR M	1 504,74 €	OR M	1 657,53 €
CB	1 195,87 €	CB	1 334,32 €	CB	1 450,98 €
CB M	1 356,05 €	CB M	1 504,74 €	CB M	1 657,53 €













Kit Duche Embutir 2/3 Vias Completo

AC560 AC540A

Concealed 2/3 Way Shower Complete Set
Kit Douche Encastré 2/3 Voies Complet
Sistema Ducha Empotrado 2/3 Vias Completo

KQ090A200ABS 200 ABS	KQ090A250INOX 250 INOX	KQ090A300INOX 300 INOX
CR 486,09 €	CR 525,14 €	CR 546,66 €
PR 610,79 €	PR 645,71 €	PR 690,77 €
BR 681,64 €	BR 733,30 €	BR 891,94 €
ST 693,63 €	ST 745,29 €	ST 903,93 €
AT 763,00 €	AT 819,82 €	AT 994,36 €
OR 1 123,49 €	OR 1 261,95 €	OR 1 378,60 €
OR M 1 276,82 €	OR M 1 425,52 €	OR M 1 578,31 €
CB 1 123,49 €	CB 1 261,95 €	CB 1 378,60 €
CB M 1 276,82 €	CB M 1 425,52 €	CB M 1 578,31 €

KQ090AT200ABS 200 ABS	KQ090AT250INOX 250 INOX	KQ090AT300INOX 300 INOX
CR 459,34 €	CR 498,39 €	CR 519,92 €
PR 590,80 €	PR 625,72 €	PR 670,78 €
BR 661,65 €	BR 713,31 €	BR 871,95 €
ST 661,65 €	ST 713,31 €	ST 871,95 €
AT 727,81 €	AT 784,65 €	AT 959,17 €
OR 1 076,92 €	OR 1 215,37 €	OR 1 332,02 €
OR M 1 219,91 €	OR M 1 368,60 €	OR M 1 521,39 €
CB 1 076,92 €	CB 1 215,37 €	CB 1 332,02 €
CB M 1 219,91 €	CB M 1 368,60 €	CB M 1 521,39 €

Kit Duche Embutir 2/3 Vias Completo

AC560 AC540A

Concealed 2/3 Way Shower Complete Set
Kit Douche Encastré 2/3 Voies Complet
Sistema Ducha Empotrado 2/3 Vias Completo

KQ090C200ABS 200 ABS	KQ090C250INOX 250 INOX	KQ090C300INOX 300 INOX
CR 424,91 €	CR 463,96 €	CR 485,48 €
PR 555,45 €	PR 590,36 €	PR 635,43 €
BR 626,29 €	BR 677,96 €	BR 836,60 €
ST 638,28 €	ST 689,94 €	ST 848,60 €
AT 702,12 €	AT 758,94 €	AT 933,48 €
OR 1 041,03 €	OR 1 179,49 €	OR 1 296,13 €
OR M 1 181,48 €	OR M 1 330,17 €	OR M 1 482,96 €
CB 1 041,03 €	CB 1 179,49 €	CB 1 296,13 €
CB M 1 181,48 €	CB M 1 330,17 €	CB M 1 482,96 €

KQ090CT200ABS 200 ABS	KQ090CT250INOX 250 INOX	KQ090CT300INOX 300 INOX
CR 398,16 €	CR 437,21 €	CR 458,74 €
PR 535,46 €	PR 570,38 €	PR 615,45 €
BR 606,30 €	BR 657,96 €	BR 816,62 €
ST 606,30 €	ST 657,96 €	ST 816,62 €
AT 666,94 €	AT 723,76 €	AT 898,30 €
OR 994,45 €	OR 1 132,90 €	OR 1 249,54 €
OR M 1 124,56 €	OR M 1 273,26 €	OR M 1 426,05 €
CB 994,45 €	CB 1 132,90 €	CB 1 249,54 €
CB M 1 124,56 €	CB M 1 273,26 €	CB M 1 426,05 €









Kit Duche Embutir
2 Vias Clic Completo

CLIC 35 AC1900 AC540A

Concealed Clic 2 Way Shower Complete Set
Kit Douche Encastré 2 Voies Clic Complet
Sistema Ducha Empotrado 2 Vias Clic Completo

KQ090CB2200ABS 200 ABS		KQ090CB2250INOX 250 INOX		KQ090CB2300INOX 300 INOX	
CR	474,17 €	CR	513,22 €	CR	534,74 €
PR	537,87 €	PR	572,78 €	PR	617,85 €
BR	608,72 €	BR	660,38 €	BR	819,02 €
ST	700,27 €	ST	751,93 €	ST	910,57 €
AT	770,29 €	AT	827,13 €	AT	1 001,65 €
OR	1 135,73 €	OR	1 274,18 €	OR	1 390,83 €
OR M	1 289,70 €	OR M	1 438,40 €	OR M	1 591,19 €
CB	1 135,73 €	CB	1 274,18 €	CB	1 390,83 €
CB M	1 289,70 €	CB M	1 438,40 €	CB M	1 591,19 €

KQ090CB2T200ABS 200 ABS		KQ090CB2T250INOX 250 INOX		KQ090CB2T300INOX 300 INOX	
CR	447,42 €	CR	486,47 €	CR	507,99 €
PR	517,88 €	PR	552,79 €	PR	597,86 €
BR	588,73 €	BR	640,39 €	BR	799,03 €
ST	668,29 €	ST	719,95 €	ST	878,59 €
AT	735,11 €	AT	791,94 €	AT	966,47 €
OR	1 089,14 €	OR	1 227,60 €	OR	1 344,25 €
OR M	1 232,79 €	OR M	1 381,48 €	OR M	1 534,27 €
CB	1 089,14 €	CB	1 227,60 €	CB	1 344,25 €
CB M	1 232,79 €	CB M	1 381,48 €	CB M	1 534,27 €

Kit Duche Embutir
3 Vias Clic Completo

CLIC 35 AC1900 AC540A

Concealed Clic 3 Way Shower Complete Set
Kit Douche Encastré 3 Voies Clic Complet
Sistema Ducha Empotrado 3 Vias Clic Completo

KQ090CB3200ABS 200 ABS		KQ090CB3250INOX 250 INOX		KQ090CB3300INOX 300 INOX	
CR	490,58 €	CR	529,63 €	CR	551,15 €
PR	555,07 €	PR	589,98 €	PR	635,05 €
BR	625,91 €	BR	677,58 €	BR	836,22 €
ST	720,94 €	ST	772,59 €	ST	931,25 €
AT	793,03 €	AT	849,85 €	AT	1 024,39 €
OR	1 167,30 €	OR	1 305,74 €	OR	1 422,40 €
OR M	1 325,78 €	OR M	1 474,47 €	OR M	1 627,26 €
CB	1 167,30 €	CB	1 305,74 €	CB	1 422,40 €
CB M	1 325,78 €	CB M	1 474,47 €	CB M	1 627,26 €

KQ090CB3T200ABS 200 ABS		KQ090CB3T250INOX 250 INOX		KQ090CB3T300INOX 300 INOX	
CR	463,83 €	CR	502,88 €	CR	524,40 €
PR	535,08 €	PR	570,00 €	PR	615,07 €
BR	605,92 €	BR	657,59 €	BR	816,24 €
ST	688,95 €	ST	740,61 €	ST	899,27 €
AT	757,85 €	AT	814,67 €	AT	989,21 €
OR	1 120,71 €	OR	1 259,17 €	OR	1 375,81 €
OR M	1 268,86 €	OR M	1 417,56 €	OR M	1 570,35 €
CB	1 120,71 €	CB	1 259,17 €	CB	1 375,81 €
CB M	1 268,86 €	CB M	1 417,56 €	CB M	1 570,35 €









Kit Duche Embutir Termostático 2 Vias Completo

AC1180 AC1940

Concealed 2 Way Thermostatic Shower Complete Set
Kit Douche Encastré Thermostatique 2 Voies Complet
Ducha Empotrado Termostático 2 Vias Completo

Kit Duche Embutir Termostático 2 Vias Clic Completo

AC1900 AC1940

Concealed Clic 2 Way Thermostatic Shower Complete Set
Kit Douche Encastré Thermostatique 2 Voies Clic Complet
Sistema Ducha Empotrado Termostático 2 Vias Clic Completo

KTERQ080200ABS 200 ABS	KTERQ080250INOX 250 INOX	KTERQ080300INOX 300 INOX
CR 610,62 €	CR 649,66 €	CR 671,19 €
PR 759,60 €	PR 794,52 €	PR 839,58 €
BR 830,45 €	BR 882,11 €	BR 1 040,75 €
ST 842,44 €	ST 894,10 €	ST 1 052,74 €
AT 926,69 €	AT 983,51 €	AT 1 158,05 €
OR 1 351,54 €	OR 1 490,00 €	OR 1 606,64 €
ORM 1 538,37 €	ORM 1 687,06 €	ORM 1 839,85 €
CB 1 351,54 €	CB 1 490,00 €	CB 1 606,64 €
CBM 1 538,37 €	CBM 1 687,06 €	CBM 1 839,85 €

KTERQ080B2200ABS 200 ABS	KTERQ080B2250INOX 250 INOX	KTERQ080B2300INOX 300 INOX
CR 636,57 €	CR 675,63 €	CR 697,14 €
PR 790,88 €	PR 825,79 €	PR 870,86 €
BR 861,72 €	BR 913,38 €	BR 1 072,03 €
ST 873,71 €	ST 925,37 €	ST 1 084,02 €
AT 961,09 €	AT 1 017,91 €	AT 1 192,45 €
OR 1 399,21 €	OR 1 537,67 €	OR 1 654,31 €
ORM 1 592,11 €	ORM 1 740,80 €	ORM 1 893,59 €
CB 1 399,21 €	CB 1 537,67 €	CB 1 654,31 €
CBM 1 592,11 €	CBM 1 740,80 €	CBM 1 893,59 €

KTERQ080T200ABS 200 ABS	KTERQ080T250INOX 250 INOX	KTERQ080T300INOX 300 INOX
CR 583,87 €	CR 622,91 €	CR 644,44 €
PR 739,61 €	PR 774,53 €	PR 819,59 €
BR 810,46 €	BR 862,12 €	BR 1 020,76 €
ST 810,46 €	ST 862,12 €	ST 1 020,76 €
AT 891,50 €	AT 948,34 €	AT 1 122,86 €
OR 1 304,95 €	OR 1 443,41 €	OR 1 560,06 €
ORM 1 481,45 €	ORM 1 630,15 €	ORM 1 782,94 €
CB 1 304,95 €	CB 1 443,41 €	CB 1 560,06 €
CBM 1 481,45 €	CBM 1 630,15 €	CBM 1 782,94 €

KTERQ080B2T200ABS 200 ABS	KTERQ080B2T250INOX 250 INOX	KTERQ080B2T300INOX 300 INOX
CR 609,82 €	CR 648,88 €	CR 670,39 €
PR 770,89 €	PR 805,81 €	PR 850,87 €
BR 841,73 €	BR 893,39 €	BR 1 052,04 €
ST 841,73 €	ST 893,39 €	ST 1 052,04 €
AT 925,91 €	AT 982,73 €	AT 1 157,27 €
OR 1 352,63 €	OR 1 491,08 €	OR 1 607,73 €
ORM 1 535,19 €	ORM 1 683,89 €	ORM 1 836,68 €
CB 1 352,63 €	CB 1 491,08 €	CB 1 607,73 €
CBM 1 535,19 €	CBM 1 683,89 €	CBM 1 836,68 €









Kit Duche Embutir Termostático 3 Vias Clic Completo

CLIC AC1900 TEK AC1940

Concealed Clic 3 Way Thermostatic Shower Complete Set
Kit Douche Encastré Thermostatique 3 Voies Clic Complet
Sistema Ducha Empotrado Termostático 3 Vias Clic Completo

KTERQ090B3200ABS 200 ABS		KTERQ090B3250INOX 250 INOX		KTERQ090B3300INOX 300 INOX	
CR	808,75 €	CR	847,80 €	CR	869,32 €
PR	997,49 €	PR	1 032,40 €	PR	1 077,47 €
BR	1 068,34 €	BR	1 120,00 €	BR	1 278,64 €
ST	1 080,33 €	ST	1 131,99 €	ST	1 290,63 €
AT	1 188,36 €	AT	1 245,19 €	AT	1 419,72 €
OR	1 714,87 €	OR	1 853,33 €	OR	1 969,97 €
OR M	1 952,86 €	OR M	2 101,56 €	OR M	2 254,35 €
CB	1 714,87 €	CB	1 853,33 €	CB	1 969,97 €
CB M	1 952,86 €	CB M	2 101,56 €	CB M	2 254,35 €

KTERQ090B3T200ABS 200 ABS		KTERQ090B3T250INOX 250 INOX		KTERQ090B3T300INOX 300 INOX	
CR	782,00 €	CR	821,05 €	CR	842,57 €
PR	977,50 €	PR	1 012,41 €	PR	1 057,48 €
BR	1 048,35 €	BR	1 100,01 €	BR	1 258,65 €
ST	1 048,35 €	ST	1 100,01 €	ST	1 258,65 €
AT	1 153,19 €	AT	1 210,01 €	AT	1 384,54 €
OR	1 668,28 €	OR	1 806,74 €	OR	1 923,39 €
OR M	1 895,95 €	OR M	2 044,64 €	OR M	2 197,43 €
CB	1 668,28 €	CB	1 806,74 €	CB	1 923,39 €
CB M	1 895,95 €	CB M	2 044,64 €	CB M	2 197,43 €

Kit Duche Embutir Termostático 2 Vias Completo

25 AC1180 TEK AC1940

Concealed 2 Way Thermostatic Shower Complete Set
Kit Douche Encastré Thermostatique 2 Voies Complet
Sistema Ducha Empotrado Termostático 2 Vias Completo

KTERQ090C200ABS 200 ABS		KTERQ090C250INOX 250 INOX		KTERQ090C300INOX 300 INOX	
CR	674,57 €	CR	713,61 €	CR	735,14 €
PR	835,85 €	PR	870,77 €	PR	915,84 €
BR	906,69 €	BR	958,35 €	BR	1 117,01 €
ST	918,69 €	ST	970,35 €	ST	1 129,00 €
AT	1 010,56 €	AT	1 067,38 €	AT	1 241,92 €
OR	1 470,07 €	OR	1 608,53 €	OR	1 725,17 €
OR M	1 671,07 €	OR M	1 819,76 €	OR M	1 972,55 €
CB	1 470,07 €	CB	1 608,53 €	CB	1 725,17 €
CB M	1 671,07 €	CB M	1 819,76 €	CB M	1 972,55 €

KTERQ090CT200ABS 200 ABS		KTERQ090CT250INOX 250 INOX		KTERQ090CT300INOX 300 INOX	
CR	647,82 €	CR	686,86 €	CR	708,39 €
PR	815,87 €	PR	850,78 €	PR	895,85 €
BR	886,71 €	BR	938,37 €	BR	1 097,02 €
ST	886,71 €	ST	938,37 €	ST	1 097,02 €
AT	975,38 €	AT	1 032,21 €	AT	1 206,74 €
OR	1 423,48 €	OR	1 561,94 €	OR	1 678,59 €
OR M	1 614,15 €	OR M	1 762,85 €	OR M	1 915,64 €
CB	1 423,48 €	CB	1 561,94 €	CB	1 678,59 €
CB M	1 614,15 €	CB M	1 762,85 €	CB M	1 915,64 €









Kit Duche Embutir Termostático 2 Vias Clic Completo

CLIC TEK AC1900 AC1940

Concealed Clic 2 Way Thermostatic Shower Complete Set
Kit Douche Encastré Thermostatique 2 Voies Clic Complet
Sistema Ducha Empotrado Termostático 2 Vias Clic Completo

KTERQ090CB2200ABS	KTERQ090CB2250INOX	KTERQ090CB2300INOX
200 ABS	250 INOX	300 INOX
CR 729,62 €	CR 768,67 €	CR 790,19 €
PR 939,90 €	PR 974,81 €	PR 1 019,88 €
BR 1 010,75 €	BR 1 062,40 €	BR 1 221,05 €
ST 1 022,74 €	ST 1 074,40 €	ST 1 233,04 €
AT 1 125,01 €	AT 1 181,84 €	AT 1 356,37 €
OR 1 629,11 €	OR 1 767,57 €	OR 1 884,22 €
OR M 1 852,73 €	OR M 2 001,43 €	OR M 2 154,21 €
CB 1 629,11 €	CB 1 767,57 €	CB 1 884,22 €
CB M 1 852,73 €	CB M 2 001,43 €	CB M 2 154,21 €

KTERQ090CB2T200ABS	KTERQ090CB2T250INOX	KTERQ090CB2T300INOX
200 ABS	250 INOX	300 INOX
CR 702,87 €	CR 741,92 €	CR 763,44 €
PR 919,91 €	PR 954,82 €	PR 999,89 €
BR 990,76 €	BR 1 042,42 €	BR 1 201,06 €
ST 990,76 €	ST 1 042,42 €	ST 1 201,06 €
AT 1 089,83 €	AT 1 146,65 €	AT 1 321,19 €
OR 1 582,54 €	OR 1 720,99 €	OR 1 837,64 €
OR M 1 795,82 €	OR M 1 944,51 €	OR M 2 097,30 €
CB 1 582,54 €	CB 1 720,99 €	CB 1 837,64 €
CB M 1 795,82 €	CB M 1 944,51 €	CB M 2 097,30 €

Kit Duche Embutir Termostático 3 Vias Clic Completo

CLIC TEK AC1900 AC1940

Concealed Clic 3 Way Thermostatic Shower Complete Set
Kit Douche Encastré Thermostatique 3 Voies Clic Complet
Sistema Ducha Empotrado Termostático 3 Vias Clic Completo

KTERQ090CB3200ABS	KTERQ090CB3250INOX	KTERQ090CB3300INOX
200 ABS	250 INOX	300 INOX
CR 757,14 €	CR 796,19 €	CR 817,71 €
PR 974,58 €	PR 1 009,49 €	PR 1 054,56 €
BR 1 045,42 €	BR 1 097,09 €	BR 1 255,73 €
ST 1 057,41 €	ST 1 109,07 €	ST 1 267,73 €
AT 1 163,17 €	AT 1 219,99 €	AT 1 394,52 €
OR 1 682,14 €	OR 1 820,60 €	OR 1 937,24 €
OR M 1 913,28 €	OR M 2 061,98 €	OR M 2 214,77 €
CB 1 682,14 €	CB 1 820,60 €	CB 1 937,24 €
CB M 1 913,28 €	CB M 2 061,98 €	CB M 2 214,77 €

KTERQ090CB3T200ABS	KTERQ090CB3T250INOX	KTERQ090CB3T300INOX
200 ABS	250 INOX	300 INOX
CR 730,39 €	CR 769,44 €	CR 790,96 €
PR 954,59 €	PR 989,51 €	PR 1 034,57 €
BR 1 025,43 €	BR 1 077,09 €	BR 1 235,74 €
ST 1 025,43 €	ST 1 077,09 €	ST 1 235,74 €
AT 1 127,98 €	AT 1 184,81 €	AT 1 359,33 €
OR 1 635,55 €	OR 1 774,01 €	OR 1 890,66 €
OR M 1 856,38 €	OR M 2 005,07 €	OR M 2 157,86 €
CB 1 635,55 €	CB 1 774,01 €	CB 1 890,66 €
CB M 1 856,38 €	CB M 2 005,07 €	CB M 2 157,86 €



Kit Duche 3 Vias S/ Injectores
3 Way Shower Set Without Jet
Kit Douche 3 Voies Sans Injecteur
Sistema Ducha 3 Vias Sin Inyector

AC560 AC540A

KIT001	KIT001Q	KIT0010V
CR 551,84 €	CR 551,84 €	CR 551,84 €
PR 662,20 €	PR 662,20 €	PR 662,20 €
BR 662,20 €	BR 662,20 €	BR 662,20 €
ST 662,20 €	ST 662,20 €	ST 662,20 €
AT 728,43 €	AT 728,43 €	AT 728,43 €



Kit Duche 3 Vias Separado S/Injectores
3 Way Shower Set Without Jet
Kit Douche 3 Voies Sans Injecteur
Sistema Ducha 3 Vias Sin Inyector

AC560 AC540A

KIT002	KIT002Q	KIT002OV
CR 551,84 €	CR 551,84 €	CR 551,84 €
PR 662,20 €	PR 662,20 €	PR 662,20 €
BR 662,20 €	BR 662,20 €	BR 662,20 €
ST 662,20 €	ST 662,20 €	ST 662,20 €
AT 728,43 €	AT 728,43 €	AT 728,43 €



Kit Duche 3 Vias Termostático Sem Injectores

AC1360 AC1180 AC1940

3 Way Thermostatic Shower Set Without Jet
Kit Douche Thermostatique 3 Voies Sans Injecteur
Sistema Ducha Termostático 3 Vias Sin Inyector

KITT001	KITT001Q
CR 1 097,34 €	CR 1 097,34 €
PR 1 316,81 €	PR 1 316,81 €
BR 1 316,81 €	BR 1 316,81 €
ST 1 316,81 €	ST 1 316,81 €
AT 1 448,49 €	AT 1 448,49 €



Injetor Latão Cilindrico
Round Brass Jet
Injecteur Laiton Rond
Inyector Latón Redondo

INJ001

CR 39,31 € P R 47,17 € BR 47,17 € ST 47,17 €
AT 51,89 €



Injetor Latão Quadrado
Square Brass Jet
Injecteur Laiton Carré
Inyector Latón Cuadrado

INJ002

CR 45,01 € P R 54,02 € BR 54,02 € ST 54,02 €
AT 59,42 €



Injetor Latão Oval
Oval Brass Jet
Injecteur Laiton Oval
Inyector Latón Oval

INJ003

CR 43,11 € P R 51,74 € BR 51,74 € ST 51,74 €
AT 56,91 €



Monocomando 3 Vias Para Coluna De Parede Cilíndrica
3 Way Mixer For Round Wall Column
Mitigeur 3 Voies Pour Colonne Rond De Mur
Monomando Ducha 3 Vias Para Columna Redondo De Pared

40R

CIL090D

CR 244,70 € P R 293,66 € BR 293,66 € ST 293,66 €
AT 323,04 €



Monocomando 5 Vias Para Coluna De Parede Cilíndrica
5 Way Mixer For Round Wall Column
Mitigeur 5 Voies Pour Colonne Rond De Mur
Monomando Ducha 5 Vias Para Columna Redondo De Pared

40R

CIL090E

CR 256,75 € P R 308,10 € BR 308,10 € ST 308,10 €
AT 338,91 €

As fotografias são meramente ilustrativas, os chuveiros de mão poderão apresentar alterações de design nas diferentes cores
The photographs are displayed for illustrative purposes only, the hand showers may present design changes in different colours.
Las fotografías son meramente ilustrativas, las duchas de mano podrán presentar cambios de diseño en colores distintos.
Les images sont simplement illustrative. Les douches à main peuvent avoir des changements de conception dans différentes couleurs.

COZINHAS

KITCHEN | CUISINE | COCINAS

CR **CROMADO** | CHROME | CHROME | CROMO

PR **PRETO MATE** | BLACK MATT | NOIR MAT | NEGRO MATE

BR **BRANCO MATE** | WHITE MATT | BLANC MAT | BLANCO MATE

ST **SATINOX** | SATINOX | SATINOX | SATINOX

AT **ANTRACITE** | ANTHRACITE | ANTHRACITE | ANTRACITA

OR **DOURADO** | GOLD | DORÉ | DORADO

ORM **DOURADO MATE** | GOLD MATT | DORÉ MAT | DORADO MATE

CB **COBRE** | COPPER | CUIVRE | COBRE

CBM **COBRE MATE** | COPPER MATT | CUIVRE MAT | COBRE MATE

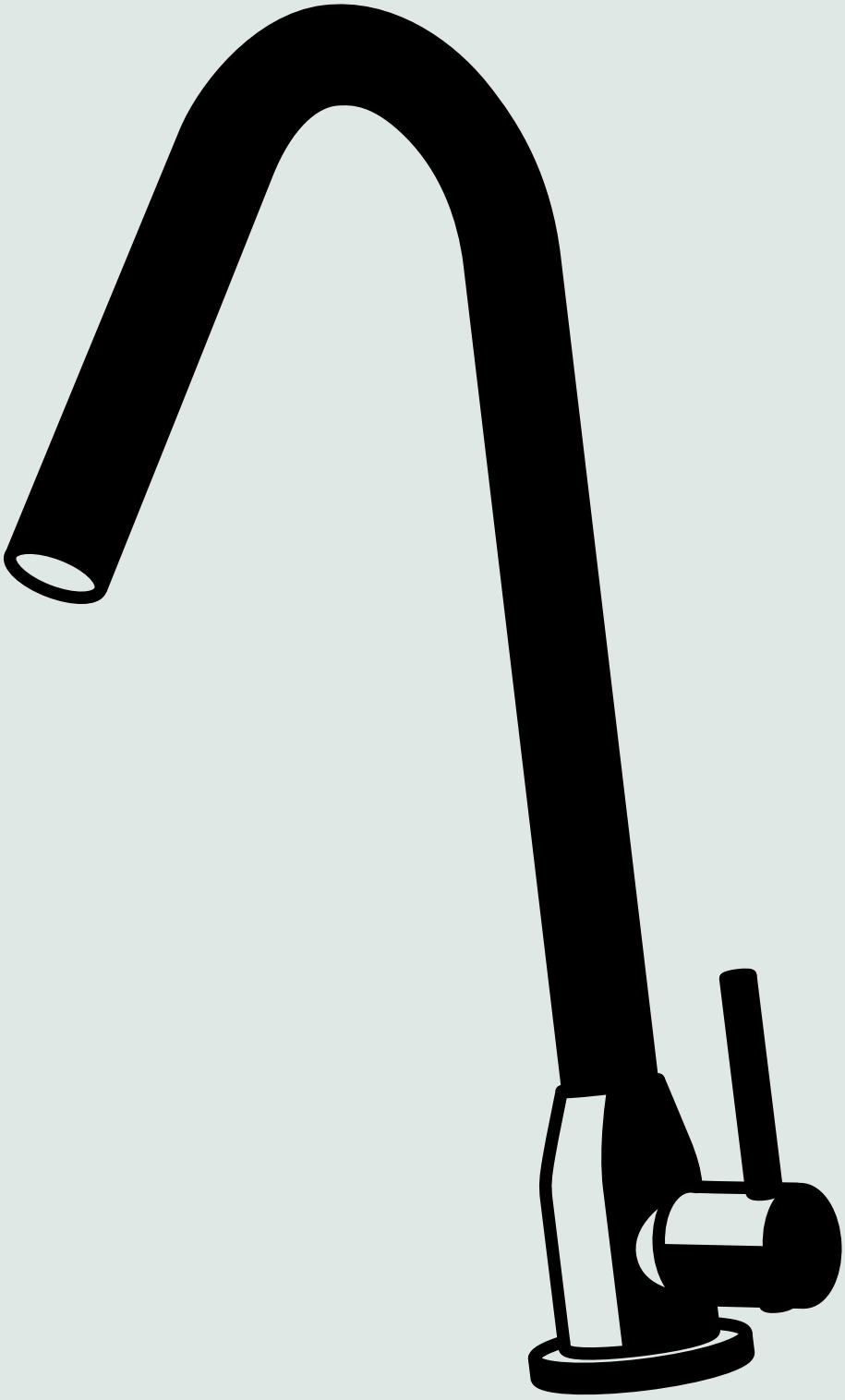



Monocomando Cozinha Bica Preta Giratória Flexivel Bia
Sink Mixer With Swivel Spout Black Flexible Bia
Mitigeur Cuisine Avec Bec Mobile Flexible Noir Bia
Monomando Cocina Bica Giratoria Flexible Negro

30
AC1480

BIA06003

CR 218,40 €



Monocomando Cozinha Bica Branca Giratória Flexivel Bia
Sink Mixer With Swivel Spout White Flexible Bia
Mitigeur Cuisine Avec Bec Mobile Flexible Blanc Bia
Monomando Cocina Bica Giratoria Flexible Blanco

30
AC1480

BIA06005

CR 218,40 €



Monocomando Cozinha Bica Rosa Giratória Flexivel Bia
Sink Mixer With Swivel Spout Pink Flexible Bia
Mitigeur Cuisine Avec Bec Mobile Flexible Rose Bia
Monomando Cocina Bica Giratoria Flexible Rosa

30
AC1480

BIA06002

CR 228,85 €



Monocomando Cozinha Bica Azul Giratória Flexivel Bia
Sink Mixer With Swivel Spout Blue Flexible Bia
Mitigeur Cuisine Avec Bec Mobile Flexible Bleu Bia
Monomando Cocina Bica Giratoria Flexible Azul

30
AC1480

BIA06006

CR 228,85 €



Monocomando Cozinha Bica Lilás Giratória Flexivel Bia
Sink Mixer With Swivel Spout Lilac Flexible Bia
Mitigeur Cuisine Avec Bec Mobile Flexible Lilas Bia
Monomando Cocina Bica Giratoria Flexible Lila

30
AC1480

BIA06000

CR 228,85 €



Monocomando Cozinha Bica Amarela Giratória Flexivel Bia
Sink Mixer With Swivel Spout Yellow Flexible Bia
Mitigeur Cuisine Avec Bec Mobile Flexible Jaune Bia
Monomando Cocina Bica Giratoria Flexible Amarillo

30
AC1480

BIA06001

CR 228,85 €



Monocomando Cozinha Bica Vermelha Giratória Flexivel Bia
Sink Mixer With Swivel Spout Red Flexible Bia
Mitigeur Cuisine Avec Bec Mobile Flexible Rouge Bia
Monomando Cocina Bica Giratoria Flexible Rojo

30
AC1480

BIA06004

CR 228,85 €



Monocomando Cozinha Bica Verde Giratória Flexivel Bia
Sink Mixer With Swivel Spout Green Flexible Bia
Mitigeur Cuisine Avec Bec Mobile Flexible Vert Bia
Monomando Cocina Bica Giratoria Flexible Verde

30
AC1480

BIA06008

CR 228,85 €





Monocomando Cozinha
Com Bica Giratória Bengala - Quadra
Sink Mixer With Swivel Spout - Quadra
Mitigeur Cuisine Avec Bec Mobile - Quadra
Monomando Cocina Caño Giratorio - Quadra

35 AC540A

QUAD060

CR	210,47 €	ST	252,31 €	OR	386,53 €	CB	386,53 €
PR	252,31 €	AT	277,54 €	OR M	440,98 €	CB M	440,98 €
BR	252,31 €						

Monocomando Cozinha Com Bica Giratória - Quadra
Sink Mixer With Swivel Spout - Quadra
Mitigeur Cuisine Avec Bec Mobile - Quadra
Monomando Cocina Caño Giratorio - Quadra

25L AC570

QUAD060A

CR	206,34 €	ST	247,24 €	OR	378,56 €	CB	378,56 €
PR	247,24 €	AT	271,96 €	OR M	433,01 €	CB M	433,01 €
BR	247,24 €						





Monocomando Cozinha Com Bica
Giratória Bengala Retangular - Quadra

25L AC570

Sink Mixer With Swivel Spout - Quadra
Mitigeur Cuisine Avec Bec Mobile - Quadra
Monomando Cocina Caño Giratorio - Quadra

QUAD060B

CR	226,63 €	PR	272,60 €	BR	272,60 €	ST	272,60 €
AT	299,85 €						

Monocomando Cozinha Com Bica
Cilindrica Giratória - Quadra

25L AC570

Sink Mixer With Swivel Spout - Quadra
Mitigeur Cuisine Avec Bec Mobile - Quadra
Monomando Cocina Caño Giratorio - Quadra

QUAD060C

CR	165,14 €	PR	197,79 €	BR	197,79 €	ST	197,79 €
AT	217,57 €						



Monocomando Cozinha
Com Bica Giratória - Esquadro
Sink Mixer With Swivel Spout - Esquadro
Mitigeur Cuisine Avec Bec Mobile - Esquadro
Monomando Cocina Caño Giratorio - Esquadro

25L
AC570

ESQ060

CR 310,63 € PR 372,76 € BR 372,76 € ST 372,76 €
AT 410,03 €



Monocomando Cozinha
Com Bica Giratória - Slimasm
Sink Mixer With Swivel Spout - Slimasm
Mitigeur Cuisine Avec Bec Mobile - Slimasm
Monomando Cocina Giro Giratorio - Slimasm

35
AC540A

SLIMASM060B

CR 193,04 € PR 232,02 € BR 232,02 € ST 232,02 €
AT 255,22 €



Monocomando Cozinha
Com Bica Giratória Rebatível - Zen

25
AC550

Sink Mixer With Swivel Spout And Reclinable Spout - Zen
Mitigeur Cuisine Avec Bec Mobile Et Déclinable - Zen
Monomando Cocina Caño Giratorio y Ajustable - Zen

ZEN060D

CR 744,28 € PR 893,14 € BR 893,14 € ST 893,14 €
AT 982,45 €



Monocomando Cozinha Com Bica
Giratória Reclinável - Cilindrica

40R
AC1500

Sink Mixer With Swivel And Reclinable Spout - Cilindrica
Mitigeur Cuisine Avec Bec Mobile Et Déclinable - Cilindrica
Monomando Cocina Caño Giratorio y Ajustable - Cilindrica

CIL060F

CR 203,49 € PR 244,70 € BR 244,70 € ST 244,70 €
AT 269,17 €

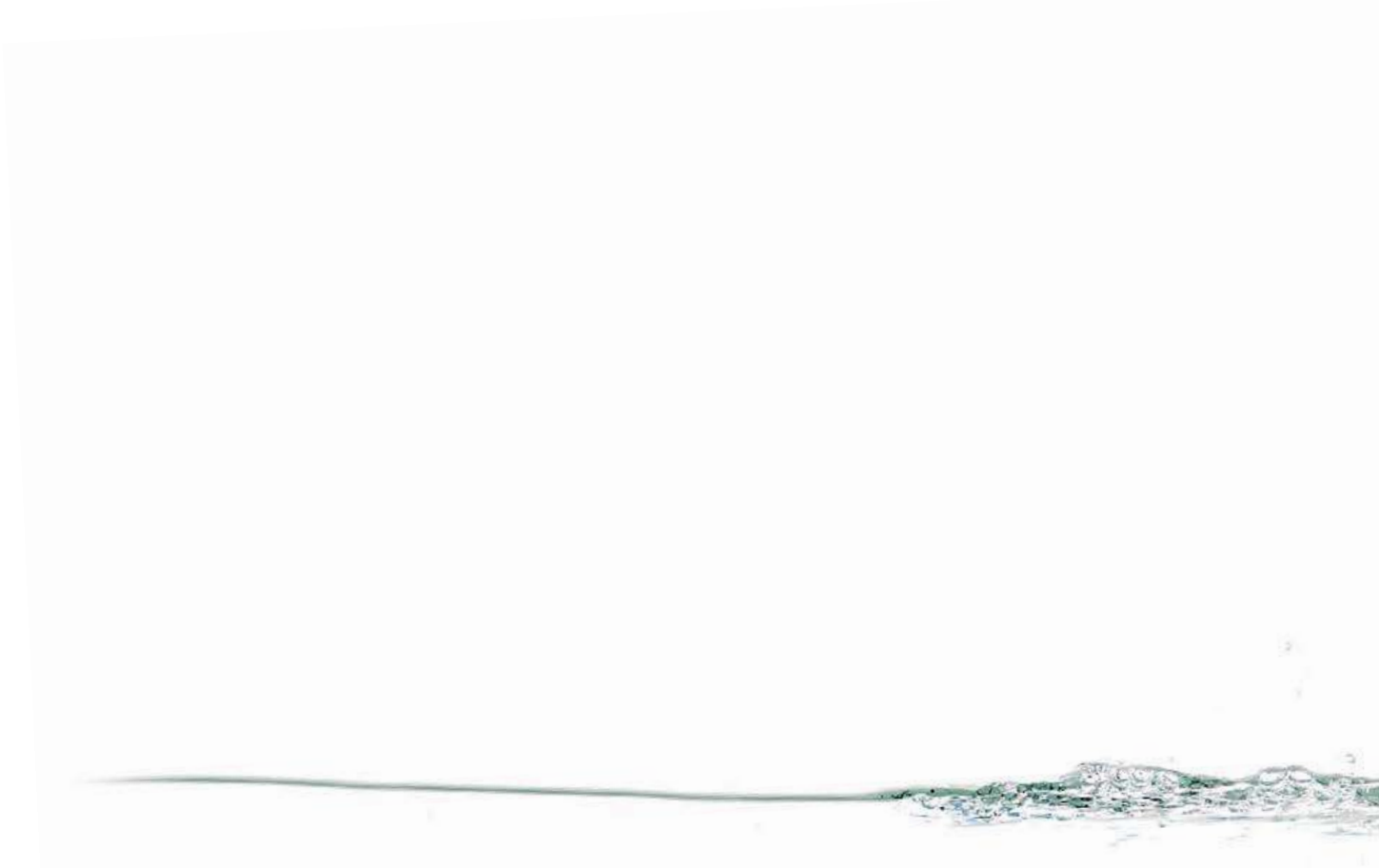





Monocomando Cozinha
Com Bica Giratória - Cilindrica
Sink Mixer With Swivel Spout - Cilindrica
Mitigeur Cuisine Avec Bec Mobile - Cilindrica
Monomando Cocina Caño Giratorio - Cilindrica

35 AC1820

CIL060

CR 161,33 € PR 193,98 € BR 193,98 € ST 193,98 €
AT 213,38 €



Monocomando Cozinha Com Bica
Giratória Bengala - Cilíndrica
Sink Mixer With Swivel Spout - Cilindrica
Mitigeur Cuisine Avec Bec Mobile - Cilindrica
Monomando Cocina Caño Giratorio - Cilindrica

35 AC1820

CIL060C

CR 177,50 € ST 213,00 € OR 325,43 € CB 325,43 €
PR 213,00 € AT 234,30 € OR M 371,91 € CB M 371,91 €
BR 213,00 €



Monocomando Cozinha Com Bica
Giratória Bengala Retangular - Cilindrica
Sink Mixer With Swivel Spout - Cilindrica
Mitigeur Cuisine Avec Bec Mobile - Cilindrica
Monomando Cocina Caño Giratorio - Cilindrica

35 AC1820

CIL060H

CR 259,60 € PR 311,90 € BR 311,90 € ST 311,90 €
AT 343,09 €



Monocomando Cozinha Com Bica
Giratória Extensível - Cilíndrica
Extensible Sink Mixer With Swivel Spout- Cilindrica
Mitigeur Cuisine Extractible Avec Bec Mobile - Cilindrica
Monomando Cocina Caño Giratorio Extraíble - Cilindrica

40R AC1860

CIL060E

CR 246,92 € ST 296,69 € OR 452,94 € CB 452,94 €
PR 296,69 € AT 326,35 € OR M 518,02 € CB M 518,02 €
BR 296,69 €



Monocomando Cozinha Com Bica Giratória Extensível - Cilindrica
Extensible Sink Mixer With Swivel Spout - Cilindrica
Mitigeur Cuisine Extractible Avec Bec Mobile - Cilindrica
Monomando Cocina Caño Giratorio Extraíble - Cilindrica

35 AC540A

CIL060A

CR	389,55 €	ST	467,84 €	OR	714,60 €	CB	714,60 €
PR	467,84 €	AT	514,63 €	OR M	816,88 €	CB M	816,88 €
BR	467,84 €						



Monocomando Cozinha Com Bica Giratória Extensível Plus Bh -Cilindrica
Extensible Sink Mixer With Swivel Spout - Cilindrica
Mitigeur Cuisine Extractible Avec Bec Mobile - Cilindrica
Monomando Cocina Caño Giratorio Extraíble - Cilindrica

40R AC1500

CIL060D

CR 302,07 €



Monocomando Cozinha Com Bica Giratória Semi-Industrial
Semi Industrial Sink Mixer With Swivel Spout - Cilindrica
Mitigeur Cuisine Semi Industriel Avec Bec Mobile - Cilindrica
Monomando Cocina Semi Industrial Caño Giratorio - Cilindrica

35 AC540A

CIL060B

CR 320,00 €



Monocomando Cozinha Com Bica Giratória 2 Furos Slimasm
Sink Mixer With Swivel Spout - Slimasm
Mitigeur Cuisine Avec Bec Mobile - Slimasm
Monomando Cocina Caño Giratorio - Slimasm

25 AC550

SLIMASM060C

CR	190,82 €	ST	229,48 €	OR	349,34 €	CB	349,34 €
PR	229,48 €	AT	252,44 €	OR M	399,81 €	CB M	399,81 €
BR	229,48 €						



Monocomando Cozinha Com Bica Giratória Extensível 2 Furos Slimasm
Extensible Sink Mixer With Swivel Spout - Slimasm
Mitigeur Cuisine Extractible Avec Bec Mobile - Slimasm
Monomando Cocina Extraíble Caño Giratorio - Slimasm

25
AC550

SLIMASM060D

CR	246,28 €	ST	295,41 €	OR	451,61 €	CB	451,61 €
PR	295,41 €	AT	324,96 €	OR M	516,70 €	CB M	516,70 €
BR	295,41 €						





Monocomando Cozinha - Luna
Sink Mixer With Swivel Spout - Luna
Mitigeur Cuisine Avec Bec Mobile - Luna
Monomando Cocina Caño Giratorio - Luna

40R
AC1500

LUN050

CR	82,41 €	PR	98,90 €	BR	98,90 €	ST	98,90 €
AT	108,78 €						

Torneira 1 Água Cozinha
Tap 1 Water Kitchen
Robinet Cuisine 1 Eau
Grifo 1 Agua Cocina

CC
AC1360

SLIMASM001

CR	108,10 €	PR	129,72 €	BR	129,72 €	ST	129,72 €
AT	140,53 €						



Monocomando Cozinha Com Bica Giratória - Cilindrica
Sink Mixer With Swivel Spout - Cilindrica
Mitigeur Cuisine Avec Bec Mobile - Cilindrica
Monomando Cocina Caño Giratorio - Cilindrica

35
AC1820

CIL060G

CR 177,50 € PR 213,00 € BR 213,00 € ST 213,00 €
AT 234,30 €



Monocomando Cozinha BH - Luna
Sink Mixer With Swivel Spout
Mitigeur Cuisine Avec Bec Mobile
Monomando Cocina Caño Giratorio

40R
AC1500

LUN060A

CR 64,03 € PR 77,34 € BR 77,34 € ST 77,34 €
AT 85,08 €



As fotografias são meramente ilustrativas, os chuveiros de mão poderão apresentar alterações de design nas diferentes cores
The photographs are displayed for illustrative purposes only, the hand showers may present design changes in different colours.
Las fotografías son meramente ilustrativas, las duchas de mano podrán presentar cambios de diseño en colores distintos.
Les images sont simplement illustrative. Les douches à main peuvent avoir des changements de conception dans différentes couleurs.

ESPAÇOS PÚBLICOS

PUBLIC SPACES | ESPACES PUBLICS | ESPACIOS PÚBLICOS

CR **CROMADO** | CHROME | CHROME | CROMO

PR **PRETO MATE** | BLACK MATT | NOIR MAT | NEGRO MATE

BR **BRANCO MATE** | WHITE MATT | BLANC MAT | BLANCO MATE

ST **SATINOX** | SATINOX | SATINOX | SATINOX

AT **ANTRACITE** | ANTHRACITE | ANTHRACITE | ANTRACITA

OR **DOURADO** | GOLD | DORÉ | DORADO

ORM **DOURADO MATE** | GOLD MATT | DORÉ MAT | DORADO MATE

CB **COBRE** | COPPER | CUIVRE | COBRE

CBM **COBRE MATE** | COPPER MATT | CUIVRE MAT | COBRE MATE





Torneira Lavatório Célula Pilha 6V Ou 220V Cilíndrica

Electronic Washbasin Tap Powered By 6V Battery Or 220V
Robinet Lavabo Électronique Avec Batterie 6V Ou 220V
Grifo Lavabo Electrónico Con Bateria 6V O 220V

SN001

CR	188,91 €	ST	226,95 €	OR	346,68 €	CB	346,68 €
PR	226,95 €	AT	249,64 €	OR M	395,82 €	CB M	395,82 €
BR	226,95 €						



Misturadora Lavatório Célula Pilha 6V Cilíndrica

Electronic Washbasin Mixer Powered By 6V Battery
Mélangeur Lavabo Électonique Avec Batterie 6V
Mezclador Lavabo Electrónico Con Bateria 6V

SN003

CR	310,63 €	ST	372,76 €	OR	569,83 €	CB	569,83 €
PR	372,76 €	AT	410,03 €	OR M	650,84 €	CB M	650,84 €
BR	372,76 €						



Torneira Lavatório Alta Célula Pilha 6V Ou 220V Cilíndrica

Electronic Washbasin High Tap Powered By 6V Battery Or 220V
Robinet Lavabo Électronique Haut Avec Batterie 6V Ou 220V
Grifo Lavabo Electrónico Alto Con Bateria 6V O 220V

SN001A

CR	260,92 €	ST	313,17 €	OR	478,17 €	CB	478,17 €
PR	313,17 €	AT	344,48 €	OR M	547,24 €	CB M	547,24 €
BR	313,17 €						



Misturadora Lavatório Alta Célula Pilha 6V Cilíndrica

Electronic Washbasin High Mixer Powered By 6V Battery
Mélangeur Lavabo Électonique Haut Avec Batterie 6V
Mezclador Lavabo Electrónico Alto Con Bateria 6V

SN003A

CR	386,70 €	ST	464,05 €	OR	709,29 €	CB	709,29 €
PR	464,05 €	AT	510,45 €	OR M	810,23 €	CB M	810,23 €
BR	464,05 €						



Torneira Lavatório Célula Pilha 6v Lítio

Electronic Washbasin Tap By 6v Battery Lithium
Robinet Lavabo Électronique Avec Batterie 6v Lithium
Grifo Lavabo Electrónico Con Bateria 6v Litio

SN006

CR 249,95 € PR 299,94 € BR 299,94 € ST 299,94 €
AT 329,94 €



Torneira Duche Célula Embutir Pilha 6v Lítio

Concealed Electronic Shower Tap By 6v Battery Lithium
Robinet Douche Encastrée Électronique Batterie 6v Lithium
Grifo Ducha Empotrar Electrónico Con Bateria 6v Litio

SN007

CR 275,13 € PR 329,65 € BR 329,65 € ST 329,65 €
AT 362,62 €



Torneira Urinol Célula Exterior Pilha 6V

External Electronic Urinal Tap Powered By 6V Battery
Robinet Urinoir Électronique Extérieur Avec Batterie 6V
Grifo Urinario Electrónico Exterior Con Bateria 6V

SN004

CR 228,22 € PR 273,86 € BR 273,86 € ST 273,86 €
AT 301,24 €



Torneira Urinol Célula Embutir Pilha 6V

Concealed Electronic Urinal Tap Powered By 6V Battery
Robinet Urinoir Électronique Encastré Avec Batterie 6V
Grifo Urinario Electrónico Empotrar Con Bateria 6V

SN005

CR 275,13 € ST 329,65 € OR 504,74 € CB 504,74 €
PR 329,65 € AT 362,62 € OR M 576,46 € CB M 576,46 €
BR 329,65 €



Torneira Lavatório Embutir Célula Cilindrica
Concealed Electronic Washbasin Tap
Robinet Lavabo Électronique Encastré
Grifo Lavabo Electrónico Empotrar

SN010

CR	249,77 €	ST	299,22 €	OR	458,25 €	CB	458,25 €
PR	299,22 €	AT	329,14 €	OR M	523,33 €	CB M	523,33 €
BR	299,22 €						



Torneira Lavatório Embutir Célula Quadrada
Concealed Electronic Washbasin Tap
Robinet Lavabo Électronique Encastré
Grifo Lavabo Electrónico Empotrar

SN011

CR	266,26 €	ST	319,50 €	OR	488,80 €	CB	488,80 €
PR	319,50 €	AT	351,45 €	OR M	557,87 €	CB M	557,87 €
BR	319,50 €						

5,8 7 l/m 3 bar



FLOW CONTROL 100% 75% 50% 25%

Torneira Lavatório Temporizada
6 seg. Caudal Regulável / 3 Bar
Self Closing Washbasin Tap 6 seg. Adjustable flow/ 3 Bar
Robinet Temporisé Lavabo 6 seg. Flux Réglable/ 3 Bar
Grifo Lavabo Temporizado 6 seg. Flujo Ajustable/ 3 Bar

TP01

CR	119,19 €	ST	143,27 €	OR	219,17 €	CB	219,17 €
PR	143,27 €	AT	157,60 €	OR M	249,71 €	CB M	249,71 €
BR	143,27 €						

5,8 7 l/m 3 bar



FLOW CONTROL 100% 75% 50% 25%

Torneira Lavatório Alta Temporizada
6 seg. Caudal Regulável / 3 Bar
Self Closing Washbasin High 6 seg. Adjustable flow/ 3 Bar
Robinet Temporisé Lavabo Haut 6 seg. Flux Réglable/ 3 Bar
Grifo Lavabo Temporizado Alto 6 seg. Flujo Ajustable/ 3 Bar

TP01A

CR	155,95 €	ST	187,65 €	OR	285,58 €	CB	285,58 €
PR	187,65 €	AT	206,41 €	OR M	326,75 €	CB M	326,75 €
BR	187,65 €						

5,8 l/m 3 bar



FLOW CONTROL 100% 75% 50% 25%

Misturadora Lavatório Temporizada
6 seg. Caudal Regulável / 3 Bar

Self Closing Washbasin Mixer 6 seg. Adjustable flow/ 3 Bar
Mélangeur Temporisé Lavabo 6 seg. Flux Réglable/ 3 Bar
Mezclador Lavabo Temporizado Alto 6 seg. Flujo Ajustable/ 3 Bar

TP010

CR 137,56 € PR 164,83 € BR 164,83 € ST 164,83 €
AT 181,31 €

5,8 l/m 3 bar



FLOW CONTROL 100% 75% 50% 25%

Torneira Lavatório Temporizada
6 seg. Caudal Regulável / 3 Bar Quadrada

Square Self Closing Washbasin Tap 6 seg. Adjustable flow/ 3 Bar
Robinet Temporisé Lavabo Carré 6 seg. Flux Réglable/ 3 Bar
Grifo Lavabo Temporizado Cuadrado 6 seg. Flujo Ajustable/ 3 Bar

TP017

CR 138,52 € PR 166,09 € BR 166,09 € ST 166,09 €
AT 182,70 €



FLOW CONTROL 100% 75% 50% 25%

Torneira Lavatório Temporizada Eco
6 seg. Caudal Regulável / 3 Bar

Eco Self Closing Washbasin Tap 6 seg. Adjustable flow/ 3 Bar
Robinet Temporisé Lavabo Eco 6 seg. Flux Réglable/ 3 Bar
Grifo Lavabo Temporizado Eco 6 seg. Flujo Ajustable/ 3 Bar

TP01ECO

CR 55,46 € PR 67,19 € BR 67,19 € ST 67,19 €
AT 73,92 €



Torneira 1 Água Tipo Monocomando Slimasm
Washbasin Tap
Robinet Lavabo
Grifo Lavabo

TP018

CR 57,05 € PR 68,47 € BR 68,47 € ST 68,47 €
AT 75,31 €

5 l/m 3 bar





FLOW CONTROL 100% 75% 50% 25%

Torneira Embutir Duche Temporizada 20 seg. Caudal Regulável / 3 Bar

Concealed Self Closing Shower Tap 20 seg. Adjustable flow/ 3 Bar
Robinet Douche Temporisé Encastré 20 seg. Flux Réglable/ 3 Bar
Grifo Ducha Temporizado Empotrar 20 seg. Flujo Ajustable/ 3 Bar

TP04A

CR 84,00 € PR 101,43 € BR 101,43 € ST 101,43 €
AT 111,57 €

FLOW CONTROL 100% 75% 50% 25%

Torneira Embutir Lavatório Temporizado Parede Reg. 6 Seg./ 3Bar

Concealed Self Closing Washbasin Tap Tim. 6 Seg./3 Bar
Robinet Temporisé Lavabo Encastrée Rég. 6 Seg./3 Bar
Grifo Lavabo Temporizado Empotrar Reg. 6 Seg./3 Bar

TP070

CR 180,04 € PR 215,54 € BR 215,54 € ST 215,54 €
AT 237,10 €



FLOW CONTROL 100% 75% 50% 25%

Monocomando Embutir Duche Temporizado 20 seg. Caudal Regulável / 3 Bar

35

AC540A

Concealed Self Closing Shower Mixer 20 seg. Adjustable flow/ 3 Bar
Mitigeur Douche Temporisé Encastré 20 seg. Flux Réglable/ 3 Bar
Monomando Ducha Temporizado Empotrar 20 seg. Flujo Ajustable/ 3 Bar

TP07

CR 230,76 € PR 276,40 € BR 276,40 € ST 276,40 €
AT 304,04 €



FLOW CONTROL 100% 75% 50% 25%

Torneira Duche Temporizada Fixação Externa 20 seg. Caudal Regulável / 3 Bar

External Self Closing Shower Tap 20 seg. Adjustable flow/ 3 Bar
Robinet Douche Temporisé Extérieur 20 seg. Flux Réglable/ 3 Bar
Grifo Ducha Temporizado Exterior 20 seg. Flujo Ajustable/ 3 Bar

TP08

CR 69,10 €







FLOW CONTROL
100% 75%
50% 25%

Monocomando Embutir Duche Termostática Temporizada 20 seg. Caudal Regulável / 3 Bar
Concealed Self Closing Thermostatic Shower Mixer 20 seg. Adjustable flow/ 3 Bar | Mitigeur Douche Thermostatique Temporisè Encastré 20 seg. Flux Réglable/ 3 Bar | Monomando Ducha Termostático Temporizado Empotrar 20 seg. Flujo Ajustable/ 3 Bar

TP013

CR 399,69 € PR 479,26 € BR 479,26 € ST 479,26 €
AT 527,18 €

Braço Chuveiro Parede Cilíndrico
Round Wall Shower Arm
Bras De Douche Rond Au Mur
Brazo De Ducha Redondo Pared

AC372

CR 21,31 € PR 25,58 € BR 25,58 € ST 25,58 €
AT 28,13 €





Braço Parede Com Chuveiro Anti-Furto
Shower Arm And Anti Vandal Shower Head
Bras De Douche Et Douche Anti Vandalisme
Brazo De Ducha E Ducha Anti Vandálico

AC371

CR 145,81 €

Chuveiro Anti-Calcário 1 Função Abs
Anti Limescale Shower Head With 1 Jet Spray
Douche Anti Calcaire Avec 1 Fonction
Ducha Anti Calcário Con 1 Función

AC392

CR 21,55 €



Chuveiro Anti-Furto
Anti Vandal Shower Head
Douche Anti Vandalisme
Ducha Anti Vandálico

AC390

CR 49,45 € PR 59,59 € BR 59,59 € ST 59,59 €
AT 65,55 €



Chuveiro Anti-Calcário E Anti-Furto
Anti Limescale And Anti Vandal Shower Head
Douche Anti Calcaire Et Anti Vandalisme
Ducha Anti Calcário Y Anti Vandálico

AC380

CR 95,40 € PR 114,11 € BR 114,11 € ST 114,11 €
AT 125,52 €



FLOW CONTROL
100% 75%
50% 25%

Torneira Embutir Urinol Temporizada 6 seg. Caudal Regulável/ 3 Bar
Concealed Self Closing Urinal Tap 6 seg. Adjustable flow/ 3 Bar
Robinet Urinoir Temporisé Encastré 6 seg. Flux Réglable/ 3 Bar
Grifo Urinario Temporizado Empotrar 6 seg. Flujo Ajustable/ 3 Bar

TP04

CR 83,69 € PR 101,43 € BR 101,43 € ST 101,43 €
AT 111,57 €



FLOW CONTROL
100% 75%
50% 25%

Torneira Urinol Externa Temporizada 6 seg. Caudal Regulável/ 3 Bar
Concealed Self Closing Urinal Tap 6 seg. Adjustable flow/ 3 Bar
Robinet Urinoir Temporisé Encastré 6 seg. Flux Réglable/ 3 Bar
Grifo Urinario Temporizado Empotrar 6 seg. Flujo Ajustable/ 3 Bar

TP03

CR 61,49 € PR 73,54 € BR 73,54 € ST 73,54 €
AT 80,89 €



Fluxómetro Embutir Temporizado De 3/4 Para Sanita 8 Seg./3Bar

Concealed Self Closing Flush Valve 3/4" 8 Seg./3 Bar
Robinet De Toilette Temporisé Encastré 3/4" 8 Seg./3 Bar
Fluxómetro De Inodoro Temporizado Empotrado 3/4" 8 Seg./3 Bar

TP06

CR 146,75 €

TP06A

TUBO DE DESCARGA INTERIOR
INSIDE DISCHARGE TUBE
TUBE DE DECHARGE INTERIEUR
TUBO DE DESCARGA INTERIOR

CR 32,33 €



Fluxómetro Exterior Temporizado 3/4" Para Sanita 8 Seg./ 3 Bar

External Self Closing Flush Valve 3/4" 8 Seg./3 Bar
Robinet De Toilette Temporisé Extérieur 3/4" 8 Seg./3 Bar
Fluxómetro De Inodoro Temporizado Exterior 3/4" 8 Seg./3 Bar

TP05

CR 140,10 €
PR 167,36 €
BR 167,36 €
ST 167,36 €
AT 184,09 €

TP05A

COM REGULADOR DE CAUDAL
FLOW REGULATOR
| RÉGULATEUR DE DÉBIT
REGULADOR DE FLUJO

CR 178,14 €
PR 214,27 €
BR 214,27 €
ST 214,27 €
AT 235,69 €

TP05B

TUBO DE DESCARGA EXTERIOR
OUTSIDE DISCHARGE TUBE
TUBE DE DECHARGE EXTERNE
TUBO DE DESCARGA EXTERIOR

CR 58,64 €
PR 70,37 €
BR 70,37 €
ST 70,37 €
AT 77,41 €



Torneira Embutir Ao Pavimento 15 Seg./ 3Bar

Concealed Selg Closing Tap Floor Mounted
Robinet Temporisé Encastré Au Sol Rég. 15 Seg./ 3Bar
Grifo Temporizado Al Suelo Reg. 15 Seg. 3Bar

TP016

CR 176,55 €



Torneira De Bebedouro

Drinking Fountain
Robinet Rince Bouche Pour Fontaine
Grifo De Bebedero

TP011

CR 71,00 €







Monocomando Bidé Hospitalar
Bidet Mixer
Mitigeur Bidet
Monomando Bidé

LUNHP020

CR 79,25 € PR 95,09 € BR 95,09 € ST 95,09 €
AT 104,60 €



Monocomando Lavatório Hospitalar
Washbasin Mixer
Mitigeur Lavabo
Monomando Lavabo

LUNHP010

CR 79,25 € PR 95,09 € BR 95,09 € ST 95,09 €
AT 104,60 €



Monocomando Banheira Hospitalar
Bath Mixer
Mitigeur Baignoir
Monomando Baño

LUNHP040

CR 134,71 € PR 162,29 € BR 162,29 € ST 162,29 €
AT 178,51 €



Monocomando Duche Hospitalar
Shower Mixer
Mitigeur Douche
Monomando Ducha

LUNHP030

CR 123,61 € PR 148,34 € BR 148,34 € ST 148,34 €
AT 163,17 €



Monocomando Banca Bica Baixa Hospitalar
Sink Mixer
Mitigeur Cuisine
Monomando Cocina

40R

LUNHP060

CR 63,40 € PR 76,07 € BR 76,07 € ST 76,07 €
AT 83,69 €



Monocomando Banca Parede Bica Baixa Hospitalar
Wall-Mounted Sink Mixer
Mitigeur Cuisine Au Mural
Monomando Cocina Pared

40R

LUNHP050

CR 90,02 € PR 107,77 € BR 107,77 € ST 107,77 €
AT 118,54 €



Monocomando Bidé Hospitalar
Bidet Mixer
Mitigeur Bidet
Monomando Bidé

35L

CILHP020

CR 122,35 € PR 147,07 € BR 147,07 € ST 147,07 €
AT 161,78 €



Monocomando Lavatório Hospitalar
Washbasin Mixer
Mitigeur Lavabo
Monomando Lavabo

35L

CILHP010

CR 122,35 € PR 147,07 € BR 147,07 € ST 147,07 €
AT 161,78 €



Monocomando Banheira Hospitalar
Bath Mixer
Mitigeur Baignoir
Monomando Baño

CILHP040

CR 212,68 € PR 254,84 € BR 254,84 € ST 254,84 €
AT 280,32 €



Monocomando Duche Hospitalar
Shower Mixer
Mitigeur Douche
Monomando Ducha

CILHP030

CR 193,04 € PR 232,02 € BR 232,02 € ST 232,02 €
AT 255,22 €



Bica Fixação Balcão Giratória
Swivel Spout Eco
Bec Mobile Eco
Caño Giratorio Eco

HTB02

CR 138,20 €



Bica Fixação Balcão Económica
Swivel Spout Eco
Bec Mobile Eco
Caño Giratorio Eco

HTB01

CR 29,47 €



Misturadora Pedal Duplo Montagem Ao Chão
Foot Operated Mixer Floor Mounted Type
Mélangeur À Deux Pédales Au Sol
Mezclador Con Doble Pedal Fijación Suelo

HP01

CR 262,45 €



Bica Telescópica 200mm/300mm Superior / Inferior
Telescopic Spout 200mm/300mm
Bec Telescopique 200mm/300mm
Caño Telescópico 200mm/300mm

HTB04

CR 75,12 €



Torneira De Pedal Montagem Ao Chão
Foot Operated Tap Floor Mounted Type
Robinet Simple Pédale Fixation Au Sol
Grifo Pedal Fijación Suelo

HP04

CR 167,04 €



Misturadora Pedal Progressivo Montagem Ao Chão
Foot Operated Progressive Mixer Floor Mounted Type
Mitigeur Progressif Avec 1 Pédale Fixation Au Sol
Mezclador Progresivo Monopedal Fijación Suelo

HP05

CR 214,90 €



Kit Chuveiro Fixação Parede 1200 mm

Pre-Dishwashing Shower H=1200mm, Wall Fixing
Ensemble Douche De Prélavage Vaisselle H=1200mm, Fixation Mural
Columna Ducha Para Prelavado Vasillas H=1200mm, Fijación Mural

HTI1200

CR 580,37 €



Torneira Pedal Montagem À Parede

Foot Operated Tap Wall Mounted Type
Robinet Simple Pédale Fixation Mural
Grifo Pedal Fijación Mural

HP03

CR 210,15 €



Kit Chuveiro Fixação Parede 900 mm Com Bica

Pre-Dishwashing Shower H=900mm, With Tap And Swinging Telescopic Spout, Wall Fixing | Ensemble Douche De Prélavage Vaisselle H=900mm, Avec Robinet Et Bec Teléscopique, Fixation Mural | Columna Ducha Para Prelavado Vasillas H=900mm, Com Grifo E Caño Telescópico, Fijación Mural

HTI900CB

CR 741,70 €



Kit Chuveiro Fixação Parede 900 mm

Pre-Dishwashing Shower H=900mm, Wall Fixing
Ensemble Douche De Prélavage Vaisselle H=900mm, Fixation Mural
Columna Ducha Para Prelavado Vasillas H=900mm, Fijación Mural

HTI900

CR 572,45 €



Monocomando Cozinha Para Kit Chuveiro Industrial

40R

Sink Mixer For Pre-Dishwashing Shower
Mitigeur Cuisine Pour Ensemble Douche De Prélavage Vaisselle
Monomando Cocina Para Columna Ducha Para Prelavado Vasillas

HTI050

CR 63,40 €





Monocomando Parede Cozinha Para Kit Chuveiro Industrial

40R

Wall-Mounted Sink Mixer For Pre-Dishwashing Shower
Mitigeur Cuisine Au Mural Pour Ensemble Douche De Prélavage Vaisselle | Monomando Cocina Pared Para Columna Ducha Para Prelavado Vasillas

HTI090

CR 78,61 €

Kit Chuveiro Fixação Parede 1200 mm Com Bica

Pre-Dishwashing Shower H=1200mm, With Tap And Swinging Telescopic Spout, Wall Fixing | Ensemble Douche De Prélavage Vaisselle H=1200mm, Avec Robinet Et Bec Teléscopique, Fixation Mural. | Columna Ducha Para Prelavado Vasillas H=1200mm, Com Grifo E Caño Telescópico, Fijación Mural

HTI1200CB

CR 781,01 €





Coluna De Chuveiro Exterior
External Shower Column
Colonne Douche Extérieur
Columna Ducha Exterior

CIL200
COM TORNEIRA CILINDRICA
WITH TAP
AVEC ROBINET
CON GRIFO

CR 792,42 € PR 950,91 €
BR 950,91 € ST 950,91 €
AT 1 045,99 €

CIL210
COM MONOCOMANDO
WITH MIXER
AVEC MITIGEUR
CON MONOMANDO

CR 824,12 € PR 988,94 €
BR 988,94 € ST 988,94 €
AT 1 087,84 €

Coluna De Chuveiro Exterior
External Shower Column
Colonne Douche Extérieur
Columna Ducha Exterior

QUAD200
COM TORNEIRA QUADRA
WITH TAP QUADRA
AVEC ROBINET QUADRA
CON GRIFO QUADRA

CR 1 204,49 € PR 1 445,38 €
BR 1 445,38 € ST 1 445,38 €
AT 1 589,92 €

QUAD210
COM MONOCOMANDO QUADRA
WITH MIXER QUADRA
AVEC MITIGEUR QUADRA
CON MONOMANDO QUADRA

CR 1 236,18 € PR 1 483,42 €
BR 1 483,42 € ST 1 483,42 €
AT 1 631,76 €





Cartucho Temporizado 6 Seg. Caudal Regulável /3Bar
Timer Cartridge 6 seg. Adjustable flow/ 3 Bar
Cartouche Timer 6 seg. Flux Réglable/ 3 Bar
Cartouche Timer 6 seg. Flujo Ajustable/ 3 Bar

AC1460

CR 25,99 € PR 31,19 € BR 31,19 € ST 31,19 €
AT 34,30 €

Cartucho Temporizado 20 Seg. Caudal Regulável /3Bar
Timer Cartridge 20 seg. Adjustable flow/ 3 Bar
Cartouche Timer 20 seg. Flux Réglable/ 3 Bar
Cartouche Timer 20 seg. Flujo Ajustable/ 3 Bar

AC1470

CR 25,99 € PR 31,19 € BR 31,19 € ST 31,19 €
AT 34,30 €

As fotografias são meramente ilustrativas, os chuveiros de mão poderão apresentar alterações de design nas diferentes cores
The photographs are displayed for illustrative purposes only, the hand showers may present design changes in different colours.
Las fotografías son meramente ilustrativas, las duchas de mano podrán presentar cambios de diseño en colores distintos.
Les images sont simplement illustrative. Les douches à main peuvent avoir des changements de conception dans différentes couleurs.

ACESSÓRIOS

ACCESSORIES | ACCESSOIRES | ACCESORIOS

CR **CROMADO** | CHROME | CHROME | CROMO

PR **PRETO MATE** | BLACK MATT | NOIR MAT | NEGRO MATE

BR **BRANCO MATE** | WHITE MATT | BLANC MAT | BLANCO MATE

ST **SATINOX** | SATINOX | SATINOX | SATINOX

AT **ANTRACITE** | ANTHRACITE | ANTHRACITE | ANTRACITA

OR **DOURADO** | GOLD | DORÉ | DORADO

ORM **DOURADO MATE** | GOLD MATT | DORÉ MAT | DORADO MATE

CB **COBRE** | COPPER | CUIVRE | COBRE

CBM **COBRE MATE** | COPPER MATT | CUIVRE MAT | COBRE MATE

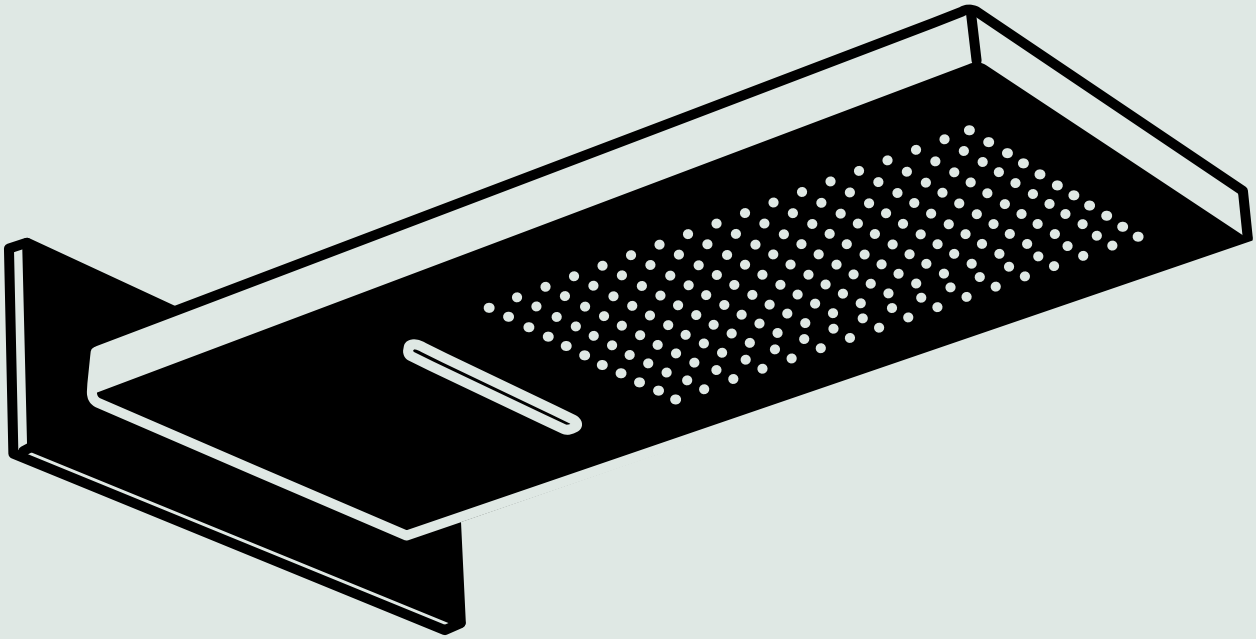





Chuveiro Teto Embutir 300x300 Com Cromoterapia + Nebulização E Comando

Built-In Shower 300*300 with Chromotherapy + Nebulization and with control
Douche intégrée 300 * 300 avec chromothérapie + nébulisation et avec contrôle
Ducha Empotrada 300*300 con Cromoterapia + Nebulización y com Mando

AC64021

CR 1 276,50 €



Chuveiro Teto Embutir 430x430 Com Cromoterapia + Cascata + Nebulização E Comando

Built-In Shower 430*430 with Chromotherapy + Waterfall + Nebulization and with control
Douche intégrée 430 * 430 avec chromothérapie + cascade + nébulisation et avec contrôle
Ducha Empotrada 430*430 con Cromoterapia + Cascada + Nebulización y com Mando

AC64133

CR 1 891,75 €



Chuveiro Teto Embutir Ø 420 Com Cromoterapia + Nebulização E Comando

Built-In Shower Ø 420 with Chromotherapy + Nebulization and with control
Douche intégrée Ø 420 avec chromothérapie + nébulisation et avec contrôle
Ducha Empotrada Ø 420 con Cromoterapia + Nebulización y com Mando

AC63231

CR 1 486,95 €





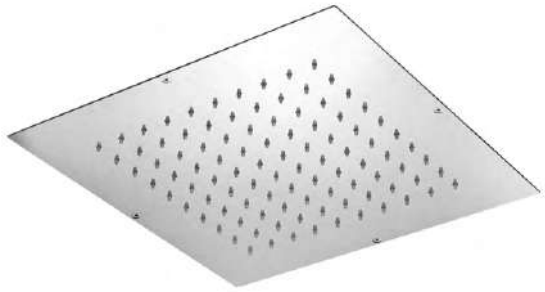

Chuveiro Teto Embutir Cilíndrico Inox
Concealed Round S. Still Shower Head
Douche Tête Inox Encastré Rond
Ducha Techo Inox Empotrar Redondo

AC071C
Ø 360mm

CR	418,60 €	OR	837,20 €
PR	502,32 €	ORM	920,92 €
BR	502,32 €	CB	837,20 €
ST	502,32 €	CBM	920,92 €
AT	552,55 €		

AC071D
Ø 460mm

CR	574,08 €
PR	688,90 €
BR	688,90 €
ST	688,90 €
AT	757,78 €

Chuveiro Teto Embutir Quadrado Inox
Concealed Square S. Still Shower Head 1 083,88 €
Douche Tête Inox Encastré Carré
Ducha Techo Inox Empotrar Cuadrado

AC250C
360X360X2mm

CR	414,00 €
PR	538,20 €
BR	538,20 €
ST	538,20 €
AT	592,02 €
OR	828,00 €
ORM	910,80 €
CB	828,00 €
CBM	910,80 €

AC250A
460X460X2mm

CR	644,00 €
PR	837,20 €
BR	837,20 €
ST	837,20 €
AT	920,92 €

AC270
500X500X2mm

CR	833,75 €
PR	1 083,88 €
BR	1 083,88 €
ST	1 083,88 €
AT	1 192,26 €





Chuveiro Teto Embutir Quadrado Inox
Square S. Still Shower Head Ultra Slim
Douche Tête Inox Ultra Slim Carré
Ducha Techo Inox Ultra Slim Cuadrado

AC250B
430X430X2mm

2 FUNÇÕES - CHUVEIRO E CASCATA
2 FUNCTIONS - SHOWER AND CASCADE
2 FONCTIONS - DOUCHE ET CASCADE
2 FUNCIONES - DUCHA Y CASCADE

CR	1 029,25 €	ST	1 338,03 €	OR	2 058,50 €	CB	2 058,50 €
PR	1 338,03 €	AT	1 471,83 €	ORM	2 264,35 €	CBM	2 264,35 €
BR	1 338,03 €						

Chuveiro Teto Embutir Retangular Inox
Concealed Rectangular Still Shower Head
Douche Tête Inox Encastré Rectangulaire
Ducha Techo Inox Empotrar Rectangular

AC250D1
700X400X2mm

CR	1 297,20 €	PR	1 687,05 €	BR	1 687,05 €	ST	1 687,05 €
AT	1 856,10 €						







Chuveiro Parede 2 Posições
Com Cascata Latão
Brass Shower Head 2 Position With Waterfall
Douche Laiton 2 Positions Avec Cascade
Ducha Latón 2 Posiciones Con Cascada

AC260
550X200mm

CR 644,00 € PR 837,20 € BR 837,20 € ST 837,20 €
AT 920,92 €

Chuveiro Parede Inox
S. Still Shower Head
Douche Inox
Ducha Inox

AC260A
550X220mm

CR 418,60 € PR 654,22 € BR 654,22 € ST 654,22 €







Chuveiro Parede Inox Cilíndrico
S. Still Shower Head Round
Douche Inox Rond
Ducha Inox Redondo

AC260D
550X220mm

CR 418,60 € OR 977,50 €
PR 654,22 €
BR 654,22 €
ST 654,22 €

Chuveiro Parede Com Cascata Inox
S. Still Shower Head With Waterfall
Douche Inox Avec Cascade
Ducha Inox Con Cascada

AC260E
550X220mm

CR 538,20 €
PR 724,50 €
BR 724,50 €
ST 724,50 €

Chuveiro Parede Com Cascata Inox Cilíndrico
S. Still Shower Head With Waterfal Round
Douche Inox Avec Cascade Rond
Ducha Inox Con Cascada Redondo

AC260F
550X220mm

CR 598,00 € OR 1 107,76 €
PR 724,50 €
BR 724,50 €
ST 724,50 €







Chuveiro Teto Latão Cilíndrico Spray Stream
Cylindrical Brass Shower Head - Spray Stream
Douche Tête Laton Cylindrique - Spray Stream
Ducha Techo Latón Cílindrico - Spray Stream

AC2150
Ø200mm

CR 192,92 € | ST 231,50 € | OR 385,84 € | CB 385,84 €
PR 231,50 € | AT 231,50 € | OR M 405,13 € | CB M 405,13 €
BR 231,50 €

Chuveiro Teto Cilíndrico Preto
Round Abs Shower Head Ø 200*4mm
Douche Tête Laiton Rond Ø 200*4mm
Ducha Techo Latón Redondo Ø 200*4mm

AC070APR
200X10mm ABS

PR 54,34 €



Chuveiro Teto Cilíndrico Latão ou ABS
Round Brass or ABS Shower Head
Douche Tête Laiton ou ABS Rond
Ducha Techo Latón o ABS Redondo

AC070
200X10mm

CR 120,75 €
PR 144,90 €
BR 144,90 €
ST 144,90 €
AT 159,39 €
OR 265,65 €
OR M 305,50 €
CB 265,65 €
CB M 305,50 €

AC070B
250X10mm

CR 165,46 €
PR 198,56 €
BR 198,56 €
ST 198,56 €
AT 218,41 €
OR 416,30 €
OR M 457,70 €
CB 416,30 €
CB M 457,70 €

AC070C1
300X16mm ABS

CR 97,31 €

AC070D
400X8mm

CR 642,49 €
PR 770,87 €
BR 770,87 €
ST 770,87 €
AT 847,95 €

AC070C
300X10mm

CR 292,25 €
PR 350,70 €
BR 350,70 €
ST 350,70 €
AT 385,78 €
OR 463,45 €
OR M 510,03 €
CB 463,45 €
CB M 510,03 €

AC070A
200X4mm ABS

CR 33,28 €





Chuveiro Teto Ultra Fino Cilíndrico Inox
Round S. Still Shower Head Ultra Slim
Douche Tête Inox Ultra Slim Rond
Ducha Techo Inox Ultra Slim Redondo

ACI070	ACI070B	ACI070C	ACI070D
200X2mm	250X2mm	300X2mm	400X2mm
CR 64,03 €	CR 72,90 €	CR 93,51 €	CR 251,36 €

Chuveiro Teto Ultra Fino Cilíndrico Inox
Round S. Still Shower Head Ultra Slim
Douche Tête Inox Ultra Slim Rond
Ducha Techo Inox Ultra Slim Redondo

ACI070PR	ACI070BPR	ACI070CPR
200X2mm	250X2mm	300X2mm
PR 77,28 €	PR 108,68 €	PR 156,38 €



Chuveiro Teto Quadrado Latão ou ABS
Square Brass or ABS Shower Head
Douche Tête Laiton u ABS Carré
Ducha Techo Latón o ABS Cuadrado

AC080A	AC300	AC240	AC241	AC250	AC080B
200X200X10mm	250X250X8mm	300X300X8mm	300X300X20mm ABS	400X400X8mm	200X200X10mm ABS
CR 130,59 €	CR 175,28 €	CR 311,58 €	CR 126,79 €	CR 662,15 €	CR 37,09 €
PR 157,22 €	PR 210,47 €	PR 374,03 €		PR 794,96 €	
BR 157,22 €	BR 210,47 €	BR 374,03 €		BR 794,96 €	
ST 157,22 €	ST 210,47 €	ST 374,03 €		ST 794,96 €	
AT 172,94 €	AT 231,52 €	AT 411,45 €		AT 874,46 €	
OR 308,15 €	OR 450,89 €	OR 571,15 €			
ORM 342,69 €	ORM 495,98 €	ORM 653,50 €			
CB 308,15 €	CB 450,89 €	CB 571,15 €			
CBM 342,69 €	CBM 495,98 €	CBM 653,50 €			



Chuveiro Teto Quadrado ABS
Square ABS Shower Head
Douche Tête ABS Carré
Ducha Techo ABS Cuadrado

AC080BPR
200X200X12mm ABS

PR 57,96 €



Chuveiro Teto Ultra Fino Quadrado Inox
Square S. Still Shower Head Ultra Slim
Douche Tête Inox Ultra Slim Carré
Ducha Techo Inox Ultra Slim Cuadrado

ACI080A	ACI300	ACI240	ACI250
200X200X2mm	250X250X2mm	300X300X2mm	400X400X2mm
CR 69,41 €	CR 77,34 €	CR 99,53 €	CR 263,09 €



Chuveiro Teto Ultra Fino Quadrado Inox
Square S. Still Shower Head Ultra Slim
Douche Tête Inox Ultra Slim Carré
Ducha Techo Inox Ultra Slim Cuadrado

ACI080APR	ACI300PR	ACI240PR
200X200X2mm	250X250X2mm	300X300X2mm
PR 84,18 €	PR 120,18 €	PR 166,64 €



Chuveiro Teto Retangular Latão ou ABS
Rectangular Brass or ABS Shower Head
Douche Tête Laiton ou ABS Rectangulaire
Ducha Techo Latón o ABS Rectangular

AC080D	AC230	AC220
350x125mm ABS	250X150X10mm	500x300x8mm
CR 88,76 €	CR 165,46 €	CR 877,37 €
		PR 1 052,34 €
		BR 1 052,34 €
		ST 1 052,34 €
		AT 1 157,57 €





Chuveiro Teto Ø200mm Clássico Latão Cilíndrico
Round Brass Classic Shower Head Ø200mm
Douche Tête Classique Laiton Rond Ø200mm
Ducha Techo Clásica Latón Redondo Ø200mm

AC070G
Ø200mm

CR 154,04 € ST 185,12 € OR 282,92 € CB 282,92 €
PR 185,12 € AT 203,62 € ORM 322,77 € CBM 322,77 €
BR 185,12 €

Chuveiro Teto Oval Latão
Oval Brass Shower Head
Douche Tête Laiton Oval
Ducha Techo Latón Oval

AC090B
230X160X8mm

CR 165,46 € PR 199,05 € BR 199,05 € ST 199,05 €
AT 218,96 €







Braço Chuveiro Parede Curvo Cilíndrico
Round And Curved Wall Shower Arm
Bras De Douche Au Mur Rond Et Courbé
Brazo De Ducha Pared Curvo

AC010A
22x400mm

CR 42,79 € PR 51,35 €
BR 51,35 € ST 51,35 €
AT 57,19 €

Braço Chuveiro Parede Cilíndrico
Round Wall Shower Arm
Bras De Douche Au Mur Rond
Brazo De Ducha Pared Redondo

AC010
22x400mm

CR 62,45 € OR 114,23 €
PR 62,45 € ORM 131,50 €
BR 62,45 € CB 114,23 €
ST 74,81 € CBM 131,50 €
AT 82,29 €

Braço Chuveiro Parede Quadrado
Square Wall Shower Arm
Bras De Douche Au Mur Carré
Brazo De Ducha Pared Cuadrado

AC020
25x25x400mm

CR 62,45 € OR 114,23 €
PR 62,45 € ORM 131,50 €
BR 62,45 € CB 114,23 €
ST 74,81 € CBM 131,50 €
AT 82,29 €



Braço Chuveiro Parede Clássico
Classic Wall Shower Arm
Bras De Douche Au Mur Classique
Brazo De Ducha Pared Clásica

AC280
22x375mm

CR	68,15 €	PR	82,41 €
BR	82,41 €	ST	82,41 €
AT	90,65 €		



Braço Chuveiro Parede
Wall Shower Arm
Bras De Douche Au Mur
Brazo De Ducha Pared

AC030
25x350mm

CR	68,15 €	PR	82,41 €
BR	82,41 €	ST	82,41 €
AT	90,65 €		

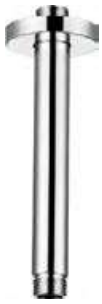

Braço Chuveiro Teto Cilíndrico
Round Ceiling Shower Arm
Bras De Douche Tête Rond
Brazo Ducha Techo Redondo

AC040
22x190mm

CR	27,26 €	OR	58,88 €
PR	32,97 €	OR M	64,77 €
BR	32,97 €	CB	58,88 €
ST	32,97 €	CB M	64,77 €
AT	36,26 €		



Braço Chuveiro Teto Quadrado
Square Ceiling Shower Arm
Bras De Douche Tête Carré
Brazo Ducha Techo Cuadrado

AC050
25x25x190mm

CR	34,87 €	OR	66,21 €
PR	41,84 €	OR M	72,83 €
BR	41,84 €	CB	66,21 €
ST	41,84 €	CB M	72,83 €
AT	46,02 €		



Rampa Chuveiro Latão Quadrada
Brass Square Shower Rail
Barre De Douche Laiton Oval
Barra Ducha Latón Cuadrado

AC110

CR	108,40 €	OR	224,76 €
PR	130,59 €	OR M	247,23 €
BR	130,59 €	CB	224,76 €
ST	130,59 €	CB M	247,23 €
AT	143,66 €		



Rampa Chuveiro Latão Cilíndrica
Brass Round Shower Rail
Barre De Douche Laiton Rond
Barra Ducha Latón Redonda

AC100

CR	99,53 €	OR	181,98 €
PR	119,44 €	OR M	208,54 €
BR	119,44 €	CB	181,98 €
ST	119,44 €	CB M	208,54 €
AT	131,39 €		



Rampa Chuveiro Completa Eco
Eco Shower Rail Complet Set
Barre De Douche Eco Complete
Barra Ducha Eco Completa

AC370A

CR 34,24 €



Rampa Chuveiro Completa Retangular
Rectangular Shower Rail Complet Set
Barre De Douche Rectangulaire Complete
Barra Ducha Rectangular Completa

AC121

CR 85,89 €



Rampa Chuveiro Completa Cilíndrica
Round Shower Rail Complet Set
Barre De Douche Rond Complete
Barra Ducha Redonda Completa

AC101

CR 97,31 €



Coluna Telescópica Eco Chuveiro 200 Abs Cilíndrica Completa
Shower Telescopic Column Eco Complet
Colonne Telescopique Eco Complete
Columna De Ducha Telescópica Eco Completa

140ECO

CR 261,50 €



Coluna Telescópica Eco Chuveiro 200 Abs Quadra Completa
Shower Telescopic Column Eco Complet
Colonne Telescopique Eco Complete
Columna De Ducha Telescópica Eco Completa

Q140ECO

CR 285,27 €





Válvula Clic-Clac Normal Latão
Brass Click Clack Pop-Up Waste
Bonde Lavabo Clic-Clac Laiton
Válvula Lavabo Clic Clac Láton

Válvula Clic-Clac Espelho Grande Latão
Brass Large Click Clack Pop-Up Waste
Bonde Lavabo Clic-Clac Grand Laiton
Válvula Lavabo Clic Clac Grande Láton

AC170
LATÃO - BRASS - LATÓN - LAITON

CR 13,95 €
PR 16,49 €
BR 16,49 €
ST 16,49 €
AT 18,14 €

AC170A
ABS

CR 6,97 €

AC180

CR 19,02 €
PR 22,83 €
BR 22,83 €
ST 22,83 €
AT 25,10 €
OR 49,15 €
ORM 57,12 €
CB 49,15 €
CBM 57,12 €

AC180A
PLANA - FLAT - PLANA - PLAT

CR 20,92 €
PR 25,36 €
BR 25,36 €
ST 25,36 €
AT 27,90 €







Válvula Clic-Clac Quadrada Latão
Brass Square Click Clack Pop-Up Waste
Bonde Lavabo Clic-Clac Carré Laiton
Válvula Lavabo Clic Clac Cuadrado Láton

Válvula Clic-Clac Sem Respiro
Brass Click Clack Pop-Up Waste Without Overflow Drain
Bonde Lavabo Clic-Clac Laiton Sans Trop-Plein
Válvula Lavabo Clic Clac Láton Sin Rebosadero

Válvula Clic-Clac Espelho Grande S/Respiro
Brass Click Clack Pop-Up Waste Without Overflow Drain
Bonde Lavabo Clic-Clac Laiton Sans Trop-Plein
Válvula Lavabo Clic Clac Láton Sin Rebosadero

AC190

CR 23,46 €
PR 27,90 €
BR 27,90 €
ST 27,90 €
AT 30,68 €

AC170B

CR 17,11 €
PR 20,29 €
BR 20,29 €
ST 20,29 €
AT 22,31 €

AC180B

CR 19,02 €
PR 22,83 €
BR 22,83 €
ST 22,83 €
AT 25,10 €
OR 49,15 €
ORM 57,12 €
CB 49,15 €
CBM 57,12 €



Válvula Descarga Livre
Brass Pop-Up Waste Free Discharge
Bonde Lavabo Livre Decharge Laiton
Válvula Descarga Libre Laton

AC180C

CR 22,18 €
PR 26,62 €
BR 26,62 €
ST 26,62 €
AT 29,28 €



Válvula Clic-Clac Parafuso Inox
Brass Click Clack Pop-Up Waste With S. Steel Screw
Bonde Lavabo Clic-Clac Laiton Avec Vis Inox
Válvula Lavabo Clic Clac Láton Con Tornillo Inox

AC170C

CR 22,51 €
OR 57,12 €
PR 26,62 €
ORM 63,76 €
BR 26,62 €
CB 57,12 €
ST 26,62 €
CBM 63,76 €
AT 29,29 €



Válvula Clic-Clac Para Banheira Com Sistema Enchimento
Bath Pop-Waste With Filling System
Bonde Bagnoir Avec Système De Remplissage
Válvula Baño Con Sistema De Llenado

AC980

CR 70,37 €
OR 180,64 €
PR 84,95 €
ORM 199,24 €
BR 84,95 €
CB 180,64 €
ST 84,95 €
CBM 199,24 €
AT 93,45 €



Válvula Banheira Normal Pvc
Normal Pvc Bath Pop-Up Waste
Bonde Bagnoir Pvc Normal
Válvula Baño Pvc Normal

AC370B

CR 38,67 €
OR 99,62 €
PR 46,91 €
ORM 108,92 €
BR 46,91 €
CB 99,62 €
ST 46,91 €
CBM 108,92 €
AT 51,61 €



Válvula Clic-Clac Banheira Pvc
Pvc Click Clack Bath Pop-Up Waste
Bonde Bagnoir Clic-Clac Pvc
Válvula Baño Clic Clac Pvc

AC310

CR 36,13 €
OR 95,11 €
PR 43,36 €
ORM 104,08 €
BR 43,36 €
CB 95,11 €
ST 43,36 €
CBM 104,08 €
AT 47,69 €



Válvula Banheira Automática Cobre
Copper Automatic Bath Pop-Up Waste
Bonde Bagnoir Automatique Cuivre
Válvula Baño Automático Cobre

AC320

CR 62,88 €
PR 76,07 €
BR 76,07 €
ST 76,07 €
AT 83,69 €



Válvula Clic-Clac Banheira Cobre
Copper Click Clack Bath Pop-Up Waste
Bonde Bagnoir Clic-Clac Cuivre
Válvula Baño Clic Clac Cobre

AC330

CR	51,67 €	PR	62,13 €
BR	62,13 €	ST	62,13 €
AT	68,34 €		



Sifão 1" 1/4 P/VDA Cilíndrico
Round Siphon 1" 1/4 For VDA
Siphon Rond 1" 1/4 Pour VDA
Sifón Redondo 1" 1/4 Para VDA

AC340

CR	32,33 €
PR	57,05 €
BR	57,05 €
ST	57,05 €
AT	62,77 €
OR	135,70 €
OR M	149,27 €
CB	135,70 €
CB M	149,27 €

AC350
LONGO - LONG - LARGO

CR	62,76 €
PR	74,81 €
BR	74,81 €
ST	74,81 €
AT	82,29 €
OR	155,25 €
OR M	170,78 €
CB	155,25 €
CB M	170,78 €



Sifão 1" 1/4" P/VDA Quadrado
Square Siphon 1" 1/4 For VDA
Siphon Carré 1" 1/4 Pour VDA
Sifón Cuadrado 1" 1/4 Para VDA

AC360

CR	56,42 €	OR	138,00 €
PR	67,19 €	OR M	151,80 €
BR	67,19 €	CB	138,00 €
ST	67,19 €	CB M	151,80 €
AT	73,92 €		



Sifão 1" 1/4 P/VDA Tipo S
S-Shaped Siphon 1" 1/4 For VDA
Siphon Type S 1" 1/4 Pour VDA
Sifón Tipo S 1" 1/4 Para VDA

AC341A

CR 20,82 €



Sifão 1" 1/4" P/VDA Garrafa
Bottle-Shaped Siphon For VDA
Siphon Bouteille 1" 1/4 Pour VDA
Sifón Botella 1" 1/4 Para VDA

AC341

CR 22,07 €





Torneira Esquadria Cilindrica
Round Stopcock
Robinet D'équerre Rond
Grifo de Paso Redondo

AC140
1/2X3/8

CR 13,32 € PR 16,48 €
BR 16,48 € ST 16,48 €
AT 18,14 €

AC140A
1/2X1/2

CR 13,32 € OR 32,20 €
PR 16,48 € ORM 35,42 €
BR 16,48 € CB 32,20 €
ST 16,48 € CBM 35,42 €
AT 18,14 €



Torneira Esquadria Quadrada
Square Stopcock
Robinet D'équerre Carré
Grifo de Paso Cuadrado

AC160
1/2X3/8

CR 13,63 € PR 16,48 €
BR 16,48 € ST 16,48 €
AT 18,14 €

AC160A
1/2X1/2

CR 13,32 € PR 16,48 €
BR 16,48 € ST 16,48 €
AT 18,14 €



Torneira Esquadria Cruzeta
Cruzeta Stopcock
Robinet D'équerre Cruzeta
Grifo de Paso Cruzeta

AC251D
1/2X3/8

CR 20,92 € PR 25,36 €
BR 25,36 € ST 25,36 €
AT 27,89 €

AC251C
1/2X1/2

CR 20,92 € OR 38,53 €
PR 25,36 € ORM 43,84 €
BR 25,36 € CB 38,53 €
ST 25,36 € CBM 43,84 €
AT 27,89 €



Torneira Esquadria
Stopcock
Robinet D'équerre
Clave Escuadra

AC200
1/2X3/8
C/FILTRO | WITH FILTER
AVEC FILTRE | CON FILTRO

CR 5,70 €

AC210
1/2X1/2
C/FILTRO | WITH FILTER
AVEC FILTRE | CON FILTRO

CR 5,70 €

AC211
1/2X3/4
S/FILTRO | WITHOUT FILTER
SANS FILTRE | SIN FILTRO

CR 5,39 €





Castelo 1/2 De Corte Para PPR Com Aumento Curto
Valve Cartridge
Montura De Corte
Cartouche

Caixa Passador
Box Passador
Box Passador
Caja Passador

AC720	AC730	AC740	AC750	AC760	AC770
1/2 CURTO	1/2 LONGO	3/4 CURTO	3/4 LONGO	1/2	3/4
CR 6,34 €	CR 7,61 €	CR 7,61 €	CR 8,88 €	6,34 €	7,92 €
	PR 8,88 €		PR 10,14 €		
	BR 8,88 €		BR 10,14 €		
	ST 8,88 €		ST 10,14 €		
	AT 9,78 €		AT 11,16 €		
	OR 18,98 €		OR 20,47 €		
	OR M 20,87 €		OR M 22,52 €		
	CB 18,98 €		CB 20,47 €		
	CB M 20,87 €		CB M 22,52 €		











Par Excêntrico Para Banheira Cilíndrico
Bathtub Groove On Connections
Raccordements Sur Gorge Pour Bagnoire
Par De Brazos De Fijaciòn Para Borde Bañera

Par Excêntrico Para Banheira Quadrado
Bathtub Groove On Connections
Raccordements Sur Gorge Pour Bagnoire
Par De Brazos De Fijaciòn Para Borde Bañera

Campânula Distribuidor Misturadora 2 Vias
Increase For Concealed 2 Way Distributor
Augmenter Distributeur 2 Voies Encastré
Extensión del Distribuidor 2 Vias Empotrar

AC920A		AC930A		AC1095	
CR 72,27 €	OR 132,83 €	CR 93,18 €	OR 171,35 €	CR 16,48 €	OR 30,56 €
PR 86,72 €	OR M 151,42 €	PR 111,57 €	OR M 195,26 €	PR 20,29 €	OR M 34,53 €
BR 86,72 €	CB 132,83 €	BR 111,57 €	CB 171,35 €	BR 20,29 €	CB 30,56 €
ST 86,72 €	CB M 151,42 €	ST 111,57 €	CB M 195,26 €	ST 20,29 €	CB M 34,53 €
AT 95,39 €		AT 122,73 €		AT 22,31 €	





Miolo Aumento Cartucho Embutidos
Core Extension For Built-In
Noyau Rallonge Pour Encastré
Núcleo Extensión Para Embutidos

AC1096

11,10 €

AC1810
DISTRIBUIDOR | DISTRIBUTOR
DISTRIBUTEUR | DISTRIBUIDOR

11,10 €

Copo Cartucho Embutidos Alto
Entension For Built-In
Rallonge Pour Encastré
Extensión Para Empotrados

100160

CR 18,07 € | ST 21,55 € | OR 33,21 € | CB 33,21 €
PR 21,55 € | AT 23,71 € | OR M 38,53 € | CB M 38,53 €
BR 21,55 €







Chuveiro Mão 3 Posições Moon
Hand Shower 3 Funtions Moon
Douchette A Main 3 Functions Moon
Ducha De Mano 3 Funciones Moon

AC1450

CR 7,36 €

Chuveiro Mão 3 Posições "Sistema Ar/Água"
Hand Shower 3 Funtions
Douchette À Main 3 Fonctions
Ducha De Mano 3 Funciones

AC420

CR 17,11 €

Chuveiro Mão 4 Posições
Hand Shower 4 Funtions
Douchette À Main 4 Fonctions
Ducha De Mano 4 Funciones

AC430

CR 17,11 €



Chuveiro Mão Quadrado Com Anti-Calcário
Anti Limescale Hand Shower
Douchette À Main Avec Anti Calcaire
Ducha De Mano Con Anti Calcário

AC381

CR 17,76 €



Chuveiro Mão Quadrado Preto
Black Hand Shower
Douchette À Main Noir
Ducha De Mano Negro

AC381PR

PR 22,60 €



Chuveiro Mão Cilíndrico
Hand Shower
Douchette À Main
Ducha De Mano

AC391

CR 11,73 €



Chuveiro Mão Cilíndrico Preto
Black Hand Shower
Douchette À Main Noir
Ducha De Mano Negro

AC391PR

PR 41,50 €



Chuveiro Mão Sanita/Bidé Shut-Off
Shut-Off Hand Shower
Douchette À Main Shut-Off
Ducha De Mano Shut-Off

AC440

CR	23,46 €	OR	46,00 €
PR	27,89 €	OR M	51,75 €
BR	27,89 €	CB	46,00 €
ST	27,89 €	CB M	51,75 €
AT	30,68 €		



Chuveiro Mão Sanita/Bidé Shut-Off
Shut-Off Hand Shower
Douchette À Main Shut-Off
Ducha De Mano Shut-Off

AC440A

CR	26,31 €	OR	51,75 €
PR	31,69 €	OR M	57,50 €
BR	31,69 €	CB	51,75 €
ST	31,69 €	CB M	57,50 €
AT	34,87 €		







Chuveiro Abs Bracara Branco E Cromo
Abs Hand Shower Bracara - White And Chrome
Douchette À Main Abs Bracara - Blanc Et Chrome
Ducha De Mano Abs Bracara - Blanco y Cromo

AC413

CR 23,46 €



Chuveiro Mão Cilíndrico Latão
Brass Hand Shower
Douchette À Main Laiton
Ducha De Mano Latón

AC391A

CR	33,91 €	OR	62,43 €
PR	40,70 €	OR M	71,73 €
BR	40,70 €	CB	62,43 €
ST	40,70 €	CB M	71,73 €
AT	44,77 €		



Chuveiro Mão Retangular Com Anti-Calcário
Anti Limescale Hand Shower
Douchette À Main Avec Anti Calcaire
Ducha De Mano Con Anti Calcário

AC450

CR 11,10 €



Chuveiro Mão Retangular Plus Com Anti-Calcário
Anti Limescale Hand Shower
Douchette À Main Avec Anti Calcaire
Ducha De Mano Con Anti Calcário

AC400

CR 13,63 €



Chuveiro Mão Quadrado Latão
Brass Hand Shower
Douchette À Main Laiton
Ducha De Mano Latón

AC381A

CR	33,91 €	OR	62,43 €
PR	40,70 €	OR M	71,73 €
BR	40,70 €	CB	62,43 €
ST	40,70 €	CB M	71,73 €
AT	44,77 €		



Chuveiro Mão Oval Latão
Brass Hand Shower
Douchette À Main Laiton
Ducha De Mano Latón

AC460A

CR	33,91 €	OR	62,43 €
PR	40,70 €	OR M	71,73 €
BR	40,70 €	CB	62,43 €
ST	40,70 €	CB M	71,73 €
AT	44,77 €		



Chuveiro Mão Retangular 3 Funções Abs
Hand Shower 3 Functions
Douchette À Main 3 Fonctions
Ducha De Mano 3 Funciones

AC400A

CR 25,36 €



Chuveiro Mão Bia
Hand Shower Bia
Douchette À Main Bia
Ducha De Mano Bia

AC1650

BR 18,39 €



Chuveiro Mão Elegance
Hand Shower Elegance
Douchette À Main Elegance
Ducha De Mano Elegance

AC1970

CR 23,58 €
PR 28,29 €
BR 28,29 €
ST 28,29 €
AT 31,12 €
OR 56,58 €
OR M 59,41 €
CB 56,58 €
CB M 59,41 €



Chuveiro De Mão Retangular Preto Mate 1 Função
Matte Black Rectangular Hand Shower 1 Position
Douchette Rectangulaire Noir Mat 1 Position
Ducha De Mano Rectangular Negra Mate 1 Posición

AC2100

PR 41,50 €



Chuveiro Mão Preto Mate 1 Função Abs
Hand Shower Matt Black 1 Function | Douchette À Main Noir Matt 1 Fonction | Ducha De Mano Negro Mate 1 Funcione

AC1750

PR 40,57 €



Chuveiro Mão Preto Mate 3 Funções Abs
Hand Shower Matt Black 3 Functions | Douchette À Main Noir Matt 3 Fonctions | Ducha De Mano Negro Mate 3 Funciones

AC1760

PR 60,86 €



Chuveiro Mão 3 Funções Star
Hand Shower 3 Functions Star
Douchette À Main 3 Fonctions Star | Ducha De Mano 3 Funciones Star

AC1770

CR 19,02 €



Distribuidor 3/4 Vias
3/4 Way Distributor
Distributeur 3/4 Voies
Distribuidor 3/4Vias

AC560

14,26 €



Cartucho 25mm Normal
Normal Cartridge 25mm
Cartouche Normal 25mm
Cartucho 25 Normal

AC550

10,93 €



Cartucho 35mm Normal
Normal Cartridge 35mm
Cartouche Normal 35mm
Cartucho Normal 35mm

AC540A

10,93 €



Cartucho 25mm Plan
Plan Cartridge 25mm
Cartouche Plan 25mm
Cartucho Plan 25mm

AC570

11,50 €



Cartucho 25 Urban
Urban Cartridge 25mm
Cartouche Urban 25mm
Cartucho Urban 25mm

AC570A

11,50 €



Cartucho 25 Vedação Superior
Cartridge 25 Top Seal
Cartouche 25 Joint Supérieur
Cartucho 25 Sello Superior

AC570B

11,50 €



Cartucho 25mm Progressivo
Pogressive Cartridge 25mm
Cartouche Progressive 25mm
Cartucho Progresivo 25mm

AC520

16,33 €



Cartucho 40mm
Cartridge 40mm
Cartouche 40mm
Cartucho 40mm

AC510A

9,20 €



Cartucho Ø 35 Água Livre
Free Flow Cartridge 35mm
Cartouche 35mm Libre Circulation
Cartucho 35mm Flujo Libre

AC1060

10,81 €



Cartucho 35mm Progressivo
Pogressive Cartridge 35mm
Cartouche Progressive 35mm
Cartucho Progresivo 35mm

AC1340

20,24 €



Cartucho Ø 30 Água Livre
Cartridge 30mm
Cartouche 30mm
Cartucho 30mm

AC1480

10,87 €



Cartucho 35 Duo - Junta Superior
35 Duo Cartridge - Upper Joint
Cartouche Duo 35 - Joint Supérieur
35 Cartucho Duo - Junta Superior

AC1510

16,68 €



Cartucho 35 Progressivo Bia
Cartridge 35 Progressive Bia
Cartridge 35 Progressive Bia
Cartucho 35 Progresivo Bia

AC1660

19,07 €



Cartucho 25 Monocomando Star
Cartridge 25 Single Star
Cartouche 25 Star
Cartucho 25 Star

AC1730

13,80 €



Cartucho 35mm Mirror Cozinhas
Kitchen Cartridge 35mm Mirror
Cartouche 35mm Mirror Cuisine
Cartucho 35mm Mirror Fragadero

AC1820

13,23 €



Cartucho 40mm Mirror Cozinhas
Kitchen Cartridge 40mm Mirror
Cartouche 40mm Mirror Cuisine
Cartucho 40mm Mirror Fragadero

AC1860

13,80 €



Cartucho 40 Bsd Banheira Moon
Cartridge 40 Bsd Bathtub Moon Inverter Integrated
Cartouche 40 Bsd Baignoire Moon Inverter Intégrée
Cartucho 40 Bsd Bañera Moon Inversor Integrado

AC1870

19,32 €



Válvula Clic On/Off Fit Fsg D6
Fit Fsg D6 On / Off Clic Valve
Valve Clic On / Off Fsg D6
Válvula Clic On/Off Fit Fsg D6

AC1900

23,00 €



Cartucho Termostático Te Mini Kerox
Mini Thermostatic Cartridge Kerox
Mini Cartouche Thermostatique Kerox
Mini Cartucho Termostatico Kerox

AC1940

57,04 €



Cartucho Termostático
Thermostatic Cartridge
Cartouche Thermostatique
Cartucho Termostático

AC1170

57,04 €



Válvula On/Off Fit Fsg D8 Volume Control
On/Off Fit Fsg D8 Volume Control Valve
Valve De Contrôle De Volume On/Off Fit Fsg D8
Válvula De Control De Volumen On/Off Fit Fsg D8

AC2140

23,50 €



Distribuidor Misturadora Termostática
Distributor Thermostatic Mixer
Distributeur Mitigeur Thermostatique
Distribuidor Monomando Termostático

AC1180

28,52 €



Cartucho Termostático Com Abertura E Fecho
Thermostatic Cartridge With Device To Regulate
Cartouche Thermostatique Avec Dispositif De Réglementation
Cartucho Termostático Con Dispositivo De Regulación

AC1350

77,97 €



Distribuidor 25 2 Vias
2 Way Distributor 25mm
Distributeur 2 Voies 25mm
Distribuidor 2 Vias 25mm

AC1840

14,49 €

5,8
7 l/m
bar



Castelo Cerámico 1/2" 1/4 Volta
Ceramic Valve 1/2" 1/4 Turn
Tête Céramique 1/2" 1/4 Turn
Montura Cerámica 1/2" 1/4 Vuelta

AC1360

6,67 €



Perlator M16,5*1 Quadra / Slim
Aerator M16,5*1 Quadra / Slim
Aérateur M16,5*1 Quadra / Slim
Aireador M16,5*1 Quadra / Slim

AC850A

5,07 €



Perlator M18*1 Cilindrico
Aerator M18*1 Cilindrico
Aérateur M18*1 Cilindrico
Aireador M18*1 Cilindrico

AC1440

5,07 €



Perlator M22,5*1 Banheira 22/25 l/min.
Aerator M22,5*1 Bath 22/25 l/min.
Aérateur M22,5*1 Baignoir 22/25 l/min.
Aireador M22,5*1 Bañera 22/25 l/min.

AC880

5,39 €



Perlator Retangular Urban
Rectangular Aerator Uran
Aérateur Rectangulaire Urban
Aireador Rectangular Urban

AC890

14,89 €



Perlator M24*1 7 l/min. Slim
Aerator M24*1 7 l/min. Slim
Aérateur M24*1 7 l/min. Slim
Aireador M24*1 7 l/min. Slim

AC1320

3,81 €



Perlator M24*1 Banheira 22/25 l/min.
Aerator M24*1 Bath 22/25 l/min.
Aérateur M24*1 Baignoir 22/25 l/min.
Aireador M24*1 Bañera 22/25 l/min.

AC1090

3,48 €



Perlator M20*1
Aerator M20*1
Aérateur M20*1
Aireador M20*1

AC1310

5,98 €



Perlator M24*1 5 l/min.
Aerator M24*1 5 l/min.
Aérateur M24*1 5 l/min.
Aireador M24*1 5 l/min.

AC1910

3,81 €



Perlator 24*1 Cozinha Bia
Aerator M24*1 Bia Kitchen
Aérateur M24*1 Cuisine Bia
Aireador M24*1 Fragadero Bia

AC1980

5,41 €



Perlator Slim Spray Itr Ssr M24
Slim Spray Itr Ssr Aerator M24
Aérateur Slim Spray Itr Ssr M24
Aireador Slim Spray Itr Ssr M24

AC2160

11,00 €



Limitador De Caudal Chuveiro 9.5 l/min.
Shower Flow Limiter 9.5 l/min.
Limiteur De Débit De Douche 9,5 l/min.
Limitador De Caudal De Ducha 9.5 l/min.

AC1930

5,75 €



Chave P/Perlator 16,5*1
Aerator Key 16,5*1
Clé P/ Aérateur 16,5 *1
Llave P/ Aireador 16,5*1

AC850B

2,30 €



Chave P/Perlator 24*1
Aerator Key 24*1
Clé P/ Aérateur 24*1
Llave P/ Aireador 24*1

AC1090A

2,30 €



Ligação Banheira/Duche 1,50m Magic Flex
Bath/Shower Hose 1,50m Magic Flex
Flexible Douche 1,50m Magic Flex
Flexo Ducha 1,50m Magic Flex

AC810
1,50m

CR 41,39 €

AC820
1,75m

CR 45,03 €

AC830
1,20m
COZINHA | KITCHEN
CUISINE | COCINA

CR 33,28 €



Kit Ligação M10*3/8 Com Fixação Para Monocomando
M10*3/8 Connection Kit With Fixing For Mixer
Kit Connexion M10*3/8 Avec Fixation Pour Mitigeur
Kit Conexión M10*3/8 Con Fijación Para Monomando

AC840

12,68 €



Ligação Chuveiro 1,75m
Shower Hose 1,70m
Flexible Douche 1,70m
Flexo Ducha 1,70m

AC800A

CR 11,41 €

AT 24,63 €



Ligação Monocomando Banheira 3 Furos 2m
Hose For 3 Hole Bath Mixer 2m
Flexible Pour Mitigeur Baignoir 3 Trous 2m
Flexo Para Monomando Baño 3 Agujeros 2m

AC849

CR 18,39 €



Ligação Banheira/Duche 1,70m Cromolux
Chromolux Bath/Shower Hose 1,70m
Flexible Douche Chromalux 1,70m
Flexo Ducha Chromolux 1,70m

AC780

21,55 €



Ligação Banheira/Duche 1,70m Preto Mate
Black Matt Bath/Shower Hose 1,70m
Flexible Baignoir/Douche 1,70m Noir Mat
Flexo Baño/Ducha 1,70m Negro Mate

AC780PR

PR 24,63 €



Ligação Banheira/Duche 1,70m Branco Mate
White Matt Bath/Shower Hose 1,70m
Flexible Baignoir/Douche 1,70m Blanc Mat
Flexo Baño/Ducha 1,70m Blanco Mate

AC780BR

BR 24,63 €



Ligação Banheira/Duche 1,70m Satinox
Satinox Bath/Shower Hose 1,70m
Flexible Baignoir/Douche 1,70m Satinox
Flexo Baño/Ducha 1,70m Satinox

AC780ST

ST 24,63 €



Ligação Banheira/Duche 1,70mt Dourado
Gold Bath/Shower Hose 1,70m
Flexible Baignoir/Douche 1,70m Doré
Flexo Baño/Ducha 1,70m Dorado

AC780OR

OR 51,75 €



Ligação Banheira/Duche 1,70m Dourado Mate
Gold Matt Bath/Shower Hose 1,70m
Flexible Baignoir/Douche 1,70m Doré Mat
Flexo Baño/Ducha 1,70m Dorado Mate

AC780ORM

OR M 57,50 €



Ligação Banheira/Duche 1,70m Cobre
Copper Bath/Shower Hose 1,70m
Flexible Baignoir/Douche 1,70m Cuivre
Flexo Baño/Ducha 1,70m Cobre

AC780CB

CB 79,93 €



Ligação Banheira/Duche 1,70m Cobre Mate
Copper Matt Bath/Shower Hose 1,70m
Flexible Baignoir/Douche 1,70m Cuivre Mat
Flexo Baño/Ducha 1,70m Cobre Mate

AC780CBM

CB M 85,68 €



Ligação Flexível Sanita/Bidé 1,20m
Flexible Hose Toilet/Bidet 1,20m
Flexible Bidet/Toilette 1,20m
Flexo Bidé/Inodoro 1,20m

AC842

CR 21,55 € AT 21,55 €



Ligação Flexível Sanita/Bidé 1.20m Preto Mate
Black Matt Flexible Hose Toilet/Bidet 1.20m
Flexible Bidet/Toilette 1.20m Noir Mat
Flexo Bidé/Inodoro 1.20m Negro Mate

AC842PR

PR 21,55 €



Ligação Flexível Sanita/Bidé 1,20m Branco Mate
White Matt Flexible Hose Toilet/Bidet 1,20m
Flexible Bidet/Toilette 1,20m Blanc Mat
Flexo Bidé/Inodoro 1,20m Blanco Mate

AC842BR

BR 21,55 €



Ligação Flexível Sanita/Bidé 1,20m Satinox
Satinox Flexible Hose Toilet/Bidet 1,20m
Flexible Bidet/Toilette 1,20m Satinox
Flexo Bidé/Inodoro 1,20m Satinox

AC842ST

ST 21,55 €



Ligação Flexível Sanita/Bidé 1,20m Dourado
Gold Flexible Hose Toilet/Bidet 1,20m
Flexible Bidet/Toilette 1,20m Doré
Flexo Bidé/Inodoro 1,20m Dorado

AC842OR

OR 51,75 €



Ligação Flexível Sanita/Bidé 1,20m Dourado Mate
Gold Matt Flexible Hose Toilet/Bidet 1,20m
Flexible Bidet/Toilette 1,20m Doré Mat
Flexo Bidé/Inodoro 1,20m Dorado Mate

AC842ORM

OR M 57,50€



Ligação Flexível Sanita/Bidé 1,20m Cobre
Copper Flexible Hose Toilet/Bidet 1,20m
Flexible Bidet/Toilette 1,20m Cuivre
Flexo Bidé/Inodoro 1,20m > Cobre

AC842CB

CB 79,93 €



Ligação Flexível Sanita/Bidé 1,20m Cobre Mate
Copper Matt Flexible Hose Toilet/Bidet 1,20m
Flexible Bidet/Toilette 1,20m Cuivre Mat
Flexo Bidé/Inodoro 1,20m >Cobre Mate

AC842CBM

CB M 85,68 €



Igação Banheira/Duche 1,70m Silicone CR
Silicone Bath/Shower Hose 1,70m CR
Flexible Douche Silicone 1,70m CR
Flexo Ducha Silicone 1,70m CR

AC781

CR 29,46 €



Ligação Banheira/Duche 1,70m Silicone PR
Silicone Bath/Shower Hose 1,70m PR
Flexible Douche Silicone 1,70m PR
Flexo Ducha Silicone 1,70m PR

AC781PR

PR 33,90 €



Ligação Banheira/Duche 1,70m Silicone BR
Silicone Bath/Shower Hose 1,70m BR
Flexible Douche Silicone 1,70m BR
Flexo Ducha Silicone 1,70m BR

AC781BR

BR 33,90 €



Ligação Banheira/Duche 1,70mt Silicone AT
Silicone Bath/Shower Hose 1,70m AT
Flexible Douche Silicone 1,70m AT
Flexo Ducha Silicone 1,70m AT

AC781AT

AT 33,90 €



Ligação Banheira/Duche 1,70m Silicone ST
Silicone Bath/Shower Hose 1,70m ST
Flexible Douche Silicone 1,70m ST
Flexo Ducha Silicone 1,70m ST

AC781ST

ST 33,90 €



Ligação Banheira/Duche 1,70m Silicone OR
Silicone Bath/Shower Hose 1,70m OR
Flexible Douche Silicone 1,70m OR
Flexo Ducha Silicone 1,70m OR

AC781OR

OR 37,34 €



Ligação Banheira/Duche 1,70m Silicone ORM
Silicone Bath/Shower Hose 1,70m ORM
Flexible Douche Silicone 1,70m ORM
Flexo Ducha Silicone 1,70m ORM

AC781ORM

OR M 39,08 €



Ligação Banheira/Duche 1,70m Silicone CB
Silicone Bath/Shower Hose 1,70m CB
Flexible Douche Silicone 1,70m CB
Flexo Ducha Silicone 1,70m CB

AC781CB

CB 37,34 €



Ligação Banheira/Duche 1,70m Silicone CBM
Silicone Bath/Shower Hose 1,70m CBM
Flexible Douche Silicone 1,70m CBM
Flexo Ducha Silicone 1,70m CBM

AC781CBM

CB M 39,08 €



Ligação Flexível Sanita/Bidé 1,20m Silicone CR
Silicone Flexible Hose Toilet/Bidé 1,20m CR
Flexible Bidé/Toilette Silicone1,20m CR
Flexo Bidé/Inodoro Silicone 1,20m CR

AC855

CR 28,42 €



Ligação Flexível Sanita/Bidé 1,20m Silicone PR
Silicone Flexible Hose Toilet/Bidé 1,20mt PR
Flexible Bidé/Toilette Silicone 1,20m PR
Flexo Bidé/Inodoro Silicone 1,20m PR

AC855PR

PR 31,87 €



Ligação Flexível Sanita/Bidé 1,20mSilicone BR
Silicone Flexible Hose Toilet/Bidé 1,20m BR
Flexible Bidé/Toilette Silicone 1,20mt BR
Flexo Bidé/Inodoro Silicone 1,20m BR

AC855BR

BR 31,87 €



Ligação Flexível Sanita/Bidé 1,20m Silicone AT
Silicone Flexible Hose Toilet/Bidé 1,20m AT
Flexible Bidé/Toilette Silicone 1,20m AT
Flexo Bidé/Inodoro Silicone 1,20m AT

AC855AT

AT 31,87 €



Ligação Flexível Sanita/Bdé 1,20m Silicone ST
Silicone Flexible Hose Toilet/Bidé 1,20m ST
Flexible Bidé/Toilette Silicone 1,20m ST
Flexo Bidé/Inodoro Silicone 1,20m ST

AC855ST

ST 31,87 €



Ligação Flexível Sanita/Bidé 1,20m Silicone OR
Silicone Flexible Hose Toilet/Bidé 1,20m OR
Flexible Bidé/Toilette Silicone 1,20m OR
Flexo Bidé/Inodoro Silicone 1,20m OR

AC855OR

OR 35,31 €



Ligação Flexível Sanita/Bidé 1,20m Silicone ORM
Silicone Flexible Hose Toilet/Bidé 1,20m ORM
Flexible Bidé/Toilette Silicone 1,20m ORM
Flexo Bidé/Inodoro Silicone 1,20m ORM

AC855ORM

OR M 37,05 €



Ligação Flexível Sanita/Bidé 1,20m Silicone CB
Silicone Flexible Hose Toilet/Bidé 1,20m CB
Flexible Bidé/Toilette Silicone 1,20m CB
Flexo Bidé/Inodoro Silicone 1,20m CB

AC855CB

CB 35,31 €



Ligação Flexível Sanita/Bidé 1,20m Silicone CBM
Silicone Flexible Hose Toilet/Bidé 1,20m CBM
Flexible Bidé/Toilette Silicone 1,20m CBM
Flexo Bidé/Inodoro Silicone 1,20m CBM

AC855CBM

CB M 37,05 €



Ligação Monoc. Cozinha Extensivel 1,5m
Flexible Hose For Extensible Sink Mixer 1,5m
Flexible Pour Mitigeur Cuisine Extractible 1,5m
Flexo Para Monomando Cocina Extraíble 1,5m

AC1330

CR 19,02 €



Sistema Antigota Banheira 3 Furos
Anti-Drop Shower Hose Devise For 3 Hole Bath Mixer
Système Anti Chute Pour Mitigeur Baignoir 3 Trous
Sistema Anti Drop Para Monomando Baño 3 Agujeros

AC910

235,83 €



Tomada De Água Cilindrica
Water Intake
Support Mural Avec Prise D'eau
Soporte Ducha Mural Con Toma De Agua

AC1390

CR	27,26 €
PR	32,72 €
BR	32,72 €
ST	32,72 €
AT	35,98 €
OR	50,47 €
OR M	57,12 €
CB	50,47 €
CB M	57,12 €



Tomada De Água Quadrada
Water Intake
Support Mural Avec Prise D'eau
Soporte Ducha Mural Con Toma De Agua

AC1400

CR	29,80 €
PR	35,50 €
BR	35,50 €
ST	35,50 €
AT	39,05 €
OR	54,46 €
OR M	62,43 €
CB	54,46 €
CB M	62,43 €



Suporte Chuveiro Parede Quadra
Quadra Wall Shower Support
Support De Douche Mural Quadra
Soporte Chuveiro Pared Cuadra

AC470
ABS

CR	10,14 €
PR	14,38 €

AC470A
BRASS

CR	32,33 €
PR	38,79 €
BR	38,79 €
ST	38,79 €
AT	42,68 €
OR	59,78 €
OR M	67,75 €
CB	59,78 €
CB M	67,75 €



Suporte Chuveiro Parede Cilíndrico
Cylindrical Wall Shower Support
Support De Douche Mural Cilindrico
Soporte Chuveiro Pared Cilindrico

AC480
ABS

CR	8,88 €
PR	13,23 €

AC480A
BRASS

CR	38,99 €
PR	46,78 €
BR	46,78 €
ST	46,78 €
AT	51,46 €
OR	71,73 €
OR M	82,35 €
CB	71,73 €
CB M	82,35 €



Distribuidor Para Coluna Cilindrica
Distributor For Cylindrical Column
Distributeur De Colonne Cilindrica
Distribuidor Para Columna Cilindrica

100819

CR	23,46 €



Distribuidor Para Coluna
Distributor For Column
Distributeur De Colonne
Distribuidor Para Columna

100877

CR	25,36 €



Doseador De Cozinha Embutir
Concealed Kitchen Liquid Dispenser
Doseur Intégreé Pour La Cuisine
Dispensador De Líquido Cocina Embutido

AC5066

CR 40,04 €
PR 48,05 €
BR 48,05 €
ST 48,05 €
AT 52,84 €
OR 75,72 €
ORM 83,28 €
CB 75,72 €
CBM 83,28 €



As fotografias são meramente ilustrativas, os chuveiros de mão poderão apresentar alterações de design nas diferentes cores
The photographs are displayed for illustrative purposes only, the hand showers may present design changes in different colours.
Las fotografías son meramente ilustrativas, las duchas de mano podrán presentar cambios de diseño en colores distintos.
Les images sont simplement illustrative. Les douches à main peuvent avoir des changements de conception dans différentes couleurs.

ACESSÓRIOS DE BANHO

BATH ACCESSORIES | ACCESSOIRES BAIN | ACCESORIOS BAÑO



CR **CROMADO** | CHROME | CHROME | CROMO

PR **PRETO MATE** | BLACK MATT | NOIR MAT | NEGRO MATE

BR **BRANCO MATE** | WHITE MATT | BLANC MAT | BLANCO MATE

ST **SATINOX** | SATINOX | SATINOX | SATINOX

AT **ANTRACITE** | ANTHRACITE | ANTHRACITE | ANTRACITA

OR **DOURADO** | GOLD | DORÉ | DORADO

ORM **DOURADO MATE** | GOLD MATT | DORÉ MAT | DORADO MATE

CB **COBRE** | COPPER | CUIVRE | COBRE

CBM **COBRE MATE** | COPPER MATT | CUIVRE MAT | COBRE MATE

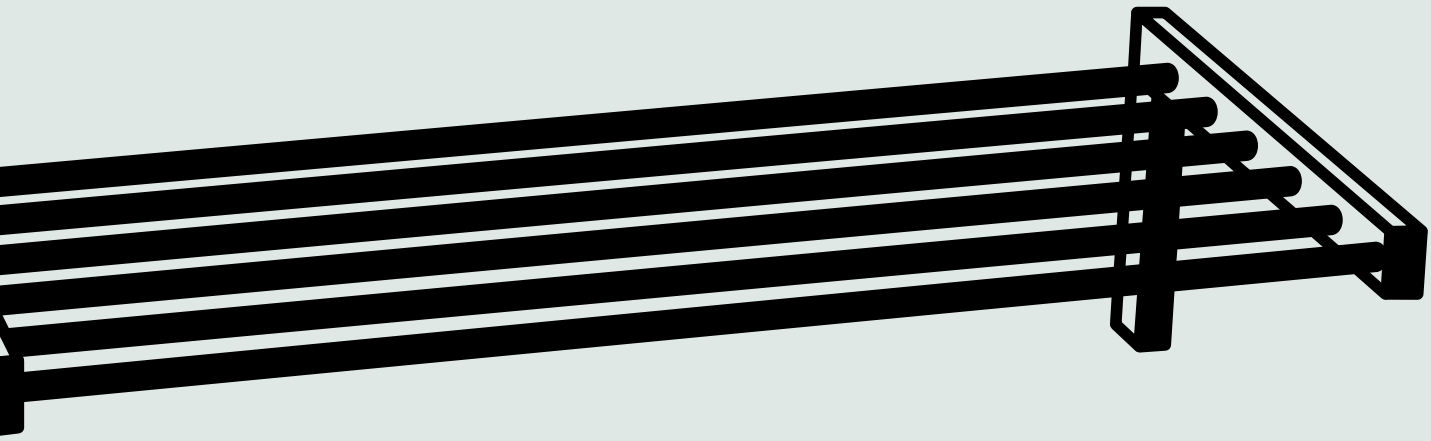

// ESQUADRO



Toalheiro Banheira
Bath Towel Rail
Porte Serviette Baignoir
Toallero Baño

THR001

CR	93,83 €	OR	172,67 €
PR	112,84 €	OR M	196,58 €
BR	112,84 €	CB	172,67 €
ST	112,84 €	CB M	196,58 €
AT	124,12 €		



Toalheiro Lavatório
Washbasin Towel Rail
Porte Serviette Lavabo
Toallero Lavabo

THR002

CR	81,78 €	OR	150,10 €
PR	97,62 €	OR M	171,35 €
BR	97,62 €	CB	150,10 €
ST	97,62 €	CB M	171,35 €
AT	107,39 €		



Toalheiro Bidé
Bidet Towel Rail
Porte Serviette Bidet
Toallero Bidé

THR003

CR	68,47 €	OR	126,19 €
PR	82,41 €	OR M	143,45 €
BR	82,41 €	CB	126,19 €
ST	82,41 €	CB M	143,45 €
AT	90,65 €		



Toalheiro Bidé Fechado
Towel Ring
Porte Serviette Anneau
Toallero Anilla

THR008

CR	79,56 €	OR	146,11 €
PR	95,09 €	OR M	167,36 €
BR	95,09 €	CB	146,11 €
ST	95,09 €	CB M	167,36 €
AT	104,60 €		



Toalheiro Chão
Standing Towel Holder
Porte Serviette Sur Pied
Toallero De Pie

THR007

CR	357,55 €	OR	656,16 €
PR	428,55 €	OR M	749,13 €
BR	428,55 €	CB	656,16 €
ST	428,55 €	CB M	749,13 €
AT	471,40 €		



Prateleira Lavatório Em Vidro
Glass Shelf
Tablette En Vetre
Repisa De Vidrio

THR011

CR	131,86 €	OR	241,74 €
PR	158,48 €	OR M	276,28 €
BR	158,48 €	CB	241,74 €
ST	158,48 €	CB M	276,28 €
AT	174,33 €		



A, Estante De Hotelaria
Shelf | Tablette | Repisa
B, Toalheiro Estante De Hotelaria
Shelf With Towel Rail | Porte-Serviette Tablette | Toallero Repisa

A-THR009		B-THR009A	
CR	167,99 €	CR	195,26 €
PR	201,60 €	PR	234,55 €
BR	201,60 €	BR	234,55 €
ST	201,60 €	ST	234,55 €
AT	221,75 €	AT	258,01 €
OR	308,15 €	OR	358,63 €
OR M	351,99 €	OR M	409,10 €
CB	308,15 €	CB	358,63 €
CB M	351,99 €	CB M	409,10 €



Cabide
Robe Hook
Patère
Colgador

THR006			
CR	23,14 €	OR	42,50 €
PR	27,90 €	OR M	49,15 €
BR	27,90 €	CB	42,50 €
ST	27,90 €	CB M	49,15 €
AT	30,68 €		



Porta Rolos Simples Esquerdo
Left Toilet Roll Holder
Porte Papier Gauche
Portarrollo Izquierda

THR005			
CR	44,69 €	OR	82,35 €
PR	53,26 €	OR M	94,31 €
BR	53,26 €	CB	82,35 €
ST	53,26 €	CB M	94,31 €
AT	58,58 €		



Porta Rolos Simples Direito
Right Toilet Roll Holder
Porte Papier Droite
Portarrollo Derecha

THR005A			
CR	44,69 €	OR	82,35 €
PR	53,26 €	OR M	94,31 €
BR	53,26 €	CB	82,35 €
ST	53,26 €	CB M	94,31 €
AT	58,58 €		



Toalheiro Bidé / Porta Rolos Duplo
Bidet Towel Rail / Double Toilet Roll Holder
Porte Serviette Bidet / Porte-Papier Double
Toallero Bidé / Portarrollo Doble

THR004			
CR	65,30 €	OR	119,54 €
PR	78,61 €	OR M	136,82 €
BR	78,61 €	CB	119,54 €
ST	78,61 €	CB M	136,82 €
AT	86,47 €		



Porta Piaçaba Chão
Toilet Brush Holder
Porte Balai
Escobillero

THR010			
CR	121,08 €	OR	221,82 €
PR	145,81 €	OR M	253,70 €
BR	145,81 €	CB	221,82 €
ST	145,81 €	CB M	253,70 €
AT	160,39 €		







Porta Piaçaba Parede Latão
Wall-Mounted Toilet Brush Holder
Porte Balai Mural
Escobillero De Pared

THR010A

CR	121,08 €	OR	221,82 €
PR	145,81 €	OR M	253,70 €
BR	145,81 €	CB	221,82 €
ST	145,81 €	CB M	253,70 €
AT	160,39 €		

Saboneteira Duche Parede
Soap Dish
Porte Savon
Jabonera

THR013

CR	77,03 €	OR	141,21 €
PR	92,43 €	OR M	161,39 €
BR	92,43 €	CB	141,21 €
ST	92,43 €	CB M	161,39 €
AT	101,67 €		

Saboneteira Lavatório Parede
Soap Dish
Porte Savon
Jabonera

THR012

CR	69,74 €	OR	127,85 €
PR	83,69 €	OR M	146,11 €
BR	83,69 €	CB	127,85 €
ST	83,69 €	CB M	146,11 €
AT	92,05 €		

// QUADRA







Toalheiro Banheira
Bath Towel Rail
Porte Serviette Baignoir
Toallero Baño

THQ001

CR	37,09 €	ST	44,51 €
PR	37,09 €	AT	48,96 €
BR	37,09 €		

Toalheiro Lavatório
Washbasin Towel Rail
Porteserviette Lavabo
Toallero Lavabo

THQ002

CR	34,24 €	ST	41,08 €
PR	34,24 €	AT	45,18 €
BR	34,24 €		

Toalheiro Anilha De Bidé
Bidet Towel Ring
Porte Serviette Anneau Bidet
Toallero Anilla Bidé

THQ003

CR	41,20 €	ST	49,45 €
PR	41,20 €	AT	54,40 €
BR	41,20 €		



Toalheiro Bidé
Bidet Towel Rail
Porte Serviette Bidet
Toallero Bidé

THQ003A

CR 31,38 € ST 37,65 €
PR 31,38 € AT 41,42 €
BR 31,38 €



Toalheiro Lateral Para Móvel 45mm
Lateral Towel Rail For Furniture 45mm
Porte Serviettes Pour Meuble 45mm
Toallero Lateral Para Mueble 45mm

THQ007

CR 37,09 € ST 44,51 €
PR 37,09 € AT 48,96 €
BR 37,09 €



Cabide 4 Ganchos
Hanger 4 hooks
Portemanteau 4 Patères
Colgador 4 ganchos

THQ006

CR 32,65 € ST 39,18 €
PR 32,65 € AT 43,09 €
BR 32,65 €



Cabide Duplo
Double Robe Hook
Patère Double
Colgador Doble

THQ005

CR 18,70 € ST 22,44 €
PR 18,70 € AT 24,69 €
BR 18,70 €



Saboneteira Duche Parede
Soap Dish
Porte Savon
Jabonera

THQ009

CR 77,03 € ST 92,43 €
PR 77,03 € AT 101,67 €
BR 77,03 €



Saboneteira Lavatório Parede
Soap Dish
Porte Savon
Jabonera

THQ011

CR 69,74 € ST 83,69 €
PR 69,74 € AT 92,05 €
BR 69,74 €



Porta Rolos Simples
Toilet Roll Holder
Porte Papier
Portarrollo

THQ004

CR 26,62 €
PR 26,62 €
BR 26,62 €
ST 31,95 €
AT 35,14 €



Porta Piaçaba Chão
Toilet Brush Holder
Porte Balai
Escobillero

THQ010

CR 121,08 €
PR 121,08 €
BR 121,08 €
ST 145,81 €
AT 160,39 €



Porta Piaçaba Parede Latão
Wall-Mounted Toilet Brush Holder
Porte Balai Mural
Escobillero De Pared

THQ010A

CR 121,08 €
PR 121,08 €
BR 121,08 €
ST 145,81 €
AT 160,39 €

// CILÍNDRICA



Toalheiro De Banheira
Bath Towel Rail
Porte Serviette Baignoir
Toallero Baño

THC001

CR 41,20 €
PR 41,20 €
BR 41,20 €
ST 49,45 €
AT 54,89 €
OR 75,54 €
OR M 86,34 €
CB 75,54 €
CB M 86,34 €



Toalheiro De Lavatório
Washbasin Towel Rail
Porte Serviette Lavabo
Toallero Lavabo

THC002

CR 38,04 €
PR 38,04 €
BR 38,04 €
ST 45,64 €
AT 50,67 €
OR 69,74 €
OR M 79,70 €
CB 69,74 €
CB M 79,70 €



Toalheiro De Bidé
Bidet Towel Rail
Porte Serviette Bidet
Toallero Bidé

THC003

CR 32,33 €
PR 32,33 €
BR 32,33 €
ST 38,80 €
AT 43,07 €
OR 59,27 €
OR M 67,75 €
CB 59,27 €
CB M 67,75 €



Porta Rolos Simples
Toilet Roll Holder
Porte Papier
Portarrollo

THC004

CR	27,90 €	OR	51,14 €
PR	27,90 €	OR M	58,44 €
BR	27,90 €	CB	51,14 €
ST	33,48 €	CB M	58,44 €
AT	37,16 €		



Cabide Latão
Robe Hook
Patère
Colgador

THC005

CR	8,88 €	OR	16,27 €
PR	8,88 €	OR M	18,60 €
BR	8,88 €	CB	16,27 €
ST	10,65 €	CB M	18,60 €
AT	12,42 €		



Saboneteira Duche Parede
Soap Dish
Porte Savon
Jabonera

THC008

CR	69,74 €	OR	127,85 €
PR	69,74 €	OR M	146,11 €
BR	69,74 €	CB	127,85 €
ST	83,69 €	CB M	146,11 €
AT	92,89 €		



Porta Piaçaba Chão
Toilet Brush Holder
Porte Balai
Escobillero

THC006

CR	104,60 €	OR	191,76 €
PR	104,60 €	OR M	219,17 €
BR	104,60 €	CB	191,76 €
ST	125,52 €	CB M	219,17 €
AT	139,32 €		



Porta Piaçaba Parede Latão
Wall-Mounted Toilet Brush Holder
Porte Balai Mural
Escobillero De Pared

THC007

CR	104,60 €	OR	191,76 €
PR	104,60 €	OR M	219,17 €
BR	104,60 €	CB	191,76 €
ST	125,52 €	CB M	219,17 €
AT	139,32 €		



A, Estante De Hotelaria
Shelf | Tablette | Repisa
B, Toalheiro Estante De Hotelaria
Shelf With Towel Rail | Porte-Serviette Tablette | Toallero Repisa

A, THC009			B, THC009A		
CR	160,08 €		CR	176,09 €	
PR	160,08 €		PR	176,09 €	
BR	160,08 €		BR	176,09 €	
ST	192,10 €		ST	211,30 €	
AT	211,30 €		AT	232,44 €	
OR	293,48 €		OR	322,83 €	
OR M	335,23 €		OR M	368,75 €	
CB	293,48 €		CB	322,83 €	
CB M	335,23 €		CB M	368,75 €	

As fotografias são meramente ilustrativas, os chuveiros de mão poderão apresentar alterações de design nas diferentes cores
The photographs are displayed for illustrative purposes only, the hand showers may present design changes in different colours.
Las fotografías son meramente ilustrativas, las duchas de mano podrán presentar cambios de diseño en colores distintos.
Les images sont simplement illustrative. Les douches à main peuvent avoir des changements de conception dans différentes couleurs.

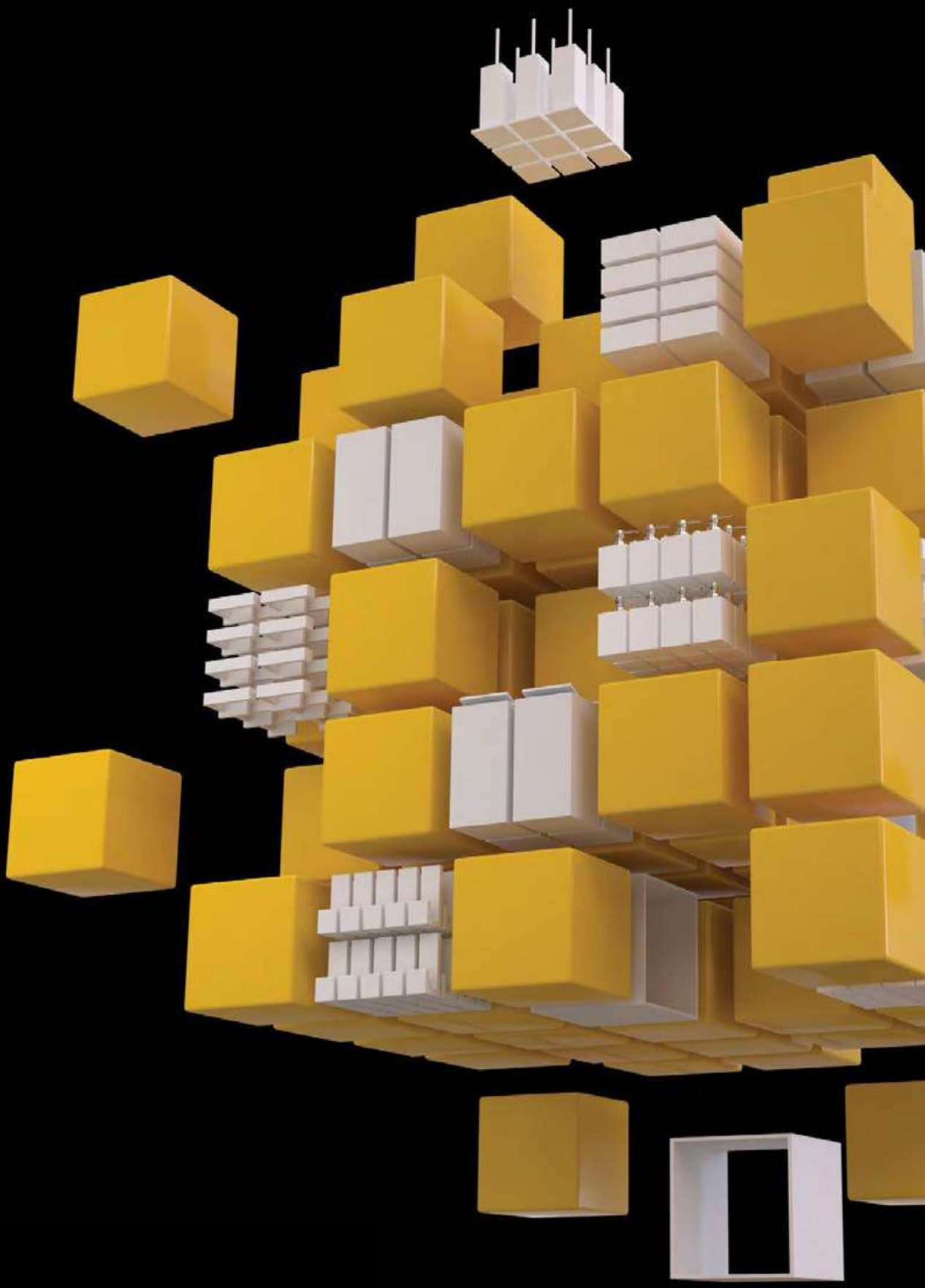



ASM convida-o a entrar num jogo diferente, a elegância está na simplicidade.

ASM invites you to a different game, the elegance is in simplicity.

ASM te invita a jugar una partida diferente, la elegancia está en la sencillez

ASM vous invite à entrer dans un jeu différent, l'élégance est dans la simplicité.

Caraterísticas e Benefícios do Corian ® / Betacryl ®

Características y Beneficios de Corian ® / Betacryl ®



Durabilidade | Durabilidad

Corian ® / Betacryl ® mantêm a sua boa aparência e resiste ao impacto e cortes que podem ocorrer com o desgaste diário.

Corian ® / Betacryl ® mantiene su buena apariencia y sobrevive a las muescas de impacto y cortes que pueden ocurrir con el desgaste diario.



Resistência | Resistencia

Desde a sua implementação, Corian ® / Betacryl ® provou ser extremamente durável, um material versátil e fácil de conjugar em ambientes domésticos e comerciais. Corian ® / Betacryl ® não pode lascar, as juntas não são visíveis e os líquidos não podem penetrar.

Desde su introducción, Corian ® / Betacryl ® ha demostrado ser notablemente duradero, un material versátil que es fácil de vivir tanto en ambientes domésticos como comerciales.

Corian ® / Betacryl ® no puede astillarse, las juntas no son visibles y los líquidos no pueden penetrar.



Limpeza | Limpieza

Corian ® / Betacryl ® tem uma superfície nao porosa, evitando que a sujidade e as manchas penetrem no material. As marcas e manchas permanecem na superfície e podem ser removidas facilmente com um esfregão Scotchbrite ® e liquido doméstico.

Corian ® / Betacryl ® tiene una superficie no porosa que evita que la suciedad y las manchas penetren en el material. Las marcas y las manchas se mantienen en la superficie y se pueden quitar fácilmente con una almohadilla Scotchbrite ® y un limpiador para el hogar.



Porosidade | Porosidad

Corian ® / Betacryl ® é higiénico e não poroso. A sua superfície lisa não permite que os líquidos penetrem, sendo de fácil limpeza. Bactérias e fungos não crescem na sua superfície. Quando limpa a superfície, nota-se que está realmente limpa.

Corian ® / Betacryl ® es higienico y no es poroso. Su superficie lisa, no permite que los líquidos penetren y es fácil de limpiar. Las bacterias y el moho no proliferan en su superficie. Cuando limpiamos su superficie, se ve realmente limpia.



Reparável | Reparable

As superfícies Corian ® / Betacryl ® são renováveis e inerentemente ecológicas para o meio Ambiente. Manchas e arranhões podem ser facilmente removidos com a esponja ou esfregão que normalmente temos na cozinha. Com um pouco de esforço, a superfície de Corian ® / Betacryl ®, ficará sempre como o primeiro dia.

Las superficies de Corian ® / Betacryl ® son renovables e inherentemente respetuosas con el medio ambiente. Las manchas y los rasguños se pueden quitar fácilmente con la esponja o el estropajo que tenemos normalmente en la cocina. Con un pequeño esfuerzo, la superficie de Corian ® / Betacryl ®, volverá a ser como la del primer dia.



Juntas Imperceptíveis | Juntas Imperceptibles

O adesivo Corian ® / Betacryl ® torna as juntas imperceptíveis. O resultado é uma superfície lisa que permite criar designs excelentes a partir de um único elemento. A aparência das juntas em acessórios de banho Corian ® / Betacryl ® tornam a sujidade e bactérias inexistentes.

El adhesivo de Corian ® / Betacryl ®, hace que las juntas sean imperceptibles. El resultado es una superficie lisa que le permite crear grandes diseños a partir de un solo elemento. El aspecto de las juntas en los accesorios de baño de Corian ® / Betacryl ®, hacen que la suciedad y las bacterias no proliferen.

Ao longo dos nossos mais de 20 anos de experiência, temos vindo a aumentar a procura de novas soluções no sector de móveis e acessórios de banho, essa busca é motivada pela aprendizagem constante, cujo motor é a paixão pelo nosso trabalho para alcançar a excelência em todos os nossos produtos.
A nossa paixão é um estilo de vida, uma forma de compreender a nossa atividade, procurando fazer com que isso se reflita em todos os nossos produtos, cuidando até dos mais pequenos detalhes em todas as fases de desenvolvimento e produção, desde o design, concepção e até mesmo pela distribuição de todos os nossos produtos.
A ASM aposta nesta coleção de acessórios de banho em peças únicas feitas em CORIAN ® / Betacryl ® com uma gama de acessórios de linhas puras, minimalistas, elegantes e com personalidade própria que envolvem e despertam emoções, dando um aspeto ao seu banho onde os pequenos detalhes irão fazer toda a diferença.
Na ASM somos arte, paixão, estilo, qualidade e tudo isso se reflete nos nossos produtos. Acessórios ASM permitem dar personalidade à sua casa de banho com pequenos detalhes que irão criar um ambiente único. As nossas diferentes linhas oferecem um sistema de fixação de parafuso oculto e um de fixação de adesivo 3M que aumentam a proeminência de cada peça.
As superfícies sólidas Corian ® / Betacryl ® são extremamente versáteis, pois podem ser qualquer coisa que imagine e prova disso esta nesta coleção de acessórios de banho.
Corian ® / Betacryl ® é um material sem juntas visíveis, não poroso e homogêneo, composto por 1/3 de resinas acrílicas e 2/3 dos minerais naturais cuja composição é tri-hidrato de alumínio.

Durante nuestros más de 20 años de experiencia hemos ido aumentando la búsqueda de nuevas soluciones en el sector del mueble y accesorios de baño, esta búsqueda viene motivada por un aprendizaje constante cuyo motor es la pasión por nuestro trabajo para lograr la excelencia en todos nuestros productos.
Nuestra pasión es una forma de vida, una manera de entender nuestra actividad e intentamos que se refleje en todos nuestros productos cuidando hasta el más mínimo detalle en todas las fases de su desarrollo y fabricación, desde el diseño, pasando por la fabricación, e incluso la distribución de todos nuestros productos.
ASM apuesta en esta colección de accesorios de baño por piezas únicas realizadas en CORIAN ® / Betacryl ® con una gama de accesorios de líneas puras, minimalistas, elegantes y con personalidad propia que envuelven y sugieren emociones dando un aspecto a su baño en donde los pequeños detalles marcarán la diferencia.
En **ASM** somos arte, pasión, estilo, calidad y todo ello se ve reflejado en nuestros productos. Los accesorios **ASM** permiten dar personalidad a su baño con pequeños detalles que configurarán un ambiente único. Nuestras diferentes líneas ofrecen un sistema de fijación con tornillo oculto y un sistema de fijación adhesiva 3M que realzan el protagonismo de cada pieza.
Las superficies sólidas Corian ® / Betacryl ® son tremendamente versátiles, pueden ser lo que se imagine y prueba de ello es esta colección de accesorios de baño.
Corian ® / Betacryl ® es un material sin juntas visibles, no poroso y homogéneo, compuesto por 1/3 de resinas acrílicas y 2/3 de minerales naturales cuya composición es de trihidrato de aluminio.
Corian ® / Betacryl ® permite diseñar y fabricar formas geométricas puras: rectas y onduladas, que son fáciles de limpiar, sin juntas visibles, un material antibacteriano que lo convierte en ideal para entornos sanitarios gracias a sus propiedades higiénicas.



Features and Benefits of Corian ® / Betacryl ®

Features and Benefits of Corian ® / Betacryl ®



Durability | Durabilité

Corian ® / Betacryl ® maintains its good appearance and survives impact nicks and cuts that can occur with everyday wear and tear.

Corian® / Betacryl® conserve son bel aspect et résiste aux chocs et aux coupures qui peuvent survenir avec l'usure quotidienne.



Resistance | Résistance

Since its introduction, Corian ® / Betacryl ® has proven to be a remarkably durable, versatile material that is easy to live with in both domestic and commercial environments.

Corian ® / Betacryl ® cannot chip, joints are invisible, and liquids cannot penetrate.

Depuis sa mise en œuvre, Corian® / Betacryl® a prouvé qu'il était extrêmement durable, qu'il était polyvalent et qu'il pouvait être utilisé dans de nombreuses situations matériau polyvalent et facile à vivre dans les environnements domestiques et commerciaux. Corian® / Betacryl® ne s'écaille pas, les joints ne sont pas visibles et les liquides ne peuvent pas pénétrer.



Cleaning | Nettoyage

Corian ® / Betacryl ® has a non-porous surface that prevents dirt and stains penetrating the material. Marks and stains remain on the surface and can be easily removed with a Scotchbrite® pad and household cleaner.

Corian® / Betacryl® a une surface non poreuse qui empêche la saleté et les taches de pénétrer dans le matériau. Les marques et les taches restent sur la surface et peuvent être facilement éliminées avec un balai à franges Scotchbrite ® et un liquide ménager.



Porosity | Porosité

Corian ® / Betacryl ® is hygienic and non-porous. Its smooth surface, does not allow liquids to penetrate and is easy to clean. Bacteria and mould do not proliferate on its surface.

When we clean its surface, it looks really clean.

Corian ® / Betacryl ® est hygiénique et non poreux. Sa surface lisse ne permet pas aux liquides de pénétrer et est facile à nettoyer. Les bactéries et les champignons ne se développent pas à sa surface. Lorsque vous nettoyez la surface, vous remarquez qu'elle est vraiment propre.



Repairable | Réparable

Corian ® / Betacryl ® surfaces are renewable and inherently environmentally friendly.

Stains and scratches are easily removed with the sponge or scouring pad normally found in the kitchen. With a little effort, the Corian ® / Betacryl ® surface will be good as new again.

Les surfaces Corian ® / Betacryl ® sont renouvelables et intrinsèquement écologiques.

Pour l'environnement. Les taches et les rayures peuvent être facilement éliminées avec l'éponge ou le tampon à récurer l'éponge ou la serpillière que l'on a normalement dans la cuisine. Avec un peu d'effort, la surface de Corian® / Betacryl®, aura toujours l'apparence du premier jour.



Imperceptible Joints | Joints imperceptibles

Corian ® / Betacryl ® adhesive makes joints imperceptible. Resulting in a smooth surface that allows creating great designs based on only on element. The appearance of joints in Corian ® / Betacryl ® bathroom accessories means dirt and bacteria do not proliferate.

La colle Corian® / Betacryl® rend les joints imperceptibles. Le résultat est une surface lisse qui vous permet de créer d'excellents designs à partir d'un seul élément. L'aspect des joints des sanitaires en Corian® / Betacryl® rend la saleté et les bactéries inexistantes.

During our more than 20 years of experience we have been increasing our search for new solutions in the bathroom furniture and accessories sector, this search is motivated by constant learning whose driving force is the passion for our work to achieve excellence in all our products.
Our passion is a way of life, a manner of understanding our activity and we try to reflect that in all our products caring for the smallest detail in all phases of its development and manufacturing, from the design, passing through manufacturing, and including the distribution of all our products.
ASM in this collection is committed to unique pieces created in CORIAN ® / Betacryl ® with a range of accessories of pure, minimalist, elegant lines with their own personality that involve and suggest emotions providing an appearance in your bathroom where small details mark the difference.
At ASM we are art, passion, style, quality and all that is reflected in our products. ASM accessories allow personalising your bathroom with small details that allow creating a unique atmosphere.

Our different lines offer hidden screw fixing and 3M adhesive fixing systems enhancing the prominence of each piece.

Corian ® / Betacryl ® solid surfaces are tremendously versatile, they can be anything you can imagine and proof of that is this collection of bathroom accessories.

Corian ® / Betacryl ® is a seamless, non-porous and homogeneous material composed of 1/3 acrylic resins and 2/3 natural minerals consisting of aluminium trihydrate.

Corian ® / Betacryl ® allows designing and manufacturing pure geometric shapes: straight and wavy, which are easy to clean, without visible joints, an antibacterial material ideal for sanitary environments thanks to its hygienic properties.

Au cours de nos plus de 20 ans d'expérience, nous avons multiplié la recherche de nouvelles solutions dans le secteur des meubles et accessoires de salle de bain, cette recherche est motivée par un apprentissage constant où le moteur est la passion pour notre travail pour atteindre l'excellence dans tous nos produits.
Notre passion est un style de vie, une façon de comprendre notre activité, en essayant de faire en sorte que cela se reflète dans tous nos produits, en prenant soin des moindres détails dans toutes les étapes du développement et de la production, du design, de la conception et même de la distribution de tous nos produits.
ASM mise sur cette collection d'accessoires de salle de bain en pièces uniques réalisées en CORIAN® / Betacryl® avec une gamme d'accessoires de lignes pures, minimalistes, élégantes et avec sa propre personnalité qui impliquent et suscitent des émotions, donnant un aspect à votre bain où les petits détails feront toute la différence.
Chez ASM, nous sommes art, passion, style, qualité et tout cela se reflète dans nos produits. Les accessoires ASM vous permettent de donner de la personnalité à votre salle de bains grâce à de petits détails qui créeront une atmosphère unique. Nos différentes lignes proposent un système de fixation par vis cachées et un système de fixation par adhésif 3M qui augmentent la valeur de chaque pièce.
Les surfaces solides Corian ® / Betacryl ® sont extrêmement polyvalentes car elles peuvent devenir tout ce que vous imaginez. La preuve est dans cette collection d'accessoires de salle de bain.
Corian ® / Betacryl ® é um material sem juntas visíveis, não poroso e homogêneo, composto por 1/3 de resinas acrílicas e 2/3 dos minerais naturais cuja composição é tri-hidrato de alumínio.
Corian ® / Betacryl ® vous permet de créer et de fabriquer des formes géométriques pures : droites et ondulées, faciles à nettoyer, sans joints visibles, un matériau antibactérien qui le rend idéal pour les environnements sanitaires grâce à ses propriétés hygiéniques.



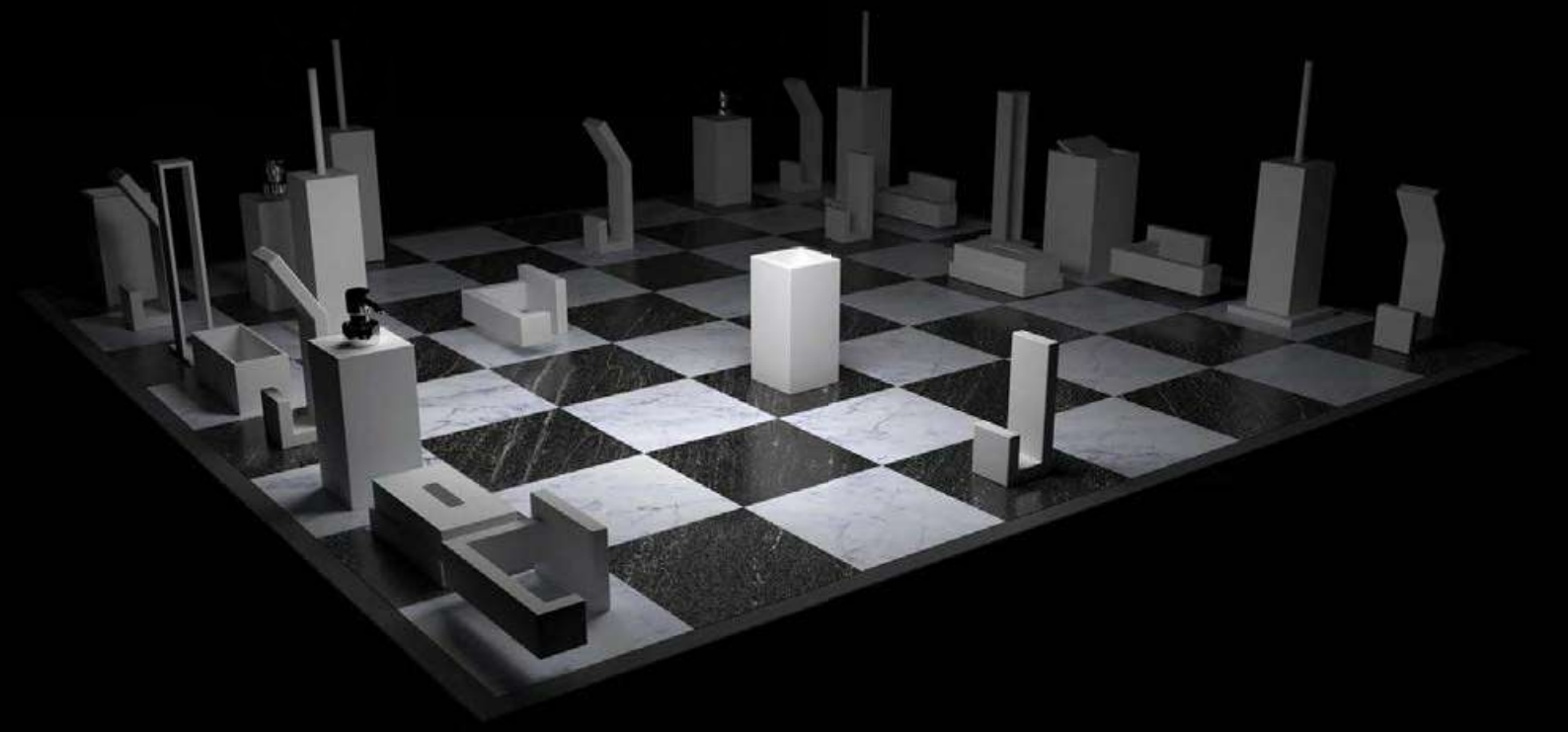

A forma da simplicidade

- Uma série minimalista com linhas rectas e simples, criando sentido a partir do essencial.
- Com um sistema de fixação que permite a instalação com parafusos de parede oculta.

The shape of simplicity

- *A minimalist series of straight and simple lines generating sense form the minimum.*
- *With a fixing system that allows hidden screw wall hanging.*

La forma de lo sencillo

- *Una serie minimalista en líneas rectas y sencillas generando sentido a partir de lo mínimo.*
- *Con un sistema de fijación que permite la instalación con tornillería a pared oculta.*

La forme de la simplicité

- *Une série minimaliste aux lignes droites et simples, qui crée du sens à partir de l'essentiel.*
- *Avec un système de fixation qui permet une installation avec des vis murales cachées.*

Cabide Individual

Single hanger
Percha individual
Patère Individuel



Medida Disponível - *Available size - Medidas disponible - Dimension Disponible:*
Ref. LPI-01
A 4 - B 5 - C 11 cm ..... **127,05 €**

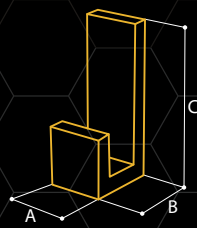

Cabide Duplo

Double hanger
Percha doble
Patère Double



Medida Disponível - *Available size - Medidas disponible - Dimension Disponible:*
Ref. LPD-01
A 4 - B 5 - C 16 cm ..... **145,20 €**



Cabide Individual Resguardo Duche

Single hanger partition
Percha individual mampara
Patère Individuel pour Cabine Douche



Medida Disponível - *Available size - Medidas disponible - Dimension Disponible:*
Ref. LPM-01
A 3 - B 6,3 - C 10 cm ..... **136,13 €**

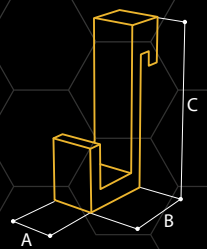

Porta Rolos

Toilet roll holder
Portarrollos de papel
Porte Papier



Medida Disponível - *Available size - Medidas disponible - Dimension Disponible:*
Ref. LPR-01 direita - *right - derecha - droite*
A 13 - B 7 - C 3 cm ..... **145,20 €**

Ref. LPR-02 esquerda - *left - izquierda - gauche*
A 13 - B 7 - C 3 cm ..... **145,20 €**

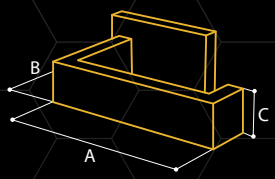

Toalheiro de Parede

Wall hung towel rails
Toalleros a pared
Porte Serviette

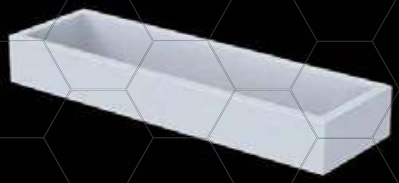

Medida Disponível - *Available size - Medidas disponible - Dimension Disponible:*

Ref. LTP-01
A 30 - B 9 - C 4 cm ..... **190,58 €**

Ref. LTP-02
A 40 - B 9 - C 4 cm ..... **199,65 €**

Ref. LTP-03
A 50 - B 9 - C 4 cm ..... **226,88 €**

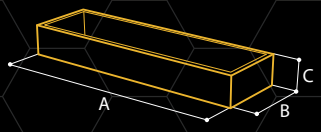

Toalheiro Parede Vertical

Wall hung vertical towel rail
Toallero vertical a pared
Porte Serviette Vertical

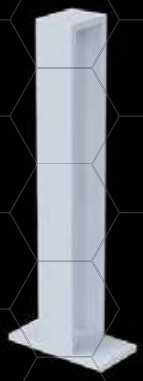

Medida Disponível - *Available size - Medidas disponible - Dimension Disponible:*

Ref. LTV-01
A 14 - B 7 - C 40 cm ..... **217,80 €**



Porta Piaçaba

Floor-standing toilet brush holder
Escobillero de pie
Port Balai



Medida Disponível - *Available size - Medidas disponible - Dimension Disponible:*

Ref. LES-01
A 8 - B 8 - C 40 cm ..... **263,18 €**

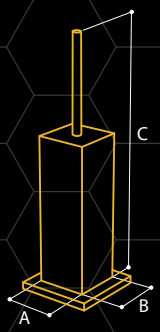

Porta Piaçaba Parede

Wall hung toilet brush holder
Escobillero a pared
Port Balai Mural



Medida Disponível - *Available size - Medidas disponible - Dimension Disponible:*

Ref. LEP-01
A 8 - B 8 - C 40 cm ..... **299,48 €**

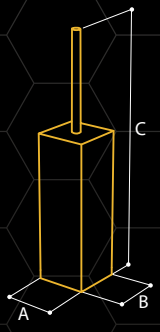



Doseador Lavatório

Countertop dispensers
Dosificadores de encimera
Distributeur Savon

Medida Disponível - *Available size - Medidas disponible - Dimension Disponible:*

Ref. LDJ-01
A 6 - B 6 - C 12 cm ..... **190,58 €**

Ref. LDJ-02
A 7 - B 7 - C 12 cm ..... **190,58 €**

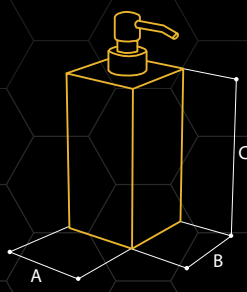



Copo Lavatório

Countertop tumbler
Vasos de encimera
Gobelet WC

Medida Disponível - *Available size - Medidas disponible - Dimension Disponible:*

Ref. LVS-01
A 6 - B 6 - C 12 cm ..... **181,50 €**

Ref. LVS-02
A 7 - B 7 - C 12 cm ..... **181,50 €**

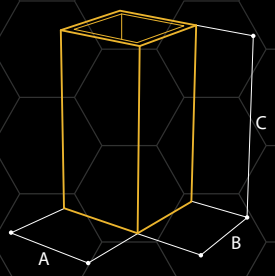



Doseador Parede

Wall hung dispensers
Dosificadores a pared
Distributeur Savon Mural

Medida Disponível - *Available size - Medidas disponible - Dimension Disponible:*

Ref. LDP-01
A 6 - B 6 - C 12 cm ..... **235,95 €**

Ref. LDP-02
A 7 - B 7 - C 12 cm ..... **235,95 €**

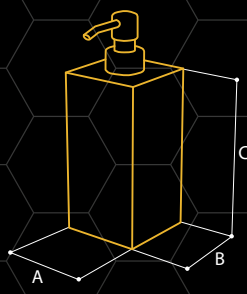



Copo Lavatório Parede

Wall hung tumblers
Vasos a pared
Gobelet wc Mural

Medida Disponível - *Available size - Medidas disponible - Dimension Disponible:*

Ref. LVP-01
A 6 - B 6 - C 12 cm ..... **217,80 €**

Ref. LVP-02
A 7 - B 7 - C 12 cm ..... **217,80 €**

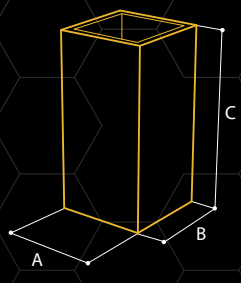



Porta Piaçaba com Porta Rolos Integrado

Floor-standing toilet brush holder integrated toilet roll holder

Escobillero de pie con portarrollos integrado

Port Balai avec Port Papier Intégré

Medida Disponível - *Available size - Medidas disponible - Dimension Disponible:*

Ref. LER-01

A 20 - B 15 - C 74 cm ..... **499,13 €**

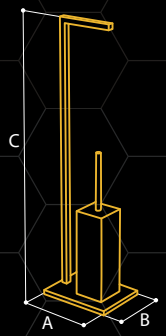



Toalheiro Duplo Chão

Floor-standing double towel rail

Toallero doble de pie

Porte Sorviette double

Medida Disponível - *Available size - Medidas disponible - Dimension Disponible:*

Ref. LTF-01

A 30 - B 18 - C 85 cm ..... **435,60 €**

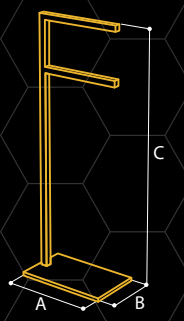

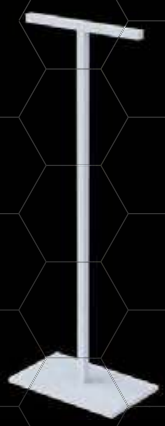

Toalheiro Chão

Floor-standing towel rail

Toallero de pie

Porte Sorviette

Medida Disponível - *Available size - Medidas disponible - Dimension Disponible:*

Ref. LTT-01

A 30 - B 18 - C 85 cm ..... **435,60 €**

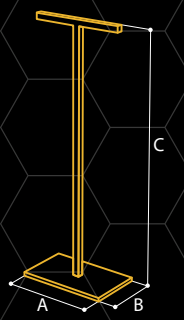

Estantes

Shelves

Estantes

Tablettes



Medida Disponível - *Available size - Medidas disponible - Dimension Disponible:*

Ref. LET-01

A 30 - B 10 - C 1,8 cm ..... **199,65 €**

Ref. LET-02

A 40 - B 10 - C 1,8 cm ..... **226,88 €**

Ref. LET-03

A 50 - B 10 - C 1,8 cm ..... **245,03 €**

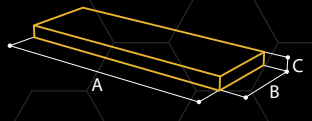

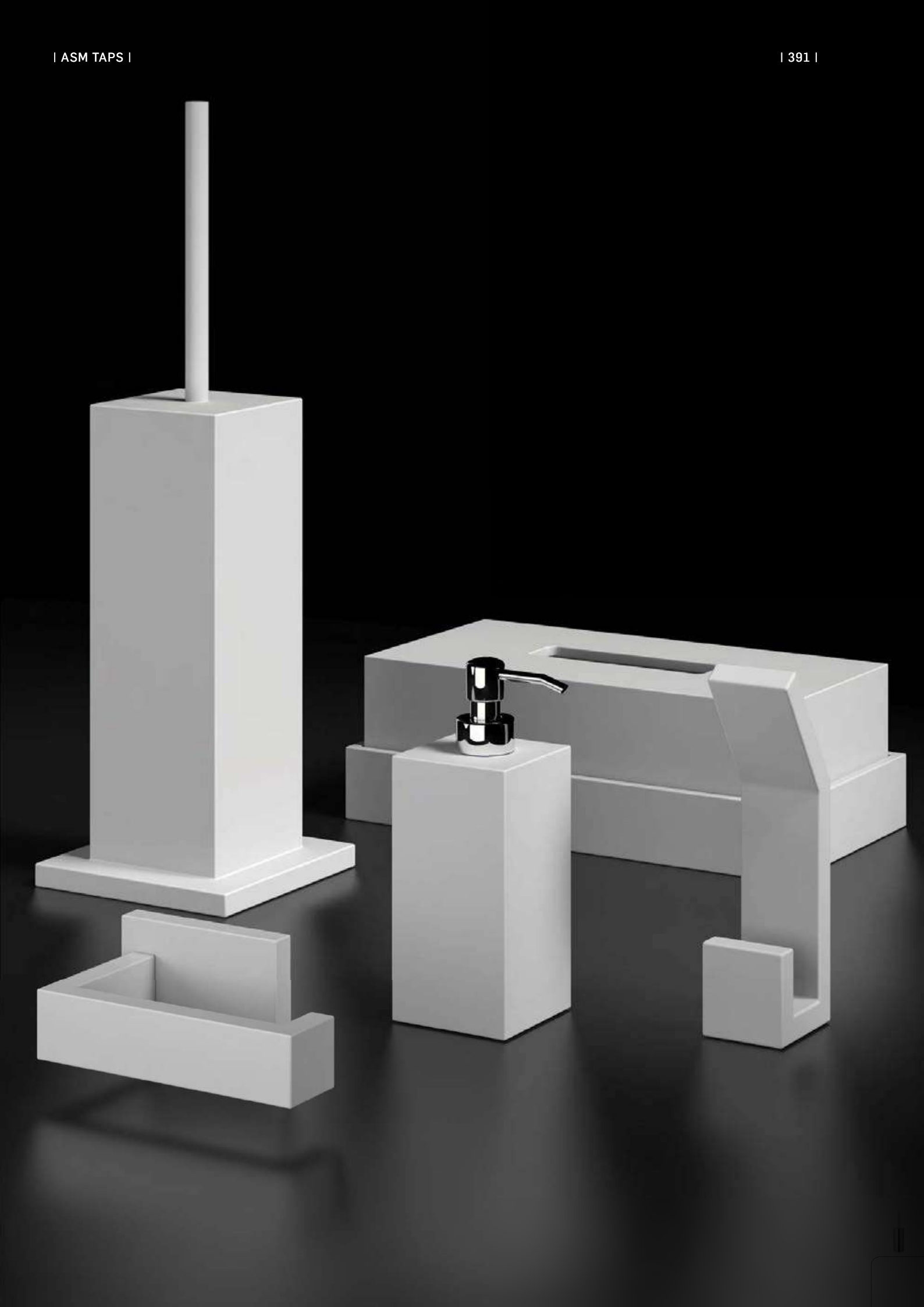







O encanto das curvas

- Uma série com um estilo cênico e sensual para fazer da curva o prazer do diferente.
- Com sistema de fixação adesiva 3M na parede.

The charm of curves

- *A series with a scenic and sensual style to turn curves into the pleasure of being different.*
- *With a 3M adhesive wall fixing system.*

El encanto de las curvas

- *Una serie con un estilo escénico y sensual para hacer de la curva el agrado de lo distinto.*
- *Con un sistema de fijación a pared adhesivo 3M.*

Le charme des courbes

- *Une série avec un style scénique et sensuel pour faire de la courbe le plaisir des différents.*
- *Avec système de fixation par adhésif 3M sur le mur.*

Cabide Individual

Single hanger
Percha individual
Patère Individuel



Medida Disponível - *Available size - Medidas disponible - Dimension Disponible:*
Ref. CPI-01
A 4,6 - B 3 - C 8 cm ..... **72,60 €**

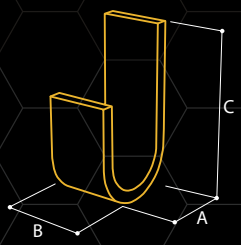

Cabide Duplo

Double hanger
Percha doble
Patère Double



Medida Disponível - *Available size - Medidas disponible - Dimension Disponible:*
Ref. CPD-01
A 4,6 - B 3 - C 14 cm ..... **81,68 €**



Cabide Gancho

Hook hanger
Colgador gancho
Patère

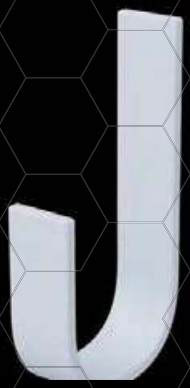

Medida Disponível - *Available size - Medidas disponible - Dimension Disponible:*
Ref. CCG-01
A 7,6 - B 3 - C 15 cm ..... **85,31 €**



Toalheiro Bidé

Wall hung bidet towel rail
Toallero bidé a pared
Porte Serviette Bidé Mural



Medida Disponível - *Available size - Medidas disponible - Dimension Disponible:*
Ref. CTZ-01
A 23 - B 7,6 - C 3 cm ..... **99,83 €**

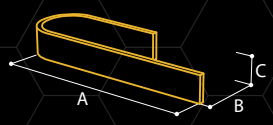

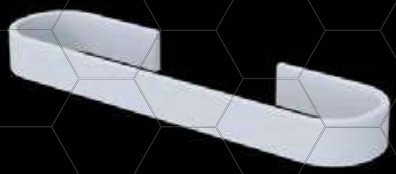

Toalheiro Parede

Wall hung towel rails
Toalleros a pared
Portes Serviettes

Medida Disponível - *Available size - Medidas disponible - Dimension Disponible:*

Ref. CTP-01
A 32 - B 7,6 - C 3 cm ..... **108,90 €**

Ref. CTP-02
A 45 - B 7,6 - C 3 cm ..... **127,05 €**

Ref. CTP-03
A 60 - B 7,6 - C 3 cm ..... **145,20 €**

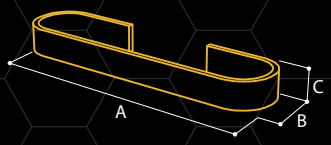

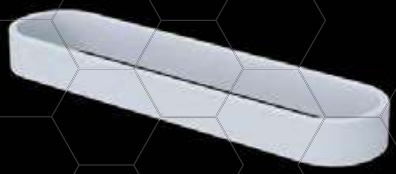

Toalheiro Parede

Wall hung towel rails
Toalleros a pared
Portes Serviettes

Medida Disponível - *Available size - Medidas disponible - Dimension Disponible:*

Ref. CTC-01
A 32 - B 7,6 - C 3 cm ..... **136,13 €**

Ref. CTC-02
A 45 - B 7,6 - C 3 cm ..... **154,28 €**

Ref. CTC-03
A 60 - B 7,6 - C 3 cm ..... **172,43 €**

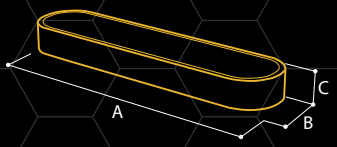



Porta Rolos

Toilet roll holder
Portarrollos de papel
Porte Papier

Medida Disponível - *Available size - Medidas disponible - Dimension Disponible:*

Ref. CPR-01 direita - *right - derecha - droite*
A 14,5 - B 7,6 - C 3 cm ..... **108,90 €**

Ref. CPR-02 esquerda - *left - izquierda - gauche*
A 14,5 - B 7,6 - C 3 cm ..... **108,90 €**

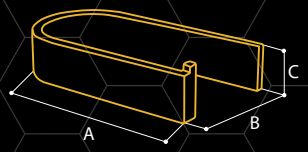



Bandeja

Tray
Bandeja
Plateau WC

Medida Disponível - *Available size - Medidas disponible - Dimension Disponible:*

Ref. CBJ-01
A 30 - B 11,6 - C 4 cm ..... **190,58 €**

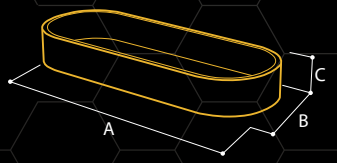



Porta Piaçaba

Floor-standing toilet brush holder
Escobillero de pie
Port Balai

Medida Disponível - *Available size - Medidas disponible - Dimension Disponible:*

Ref. CES-01
A 7,6 - B 7,6 - C 40 cm ..... **263,18 €**

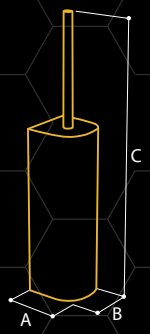



Porta Piaçaba Parede

Wall hung toilet brush holder
Escobillero a pared
Port Balai Mural

Medida Disponível - *Available size - Medidas disponible - Dimension Disponible:*

Ref. CEP-01
A 7,6 - B 7,6 - C 40 cm ..... **299,48 €**

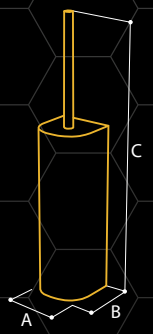



Doseador Lavatório

Countertop dispensers
Dosificador de encimera
Distributeur Savon

Medida Disponível - *Available size - Medidas disponible - Dimension Disponible:*
Ref. CDJ-02
A 7,6 - B 7,6 - C 12 cm ..... **190,58 €**

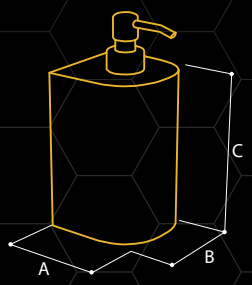



Copo Lavatório

Countertop tumbler
Vaso de encimera
Gobelet wc

Medida Disponível - *Available size - Medidas disponible - Dimension Disponible:*
Ref. CVS-02
A 7,6 - B 7,6 - C 12 cm ..... **190,58 €**

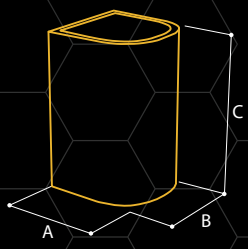



Doseador Parede

Wall hung dispensers
Dosificador a pared
Distributeur Savon Mural

Medida Disponível - *Available size - Medidas disponible - Dimension Disponible:*
Ref. CDP-02
A 7,6 - B 7,6 - C 12 cm ..... **235,95 €**

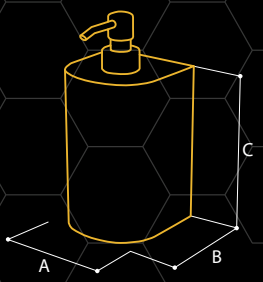



Copo Lavatório Parede

Wall hung tumblers
Vaso a pared
Gobelet wc Mural

Medida Disponível - *Available size - Medidas disponible - Dimension Disponible:*
Ref. CVP-02
A 7,6 - B 7,6 - C 12 cm ..... **226,88 €**

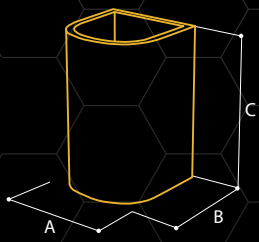

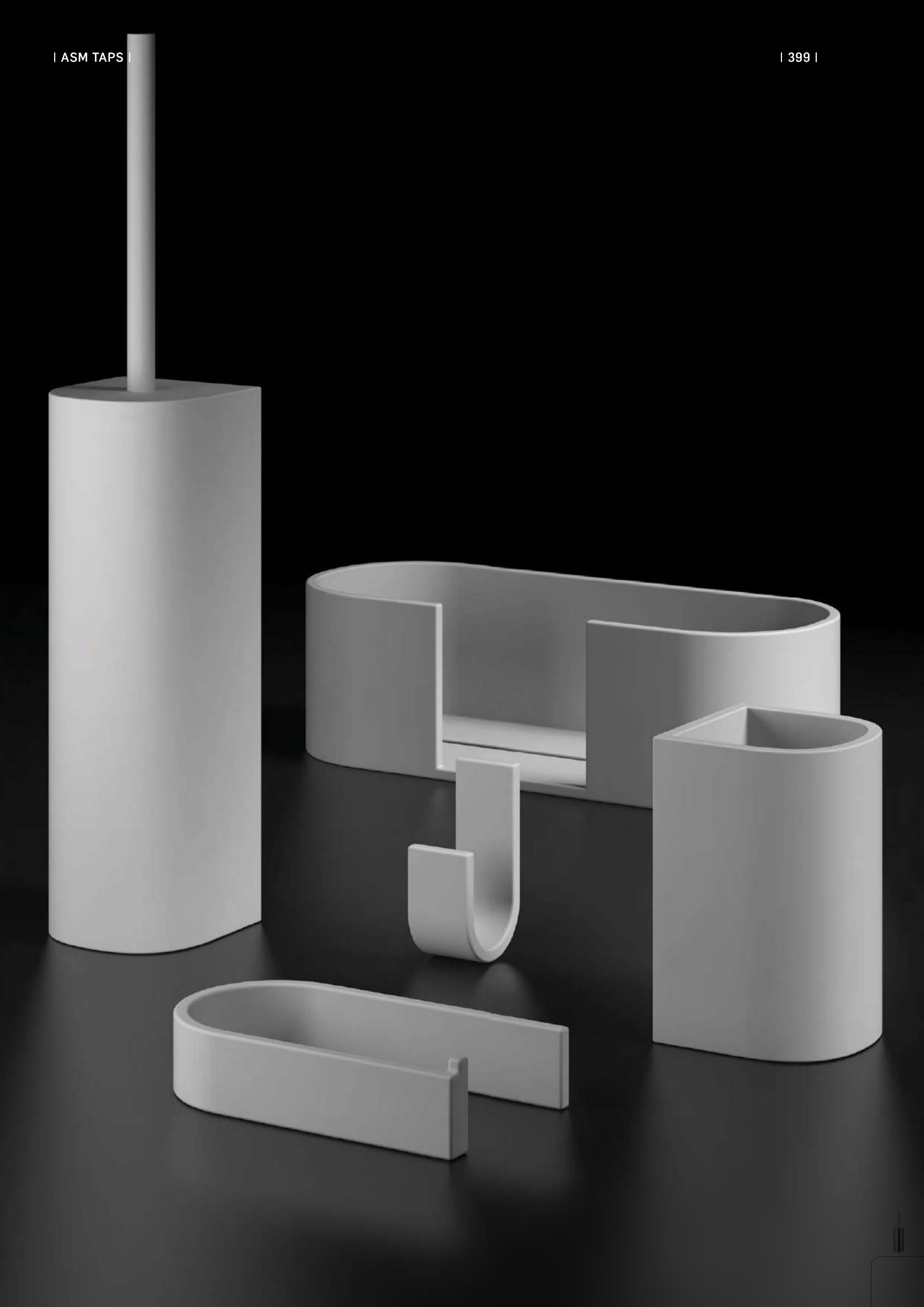

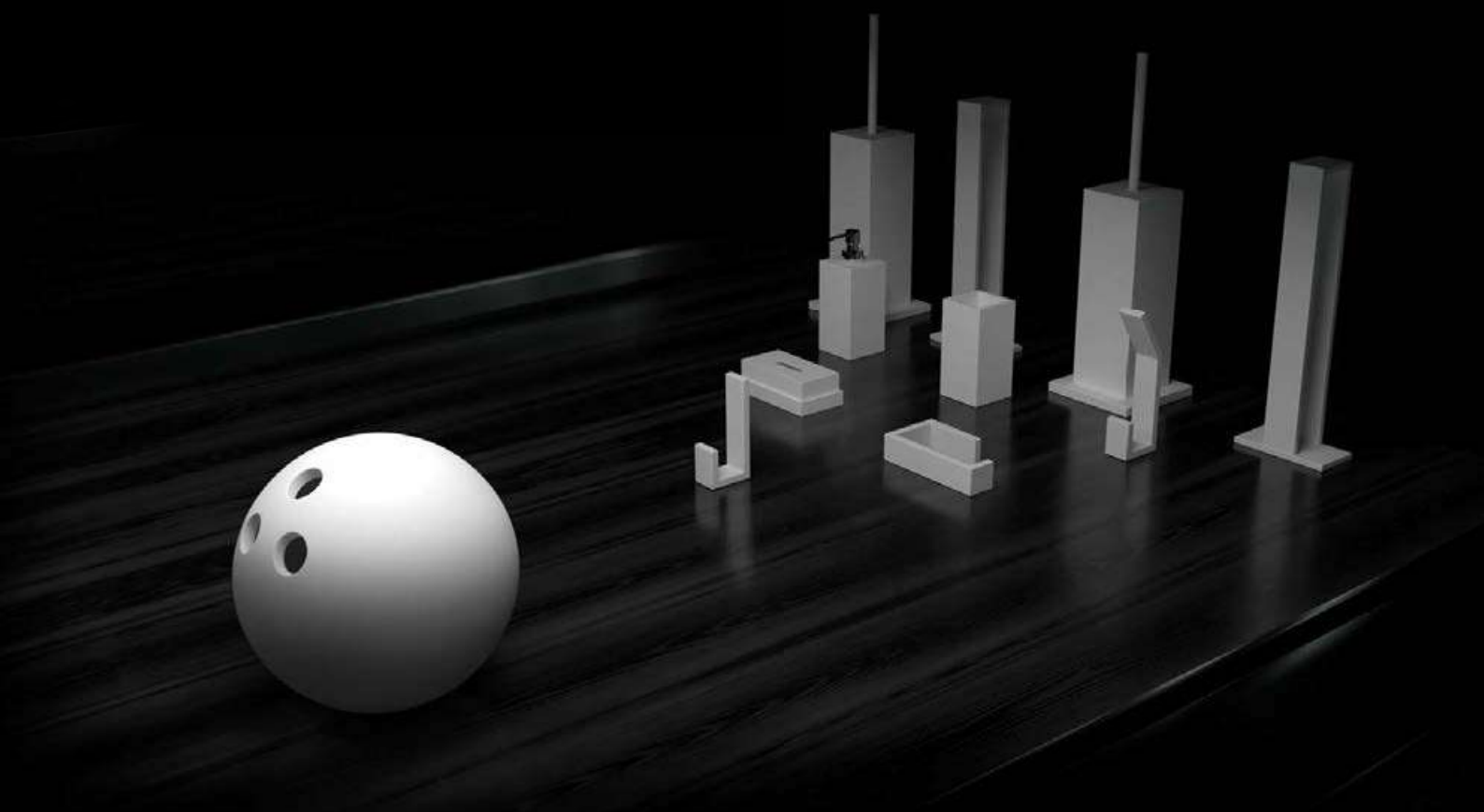

Menos é mais

- Uma série linear diferente, gerando um estilo simples e único para atingir o equilíbrio no seu banho, com um sistema de fixação de parede com adesivo 3M.

Menos es más

- Una serie lineal diferente, generando un estilo sencillo y único para conseguir un equilibrio en tu baño, con un sistema de fijación a pared adhesivo 3M.

Less is more

- A different linear series, generating a simple and unique style to achieve balance in your bathroom, with a 3M adhesive wall fixing system.

Moins est plus

- Une série linéaire différente, générant un style simple et unique pour atteindre un équilibre dans votre salle de bain, avec un système de fixation murale adhésive 3M.

Cabide Individual

Single hanger
Percha individual
Patère Individuel



Medida Disponível - *Available size - Medidas disponible - Dimension Disponible:*
Ref. API-01
A 3 - B 4,5 - C 10 cm ..... **99,83 €**

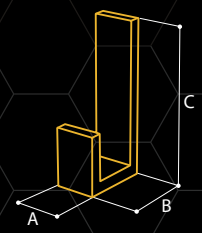

Cabide Duplo

Double hanger
Percha doble
Patère Double



Medida Disponível - *Available size - Medidas disponible - Dimension Disponible:*
Ref. APD-01
A 3 - B 4,5 - C 14,5 cm ..... **117,98 €**

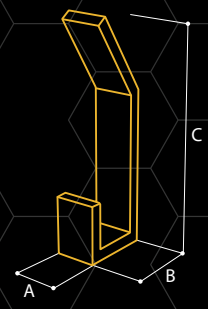

Porta Rolos

Toilet roll holder
Portarrollos de papel
Porte Papier



Medida Disponível - *Available size - Medidas disponible - Dimension Disponible:*
Ref. APR-01 derecha - *right*
A 13 - B 7 - C 3 cm ..... **108,90 €**

Ref. APR-02 izquierda - *left*
A 13 - B 7 - C 3 cm ..... **108,90 €**

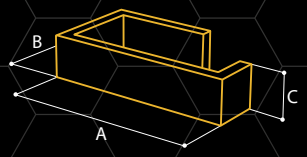

Toalheiro Parede

Wall hung towel rails
Toalleros a pared
Portes Serviette

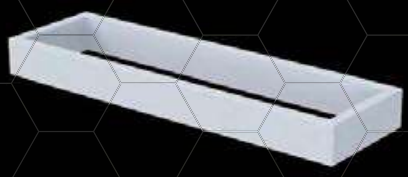

Medida Disponível - *Available size - Medidas disponible - Dimension Disponible:*
Ref. ATP-01
A 30 - B 9 - C 3 cm ..... **154,28 €**

Ref. ATP-02
A 40 - B 9 - C 3 cm ..... **163,35 €**

Ref. ATP-03
A 50 - B 9 - C 3 cm ..... **172,43 €**

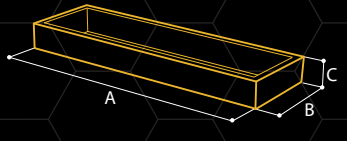



Toalheiro Vertical Parede

Wall hung vertical towel rail
Toallero vertical a pared
Porte Serviette Vertical

Medida Disponível - *Available size - Medidas disponible - Dimension Disponible:*
Ref. ATV-01
A 14 - B 7 - C 40 cm ..... **181,50 €**





Porta Piaçaba Parede

Wall hung toilet brush holder
Escobillero a pared
Port Balai Mural

Medida Disponível - *Available size - Medidas disponible - Dimension Disponible:*
Ref. AEP-01
A 8 - B 8 - C 40 cm ..... **272,25 €**

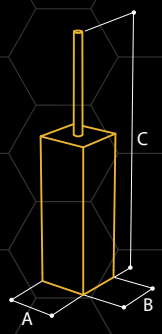



Doseador Lavatório Parede

Wall hung dispensers
Dosificadores a pared
Distributeur Savon Mural

Medida Disponível - *Available size - Medidas disponible - Dimension Disponible:*
Ref. ADP-01
A 6 - B 6 - C 12 cm ..... **208,73 €**

Ref. ADP-02
A 7 - B 7 - C 12 cm ..... **208,73 €**

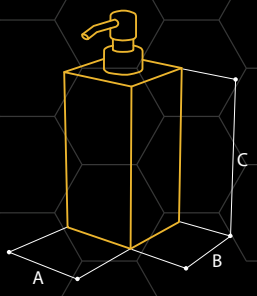



Copo Lavatório Parede

Wall hung tumblers
Vasos a pared
Gobelet wc Mural

Medida Disponível - *Available size - Medidas disponible - Dimension Disponible:*
Ref. AVP-01
A 6 - B 6 - C 12 cm ..... **190,58 €**

Ref. AVP-02
A 7 - B 7 - C 12 cm ..... **190,58 €**

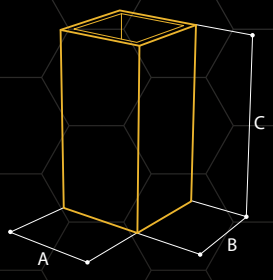

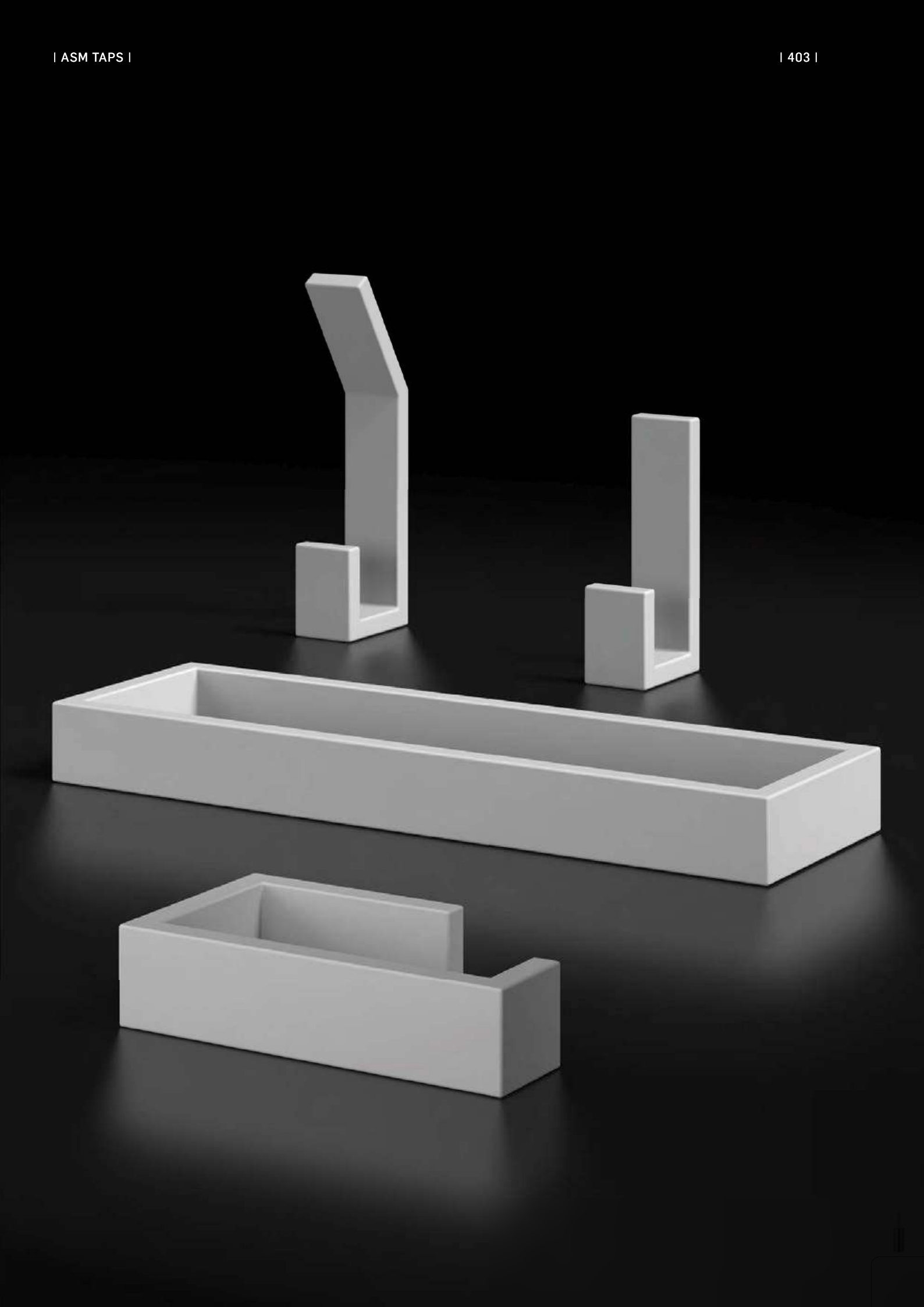



A atração do diferente

- Uma série inovadora que transforma o diferente em bonito.
- Com sistema de fixação adesiva 3M na parede.

La atracción de lo distinto

- *Una serie innovadora que transforma lo diferente en bello.*
- *Con un sistema de fijación a pared adhesivo 3M.*

The attraction of the different

- *Ann innovative series that transforms the different into beauty.*
- *With a 3M adhesive wall fixing system.*

L'attrait des différents

- *Une série innovante qui transforme le différent en magnifique.*
- *Avec un système de fixation murale adhésif 3M.*

Cabide Individual

Single hanger
Percha individual
Patère Individuel



Medida Disponível - *Available size - Medidas disponible - Dimension Disponible:*

Ref. DPI-01
A 4,5 - B 3 - C 8 cm ..... **72,60 €**

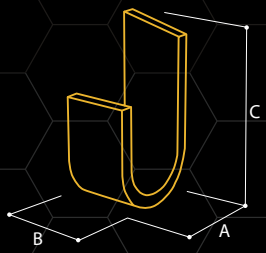

Porta Rolos

Toilet roll holder
Portarrollos de papel
Porte Papier

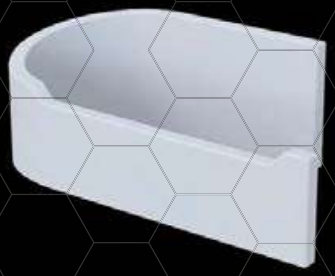

Medida Disponível - *Available size - Medidas disponible - Dimension Disponible:*

Ref. DPR-01 direita - *right - derecha - droite*
A 14,5 - B 7,6 - C 4,7 cm ..... **108,90 €**

Ref. DPR-02 esquerda - *left - izquierda - gauche*
A 14,5 - B 7,6 - C 4,7 cm ..... **108,90 €**

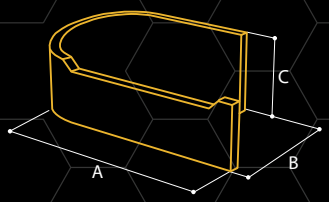

Toalheiro de parede

Wall hung towel rails
Toalleros a pared
Portes Serviette



Medida Disponível - *Available size - Medidas disponible - Dimension Disponible:*

Ref. DTP-01
A 32 - B 7,6 - C 4,7 cm ..... **136,13 €**

Ref. DTP-02
A 45 - B 7,6 - C 4,7 cm ..... **154,28 €**

Ref. DTP-03
A 60 - B 7,6 - C 4,7 cm ..... **172,43 €**

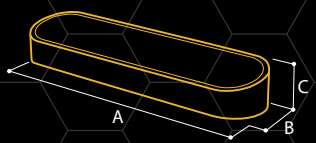

Toalheiro Bidé Parede

Wall hung bidet towel rail
Toallero bidé a pared
Portes Serviette Bidé Mural



Medida Disponível - *Available size - Medidas disponible - Dimension Disponible:*

Ref. DTB-01
A 23 - B 7,6 - C 4,7 cm ..... **99,83 €**

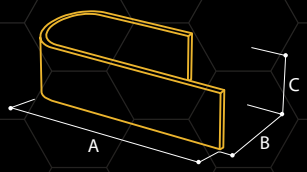









A essência da elegância

- Complemente a sua casa de banho com uma combinação de acessórios que criam um ambiente harmonioso e funcional, adapte ao seu estilo.

La esencia de la elegancia

- Complementa tu baño con una combinación de accesorios que crean un conjunto armonioso y funcional, complementa tu estilo.

The essence of elegance

- Complement your bathroom with a combination of accessories creating a harmonious and functional set complementing your style.

L'essence de l'élégance

- Complétez votre salle de bain avec une combinaison de accessoires qui créent une harmonie et fonctionnel, complétez votre style.

Caixa Linear Lamber
Lineal Lamber Containers
Contenedores Lineal Lamber
Boîtes Lamber

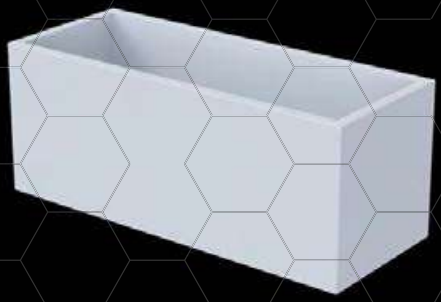

Medida Disponível - *Available size - Medidas disponible - Dimension Disponible:*

Ref. LCD-01 aparafusado - *Screw - atornillar - visser*
A 30 - B 12 - C 12 cm ..... **272,25 €**

Ref. LCD-02 aparafusado - *Screw - atornillar - visser*
A 40 - B 12 - C 12 cm ..... **317,63 €**

Ref. LCD-03 aparafusado - *Screw - atornillar - visser*
A 50 - B 12 - C 12 cm ..... **363,00 €**

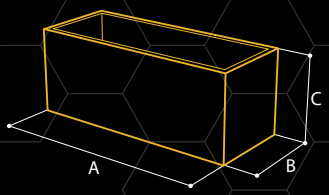

Caixa Linear Lars
Lineal Lars containers
Contenedores Lineal Lars
Boîtes Lars

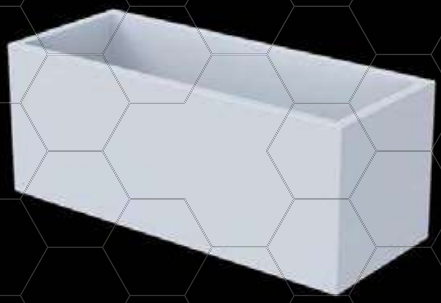

Medida Disponível - *Available size - Medidas disponible - Dimension Disponible:*

Ref. ACD-01
Fixação adesivo 3M / *3M adhesive bonding*
Fijación adhesivo 3M / Fixation adhésive 3M
A 30 - B 12 - C 12 cm ..... **226,88 €**

Ref. ACD-02
Fixação adesivo 3M / *3M adhesive bonding*
Fijación adhesivo 3M / Fixation adhésive 3M
A 40 - B 12 - C 12 cm ..... **272,25 €**

Ref. ACD-03
Fixação adesivo 3M / *3M adhesive bonding*
Fijación adhesivo 3M / Fixation adhésive 3M
A 50 - B 12 - C 12 cm ..... **317,63 €**

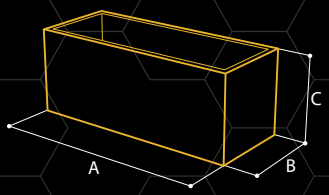

COMPLEMENTOS DE BANHO
Bath Complements - Complementos - Accessoires de bain

Caixa Omara
Omara Containers
Contenedores Omara
Boîtes Omara



Medida Disponível - *Available size - Medidas disponible - Dimension Disponible:*
Ref. CCD-01
Fixação adesivo 3M / *3M adhesive bonding*
3M adhesive bonding / Fixation adhésive 3M
A 30 - B 11,6 - C 9 cm ..... **272,25 €**

Ref. CCP-01 aparafusado - *Screw - atornillar - visser*
A 30 - B 11,6 - C 9 cm ..... **308,55 €**

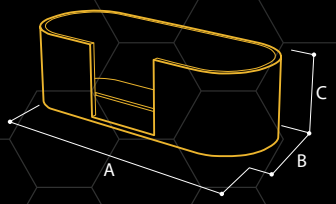

Caixa Diagonal
Dyagonal Containers
Contenedores Dyagonal
Boîte Diagonale



Medida Disponível - *Available size - Medidas disponible - Dimension Disponible:*
Ref. DCD-01
Fixação adesivo 3M / *3M adhesive bonding*
3M adhesive bonding / Fixation adhésive 3M
A 30 - B 11,6 - C 9 cm ..... **317,63 €**

Ref. DCP-01 aparafusado - *Screw - atornillar - visser*
A 30 - B 11,6 - C 9 cm ..... **353,93 €**

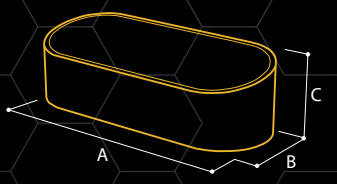

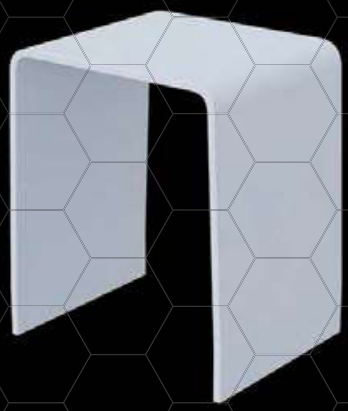

Banco Duche

Shower stool
Banqueta de ducha
Tabouret wc

Medida Disponível - *Available size - Medidas disponible - Dimension Disponible:*

Ref. CBD-01
A 39 - B 31 - C 45 cm ..... **462,83 €**

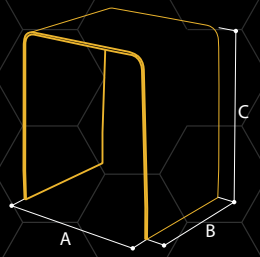



Banco Duche

Shower benches
Banqueta de ducha
Tabouret wc

Medida Disponível - *Available size - Medidas disponible - Dimension Disponible:*

Ref. CTB-01
A 39 - B 25 - C 45 cm ..... **462,83 €**

Ref. CTB-02
A 39 - B 25 - C 35 cm ..... **462,83 €**

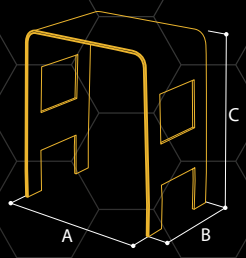

COMPLEMENTOS DE BANHO
Bath Complements - Complementos - Accessoires de bain

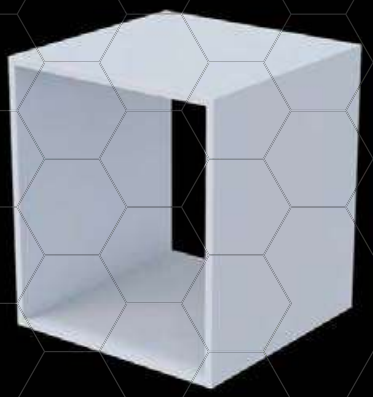

Banco Duche
Shower stool
Banqueta de ducha
Tabouret wc

Medida Disponível - *Available size - Medidas disponible - Dimension Disponible:*

Ref. LBC-01

A 35 - B 35 - C 40 cm ..... **535,43 €**

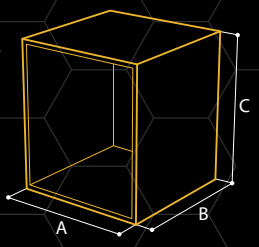

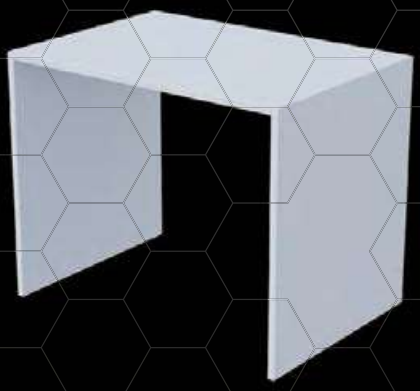

Banco Duche
Shower benches
Banqueta de ducha
Tabouret wc

Medida Disponível - *Available size - Medidas disponible - Dimension Disponible:*

Ref. LBL-01

A 50 - B 35 - C 40 cm ..... **480,98 €**

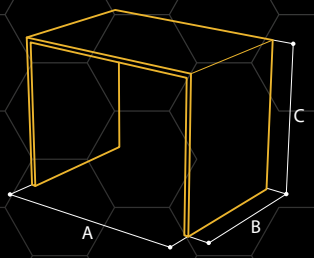

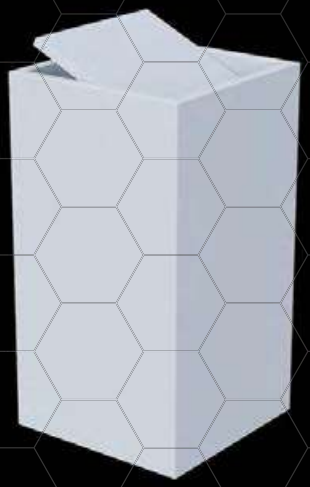

Balde com tampa Basculante

Litter bins with hinged lid
Papeleras con tapa basculante
Poubelles wc

Medida Disponível - *Available size - Medidas disponible - Dimension Disponible:*

Ref. LPT-01
A 19 - B 19 - C 25 cm ..... **462,83 €**

Ref. LPT-02
A 19 - B 19 - C 35 cm ..... **508,20 €**

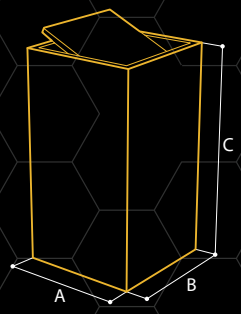

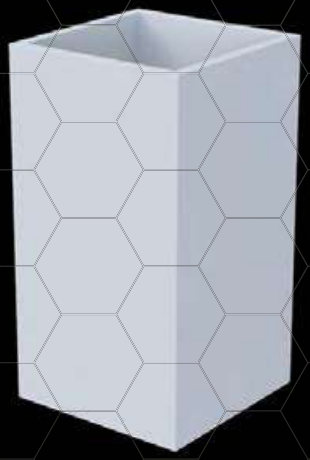

Balde Duche

Litter bins without lid
Papeleras sin tapa
Poubelles wc

Medida Disponível - *Available size - Medidas disponible - Dimension Disponible:*

Ref. LPA-01
A 19 - B 19 - C 25 cm ..... **381,15 €**

Ref. LPA-02
A 19 - B 19 - C 35 cm ..... **435,60 €**

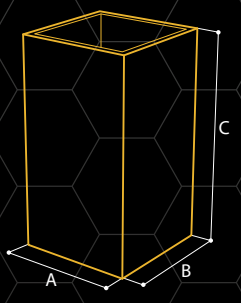

COMPLEMENTOS DE BANHO
Bath Complements - Complementos - Accessoires de bain

Bandeja
Trays
Bandejas
Plateau WC



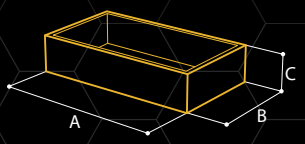

Medida Disponível - *Available size - Medidas disponible - Dimension Disponible:*

Ref. LBJ-01
A 24 - B 12 - C 4 cm ..... **172,43 €**
Ref. LBJ-02
A 20 - B 15 - C 4 cm ..... **172,43 €**

Ref. LBJ-03
A 19 - B 19 - C 4 cm ..... **172,43 €**
Ref. LBJ-04
A 18 - B 10 - C 4 cm ..... **172,43 €**

Caixa Porta Kleenex
Kleenex-holder box
Caja porta-kleenex
Boîte à Mouchoirs

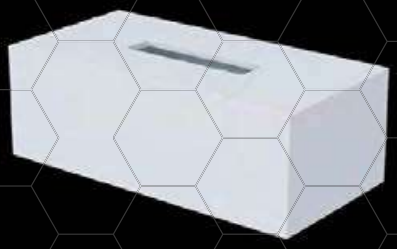

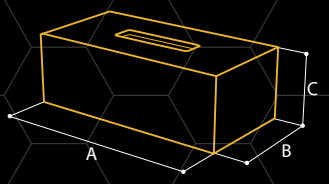

Medida Disponível - *Available size - Medidas disponible - Dimension Disponible:*

Ref. LTK-01
A 26 - B 13 - C 9 cm ..... **199,65 €**

Conjunto Bandeja + Caixa Porta Kleenex
Tray + Kleenex box set
Conjunto bandeja + caja porta-kleenex
Plateau WC + Boîte à Mouchoirs



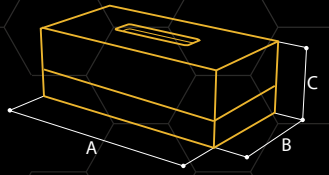

Medida Disponível - *Available size - Medidas disponible - Dimension Disponible:*

Ref. LCK-01
A 27,5 - B 14,5 - C 10 cm ..... **344,85 €**

Pictogramas
Pictograms
Pictogramas
Pictogrammes



Medida Disponível - *Available size - Medidas disponible - Dimension Disponible:*

Ref. LSH-01 Homem - *Man - Hombre - Homme*
A 6 - B 12 cm ..... **81,68 €**

Ref. LSM-01 Mulher - *Woman - Mujer - Femmes*
A 6 - B 12 cm ..... **81,68 €**

Ref. LSV-01 Deficiente - *Handicapped - Minusvalía - Handicapé*
A 8 - B 10 cm ..... **81,68 €**

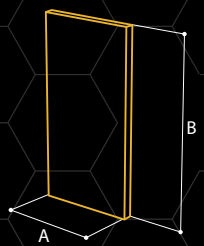

Estrado de Duche
Shower trays
Tarimas de duchas
Caillebotis Douche

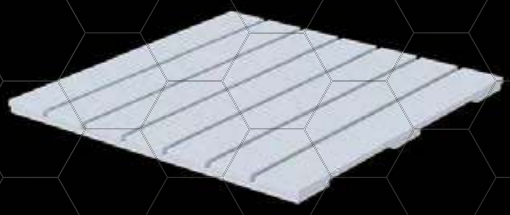

Medida Disponível - *Available size - Medidas disponible - Dimension Disponible:*

Ref. LTR-01
A 60 - B 60 - C 2,4 cm ..... **535,43 €**
Ref. LTR-02
A 70 - B 70 - C 2,4 cm ..... **580,80 €**

Ref. LTR-03
A 80 - B 80 - C 2,4 cm ..... **626,18 €**
Ref. LTR-04
A 90 - B 90 - C 2,4 cm ..... **716,93 €**

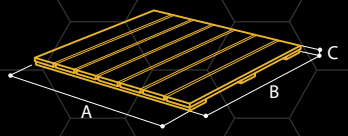

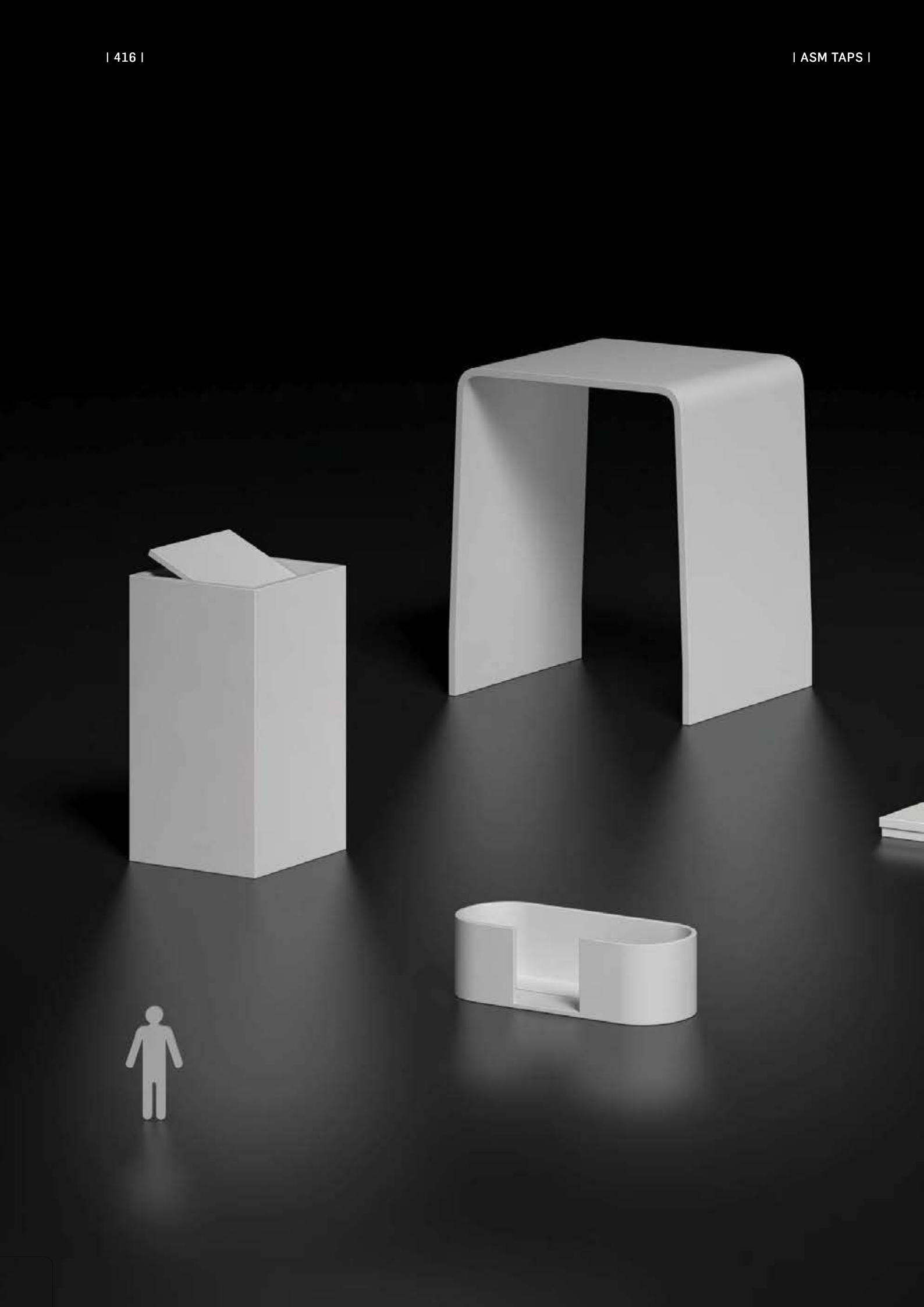

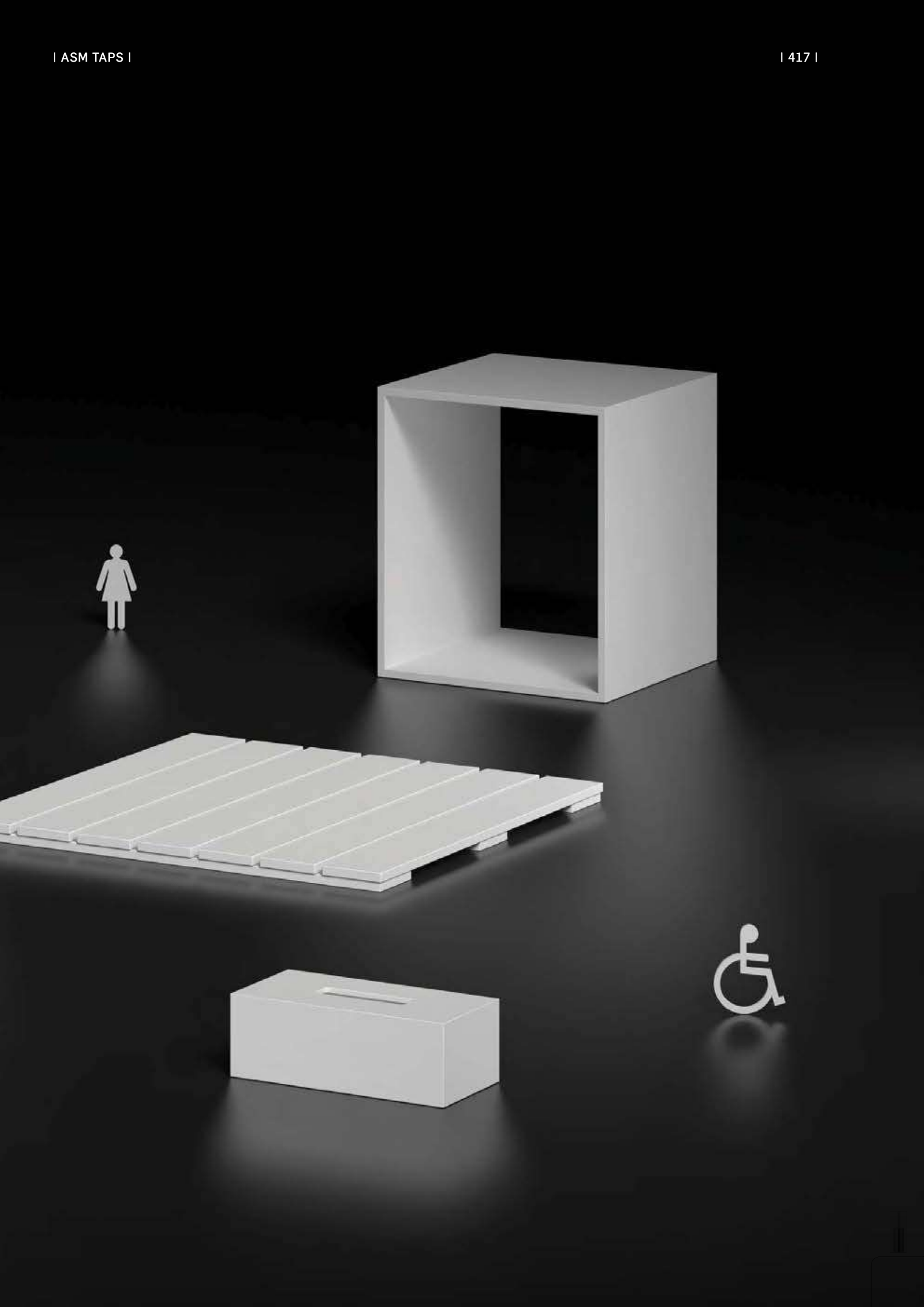

DESENHOS TÉCNICOS

TECHNICAL DRAWINGS | DESSINS TECHNIQUES | DEBUJOS TÉCNICOS

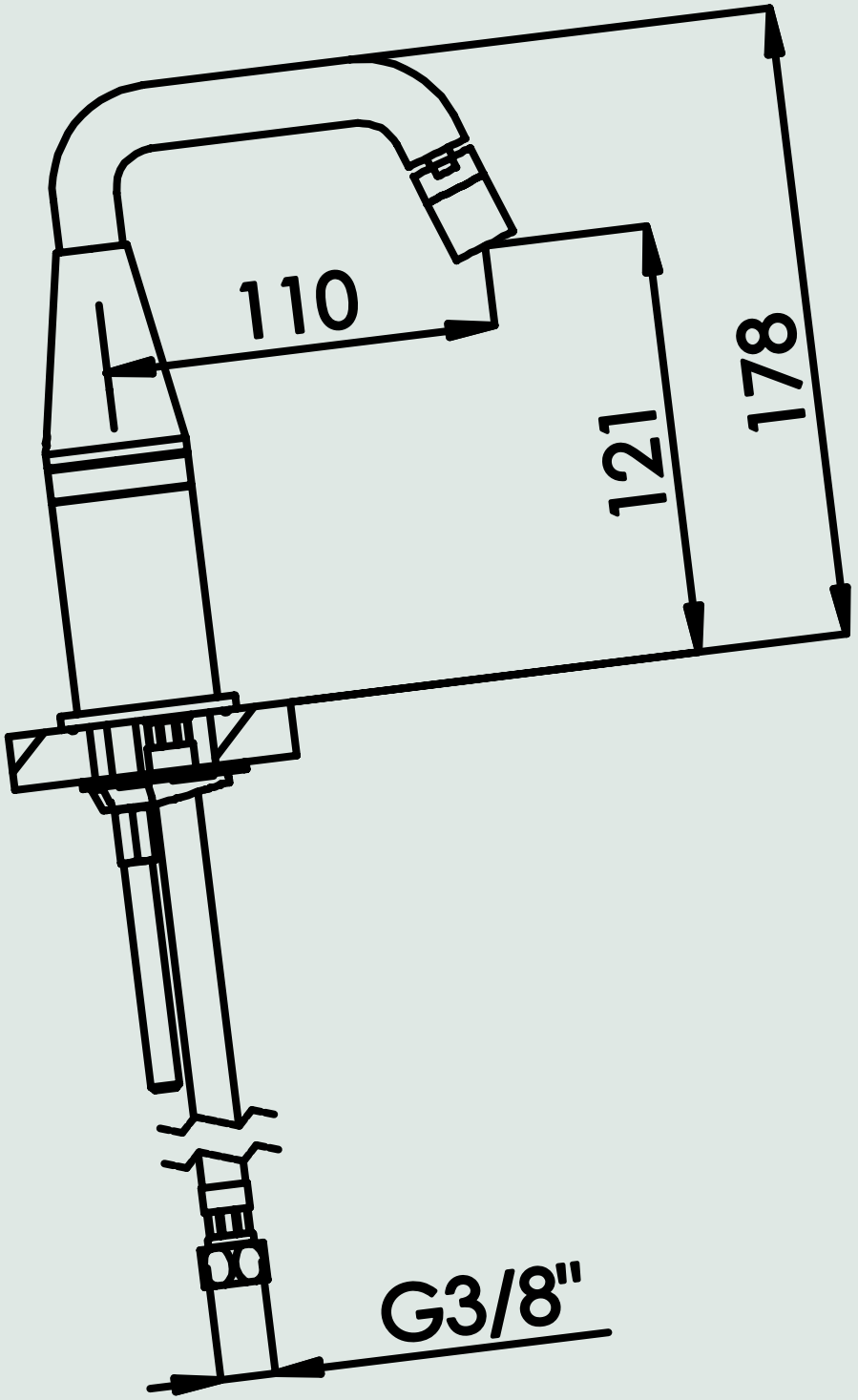
110
121
178
G3/8"

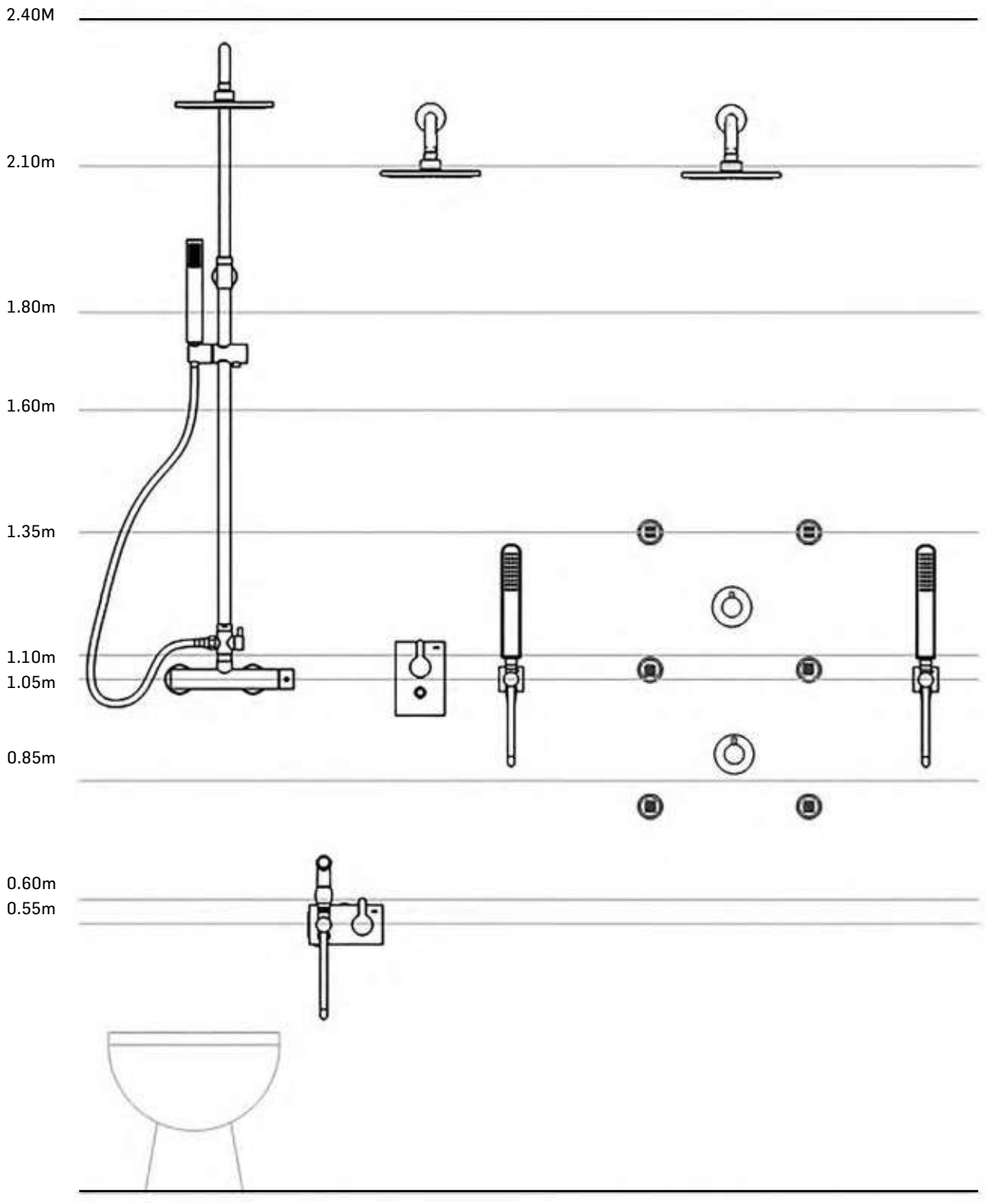
2.40M
2.10m
1.80m
1.60m
1.35m
1.10m
1.05m
0.85m
0.60m
0.55m

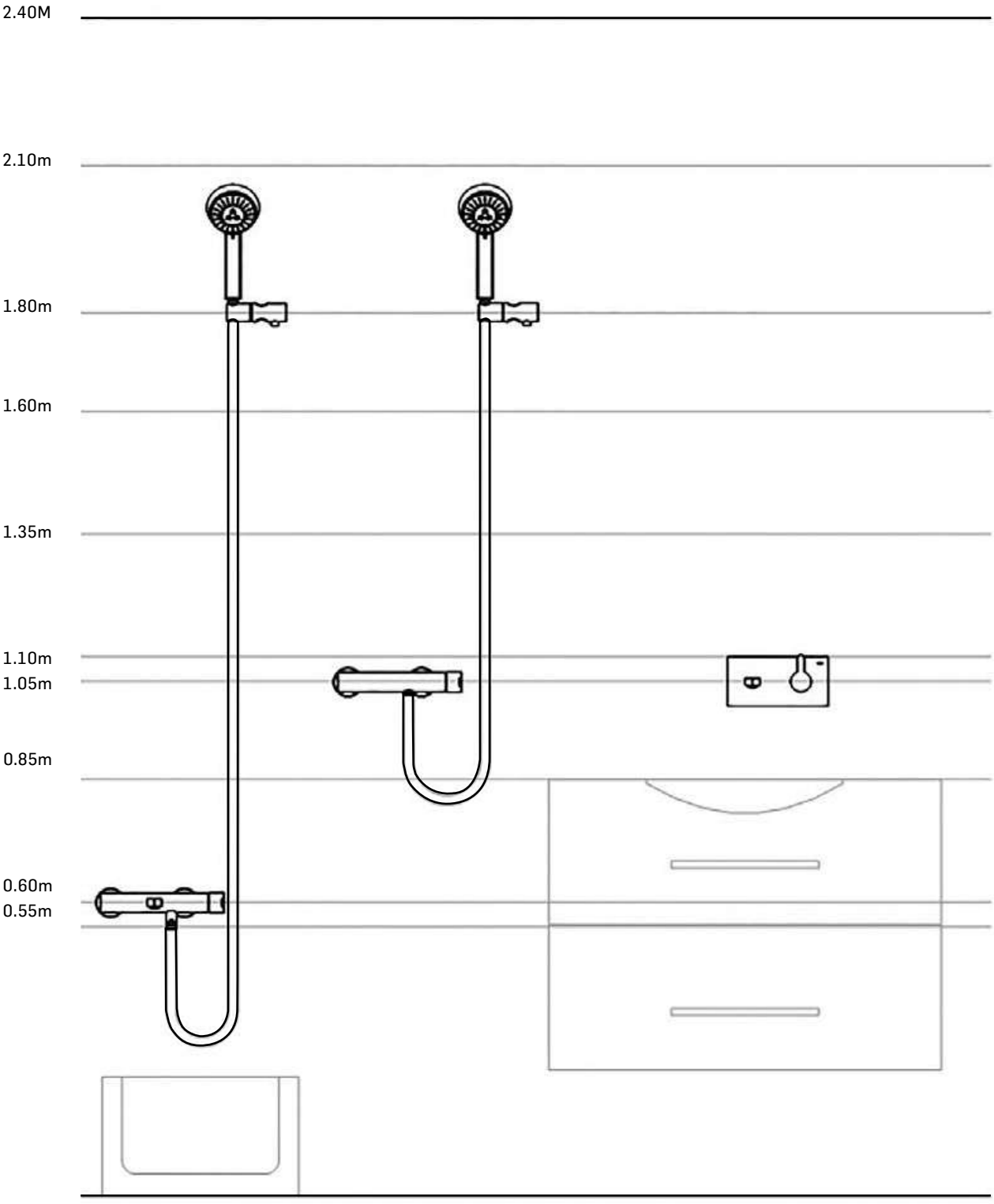
2.40M
2.10m
1.80m
1.60m
1.35m
1.10m
1.05m
0.85m
0.60m
0.55m

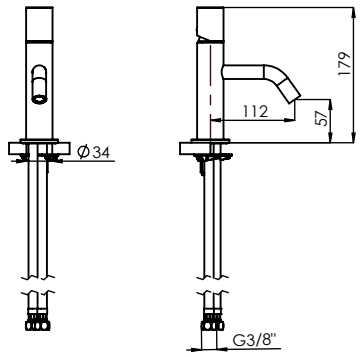

ref.: LUX010 ESC. 1:10

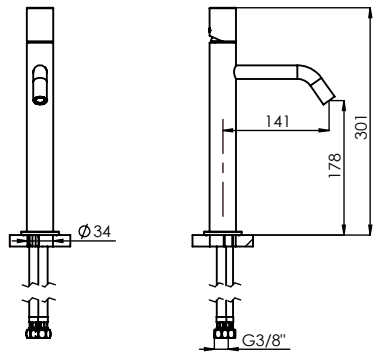

ref.: LUX050 ESC. 1:10

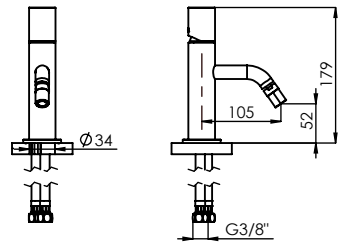

ref.: LUX020 ESC. 1:10

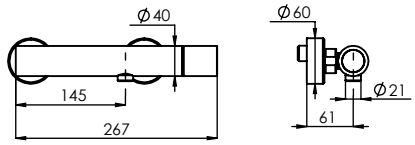

ref.: LUX030 ESC. 1:10

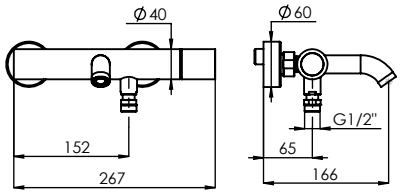

ref.: LUX040 ESC. 1:10

With BOXASM

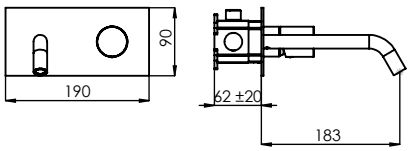

ref.: LUX070 ESC. 1:10

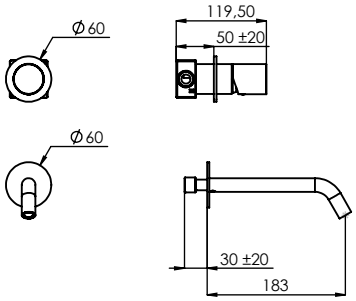

ref.: LUX070A ESC. 1:10

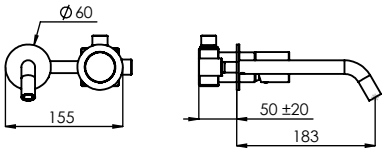

ref.: LUX070C ESC. 1:10

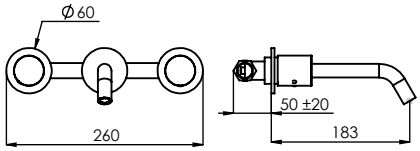

ref.: LUX070C1 ESC. 1:10

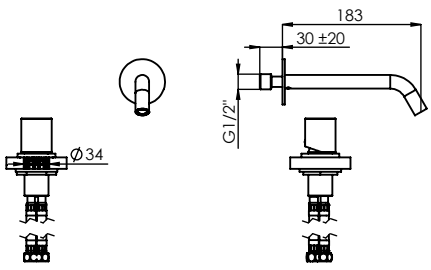

ref.: LUX100 ESC. 1:10

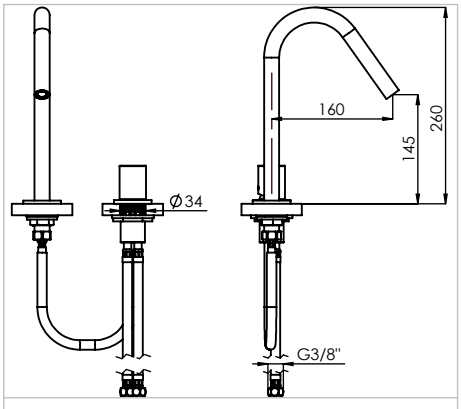

ref.: LUX016 ESC. 1:10

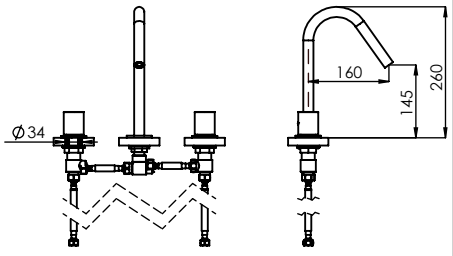

ref.: LUX070B ESC. 1:15

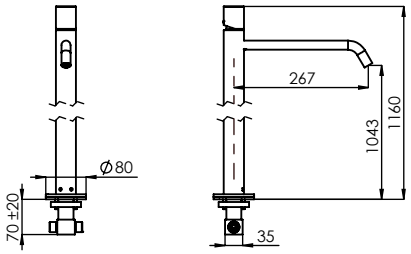

ref.: LUX150 ESC. 1:15

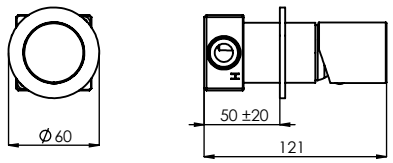

ref.: LUX090 ESC. 1:5

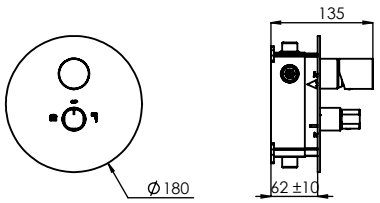

ref.: LUX080 ESC. 1:10

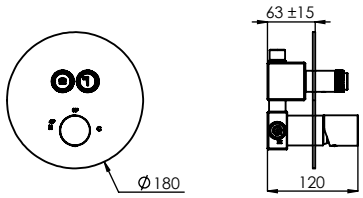

ref.: LUX080B2 ESC. 1:10

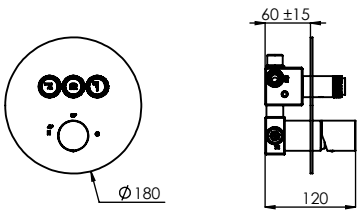

ref.: LUX090B3 ESC. 1:10

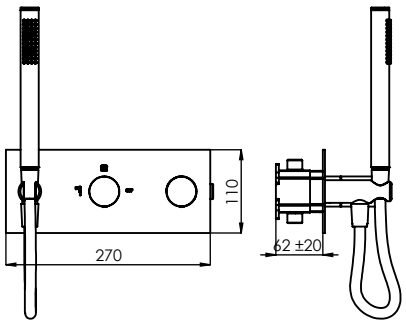

ref.: LUX090C ESC. 1:10

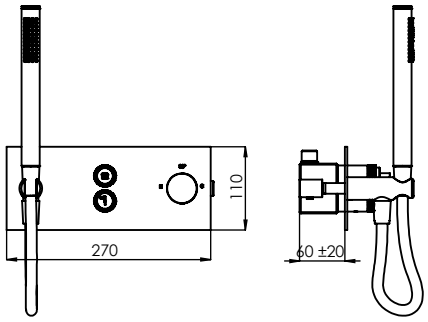

ref.: LUX090CB2 ESC. 1:10

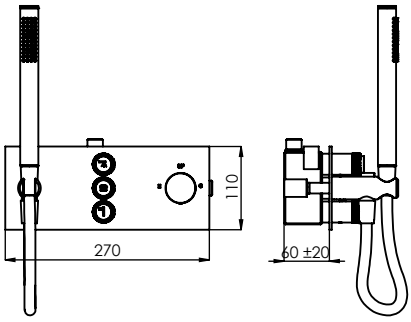

ref.: LUX090CB3 ESC. 1:10

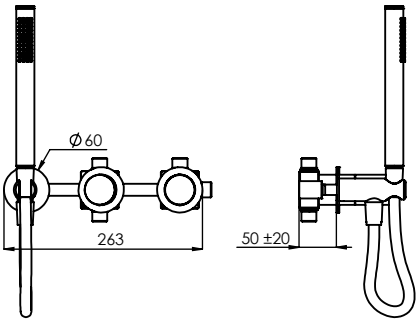

ref.: LUX090C1 ESC. 1:10

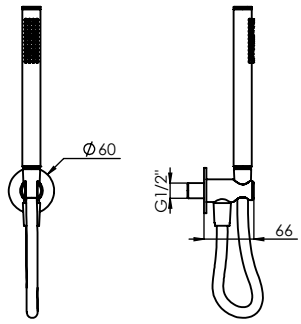

ref.: LUX130 ESC. 1:10

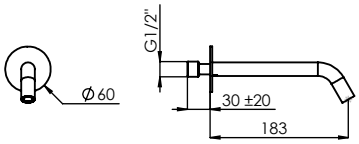

ref.: LUX100A ESC. 1:10

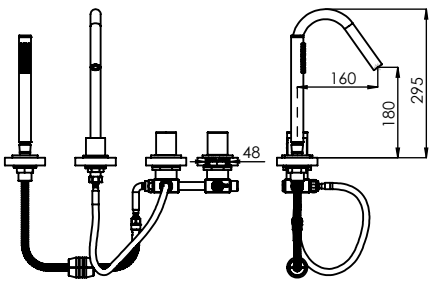

ref.: LUX110 ESC. 1:15

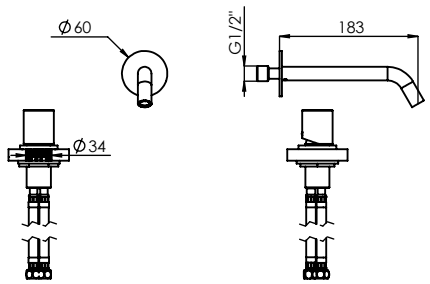

ref.: LUX100 ESC. 1:10

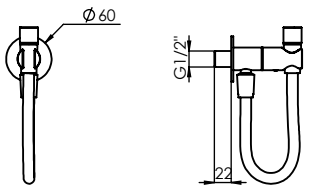

ref.: LUX120A1 ESC. 1:10

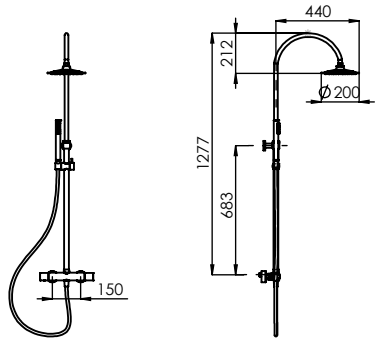

ref.: LUX140 ESC. 1:40

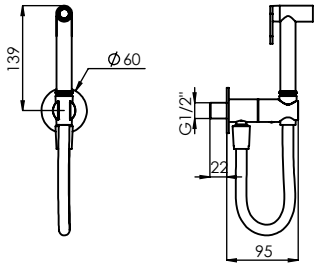

ref.: LUX120A ESC. 1:10

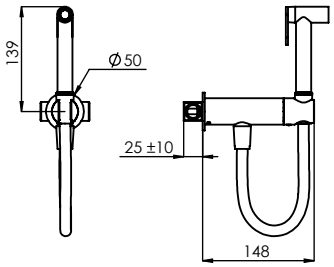

ref.: LUX120 ESC. 1:10

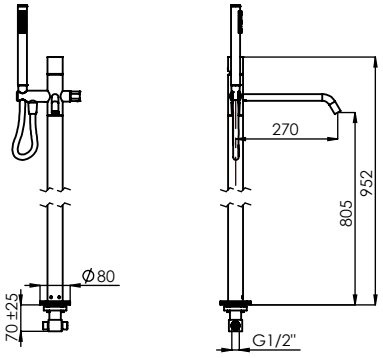

ref.: LUX155 ESC. 1:10

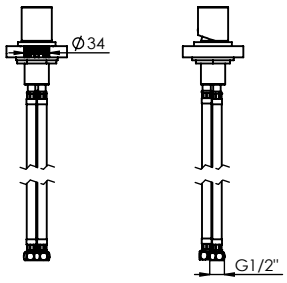

ref.: LUX110A ESC. 1:10

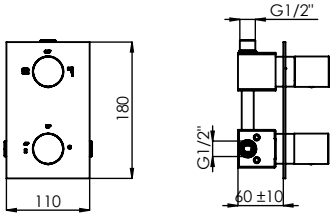

ref.: TERCLUX080 ESC. 1:10

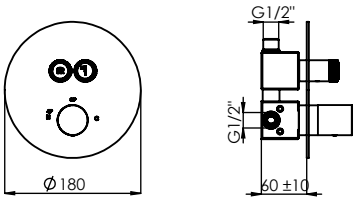

ref.: TERCLUX080B2 ESC. 1:10

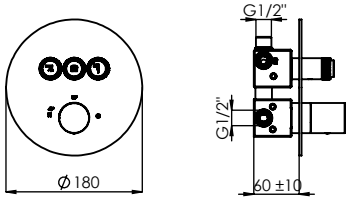

ref.: TERCLUX090B3 ESC. 1:10

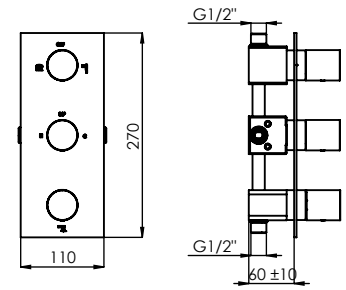

ref.: TERCLUX090A ESC. 1:10

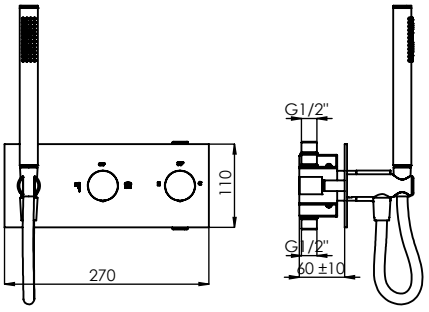

ref.: TERCLUX090C ESC. 1:10

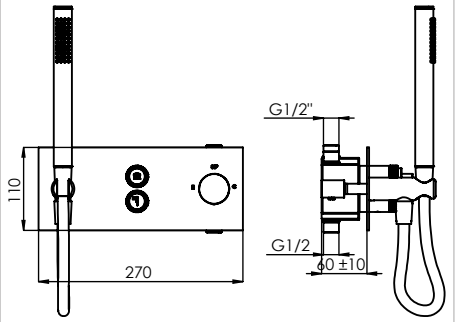

ref.: TERCLUX090CB2 ESC. 1:10

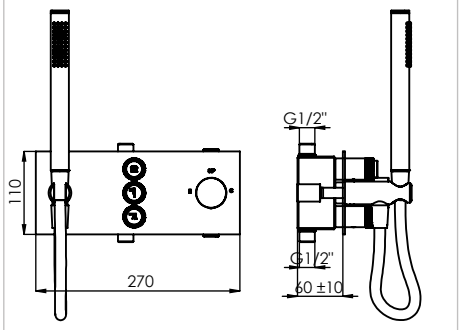

ref.: TERCLUX090CB3 ESC. 1:10

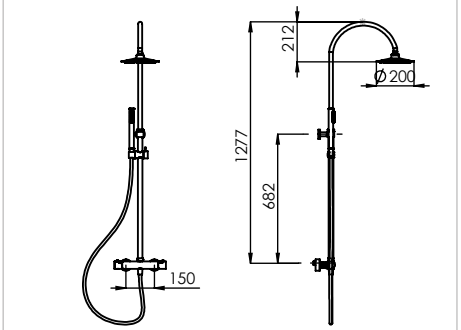

ref.: TERCLUX140 ESC. 1:40

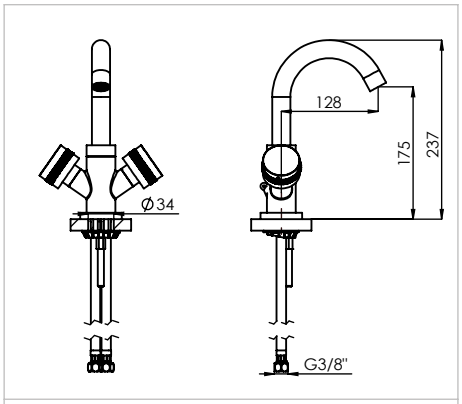

ref.: BOLD010 ESC. 1:10

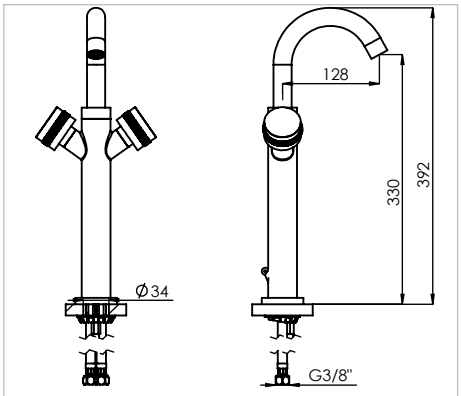

ref.: BOLD050 ESC. 1:10

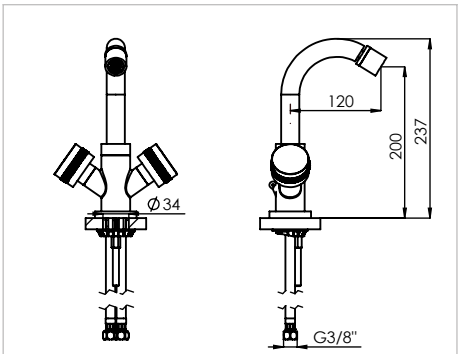

ref.: BOLD020 ESC. 1:10

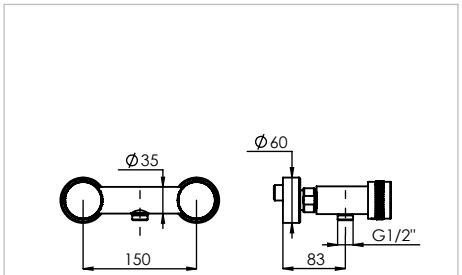

ref.: BOLD030 ESC. 1:10

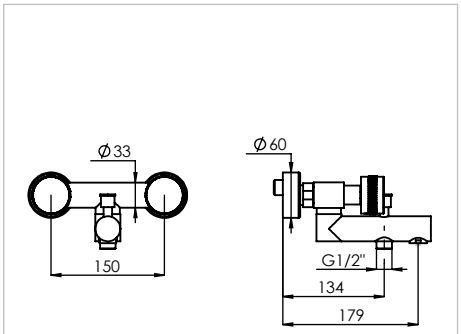

ref.: BOLD040 ESC. 1:10

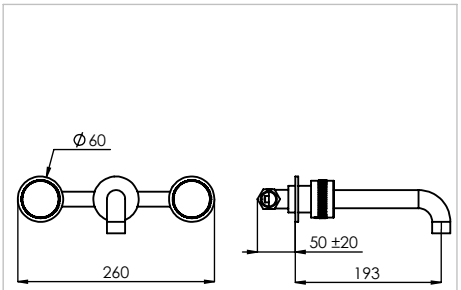

ref.: BOLD070 ESC. 1:10

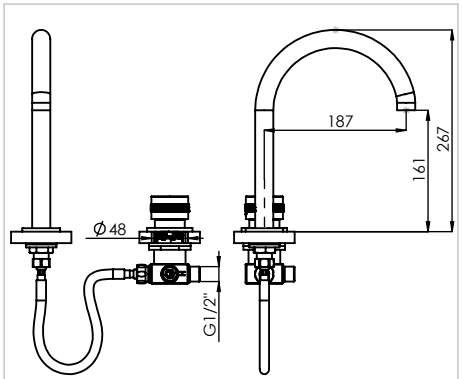

ref.: BOLD016 ESC. 1:10

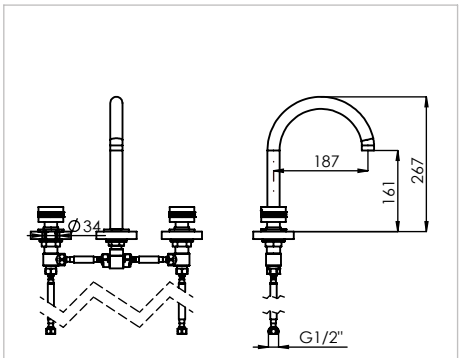

ref.: BOLD070B ESC. 1:15

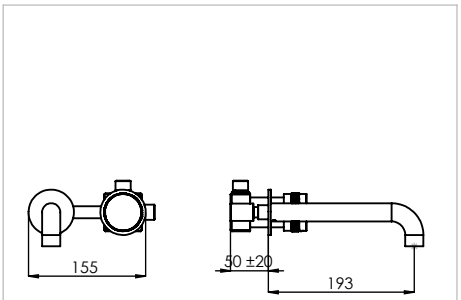

ref.: BOLD070C ESC. 1:10

With BOXASM

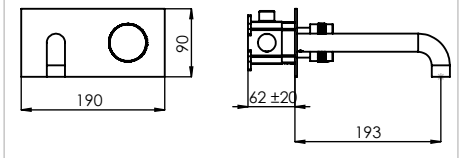

ref.: BOLD070A ESC. 1:10

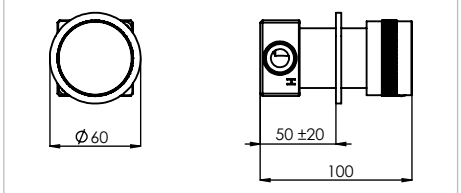

ref.: BOLD090 ESC. 1:5

With BOXASM

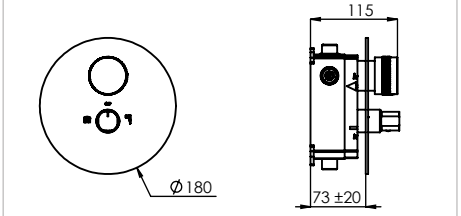

ref.: BOLD080 ESC. 1:10

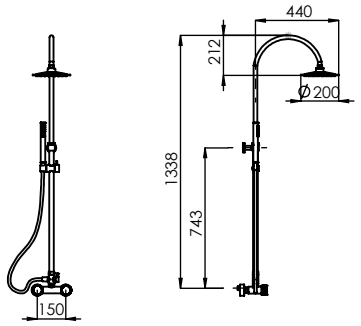

ref.: BOLD140 ESC. 1:40

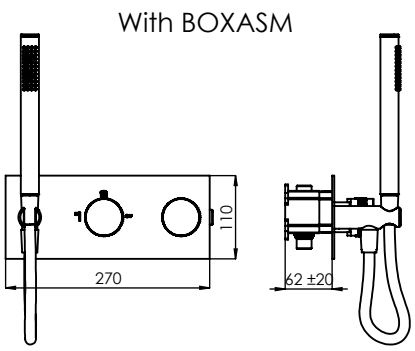

ref.: BOLD090C ESC. 1:10

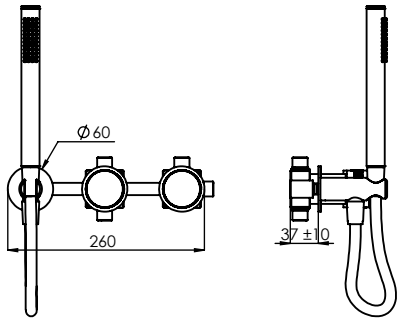

ref.: BOLD090C1 ESC. 1:10

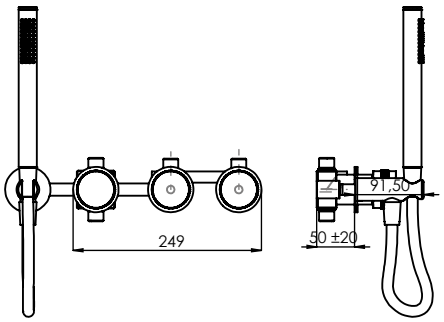

ref.: BOLD090D ESC. 1:10

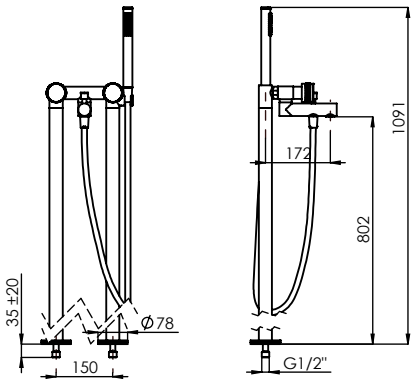

ref.: BOLD155 ESC. 1:20

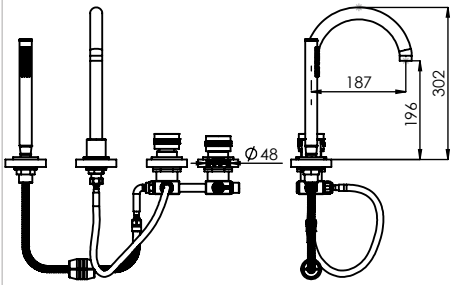

ref.: BOLD110 ESC. 1:15

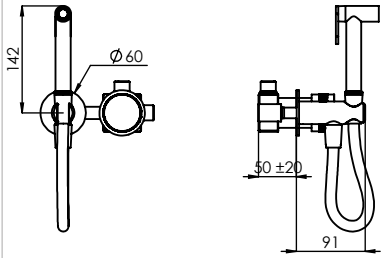

ref.: BOLD120 ESC. 1:10

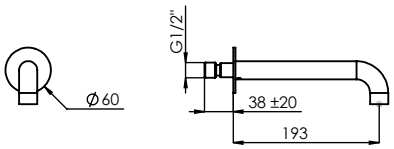

ref.: BOLD100A ESC. 1:10

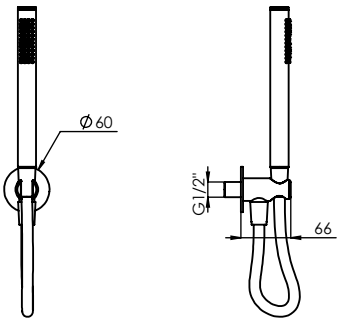

ref.: BOLD130 ESC. 1:10

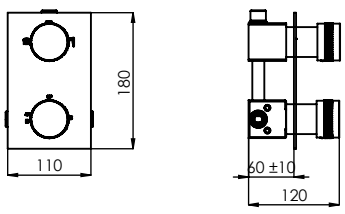

ref.: TERCBOLD080 ESC. 1:10

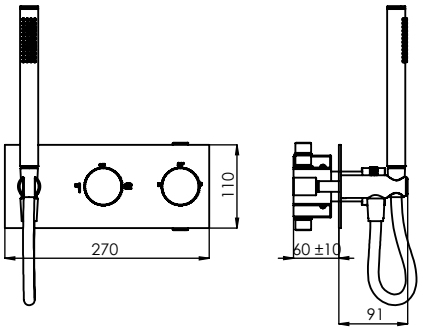

ref.: TERCBOLD090C ESC. 1:10

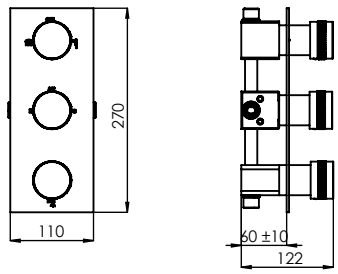

ref.: TERCBOLD090A ESC. 1:10

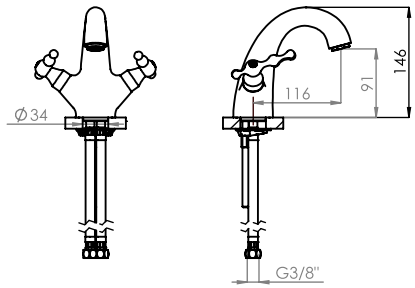

ref.: EL010 ESC. 1:10

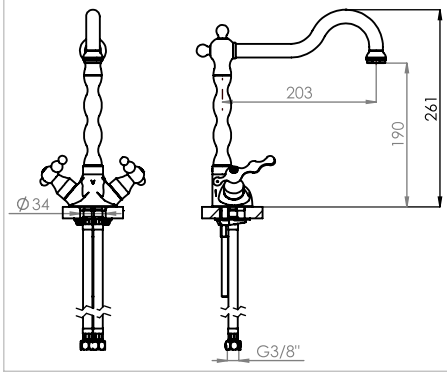

ref.: EL050 ESC. 1:10

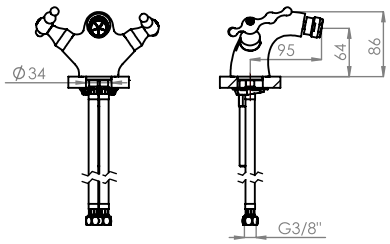

ref.: EL020 ESC. 1:10

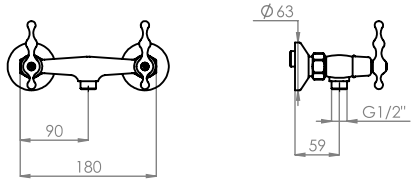

ref.: EL030 ESC. 1:10

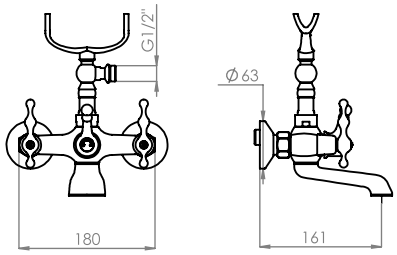

ref.: EL040 ESC. 1:10

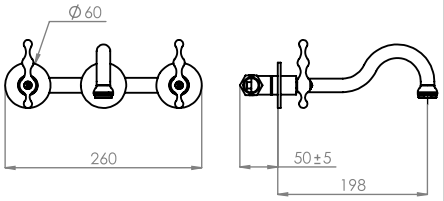

ref.: EL070 ESC. 1:10

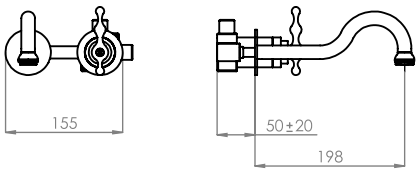

ref.: EL070C ESC. 1:10

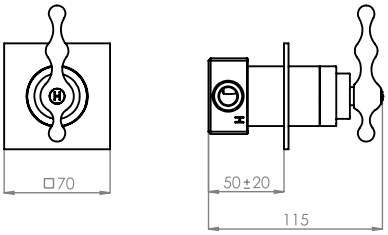

ref.: EL090 ESC. 1:10

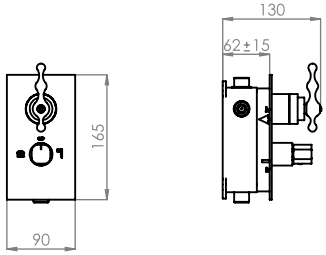

ref.: EL080 ESC. 1:10

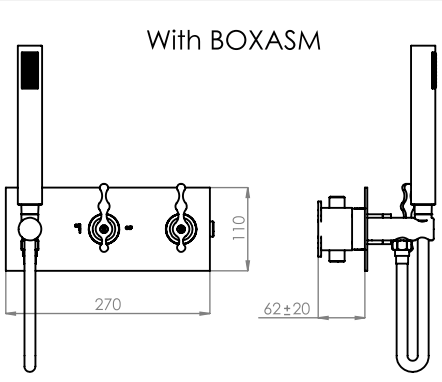

ref.: EL090C ESC. 1:10

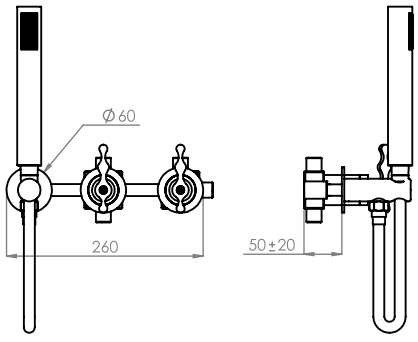

ref.: EL090C1 ESC. 1:10

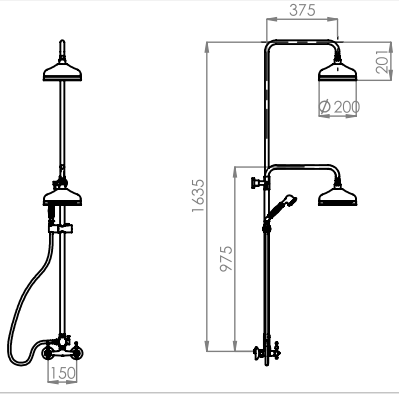

ref.: EL140 ESC. 1:40

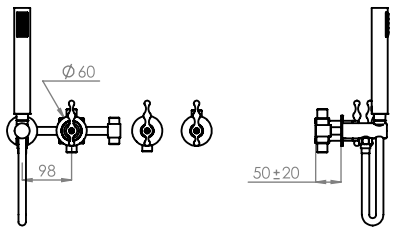

ref.: EL090D ESC. 1:15

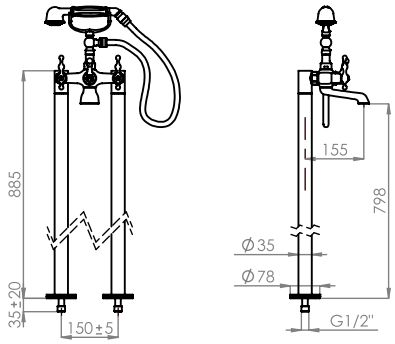

ref.:EL155 ESC. 1:20

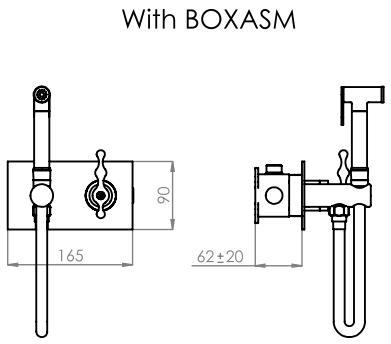

ref.: EL120 ESC. 1:10

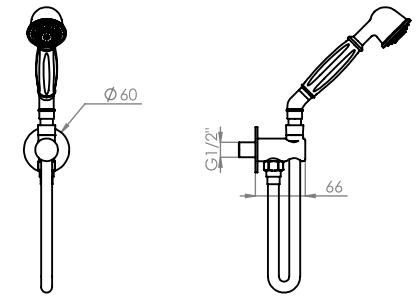

ref.: EL130 ESC. 1:10

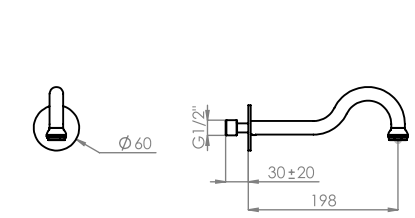

ref.: EL100A ESC. 1:10

CRUZETA

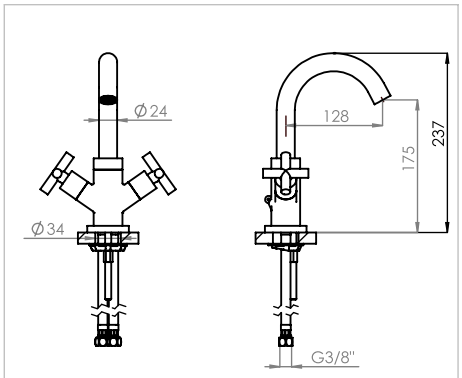

ref.: CZ010 ESC. 1:10

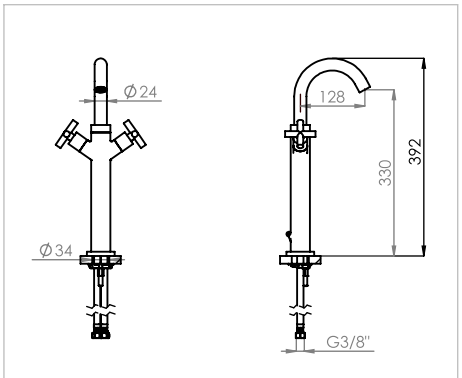

ref.: CZ050 ESC. 1:15

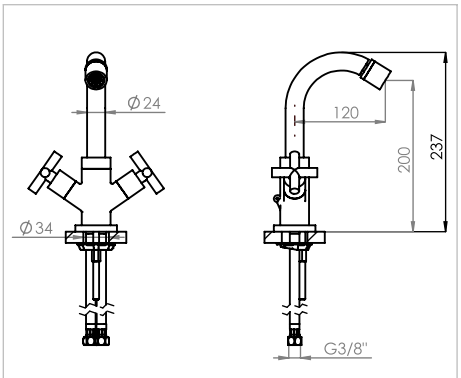

ref.: CZ020 ESC. 1:10

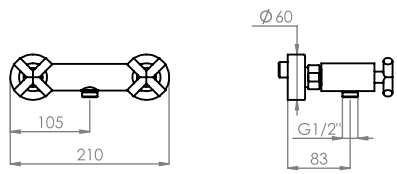

ref.: CZ030 ESC. 1:10

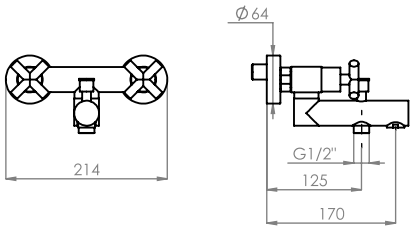

ref.: CZ040 ESC. 1:10

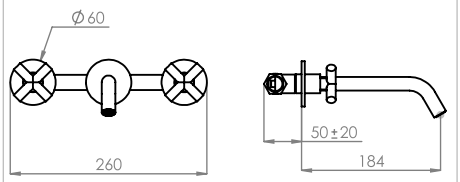

ref.: CZ070 ESC. 1:10

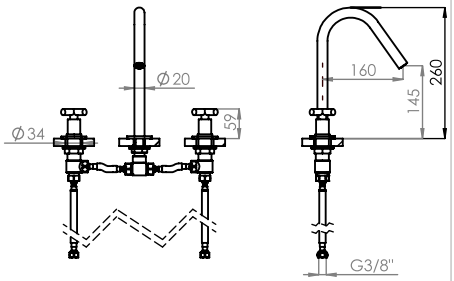

ref.: CZ070B ESC. 1:15

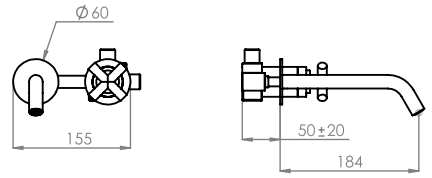

ref.: CZ070C ESC. 1:10

With BOXASM

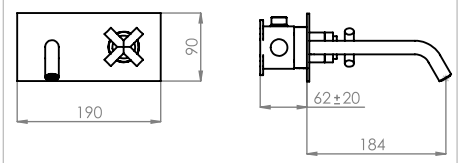

ref.: CZ070A ESC. 1:10

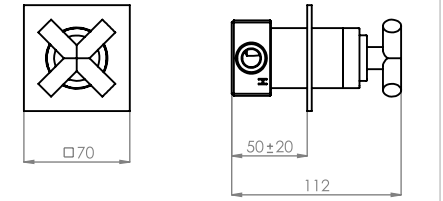

ref.: CZ090 ESC. 1:5

With BOXASM

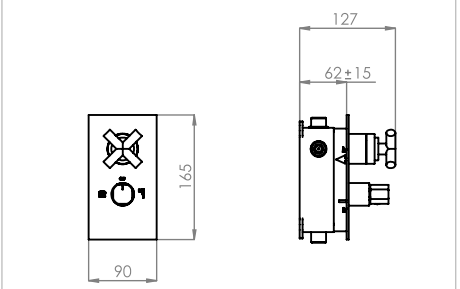

ref.: CZ080 ESC. 1:10

With BOXASM

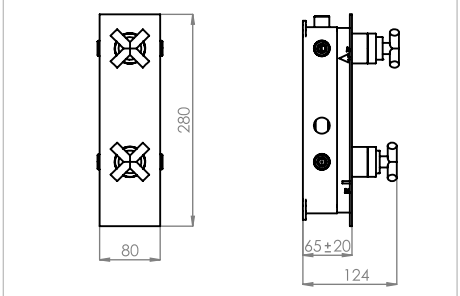

ref.: CZ090A ESC. 1:10

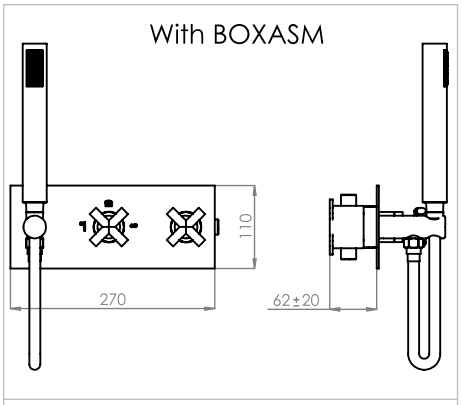

ref.: CZ090C ESC. 1:10

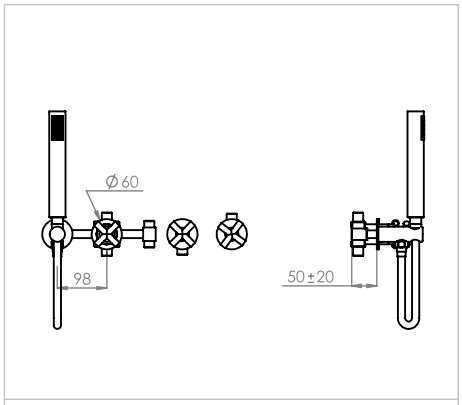

ref.: CZ090D ESC. 1:15

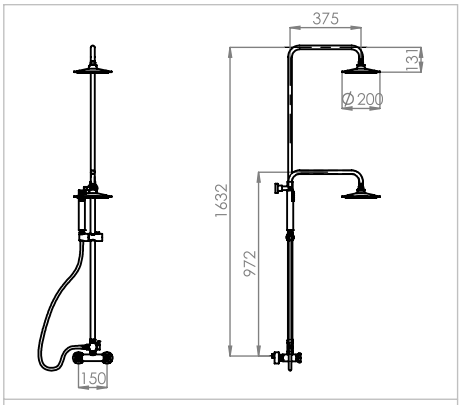

ref.: CZ140 ESC. 1:40

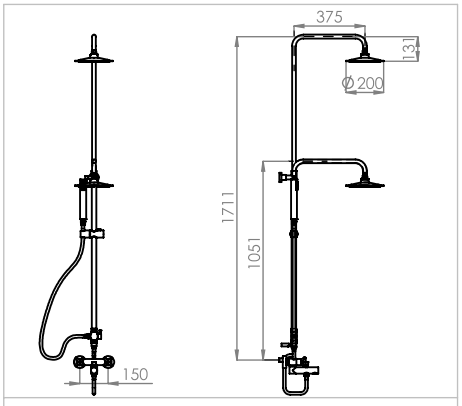

ref.: CZ145 ESC. 1:40

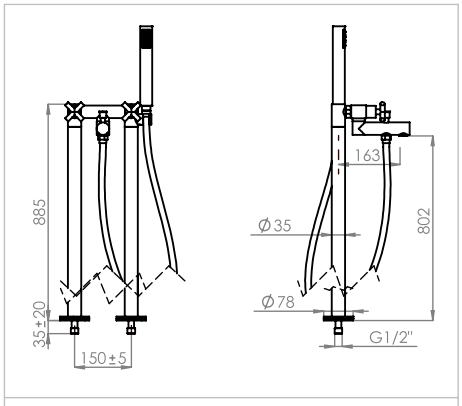

ref.: CZ155 ESC. 1:20

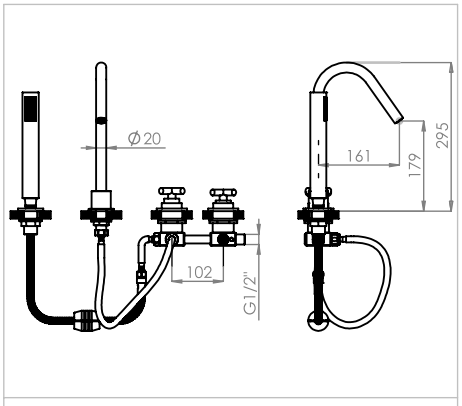

ref.: CZ110 ESC. 1:15

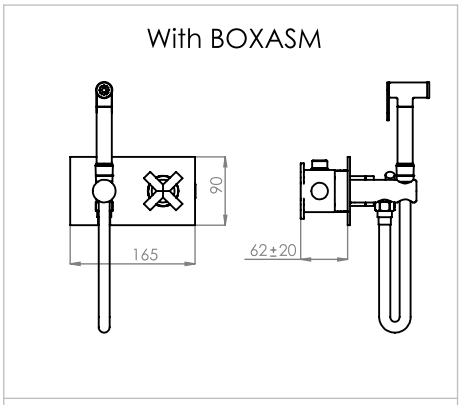

ref.: CZ120 ESC. 1:10

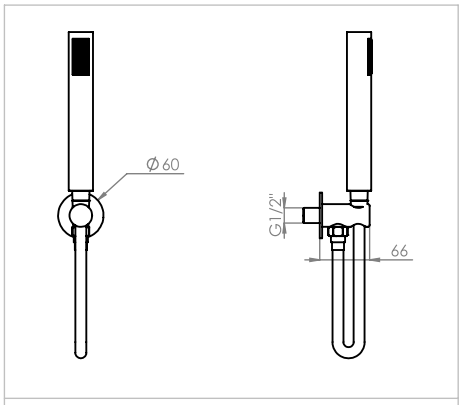

ref.: CZ130 ESC. 1:10

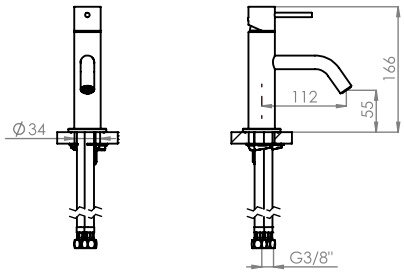

ref.: SLIMASM010 ESC. 1:10

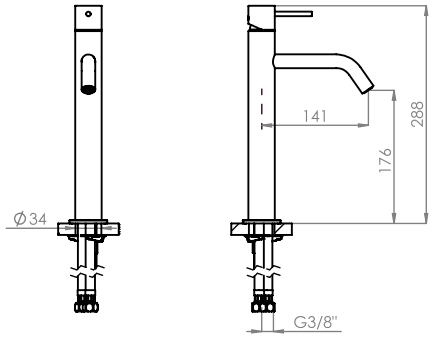

ref.: SLIMASM050 ESC. 1:10

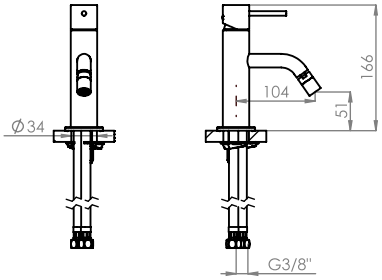

ref.: SLIMASM020 ESC. 1:10

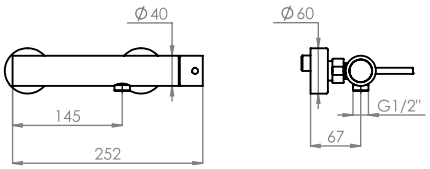

ref.: SLIMASM030 ESC. 1:10

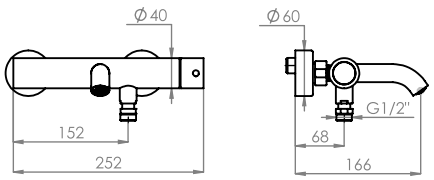

ref.: SLIMASM040 ESC. 1:10

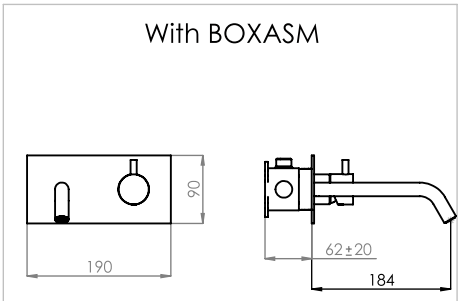

ref.: SLIMASM070 ESC. 1:10

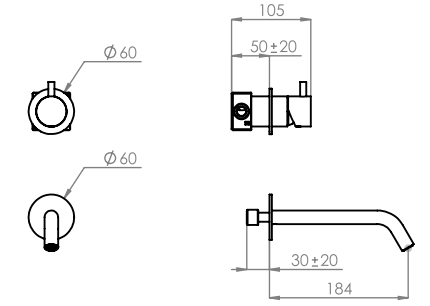

ref.: SLIMASM070A ESC. 1:10

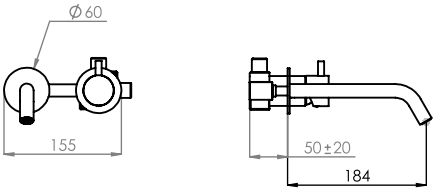

ref.: SLIMASM070C ESC. 1:10

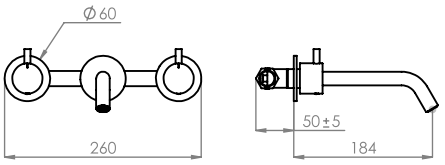

ref.: SLIMASM070C1 ESC. 1:10

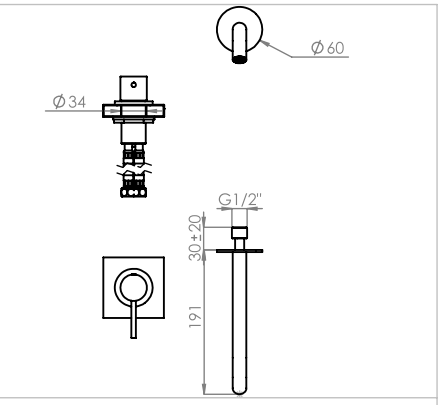

ref.: SLIMASM100 ESC. 1:10

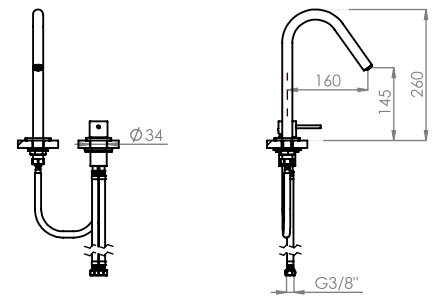

ref.: SLIMASM016 ESC. 1:15

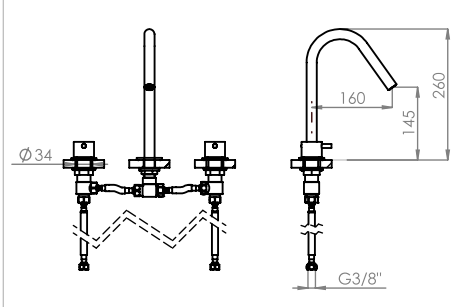

ref.: SLIMASM070B ESC. 1:15

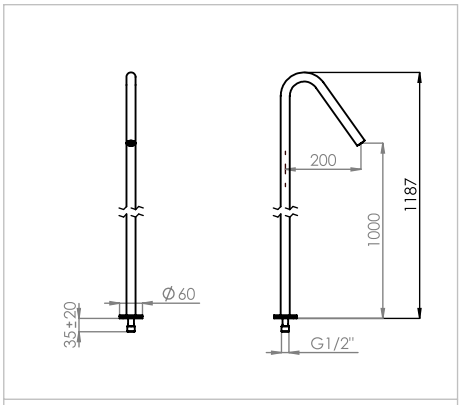

ref.: SLIMASM150 ESC. 1:20

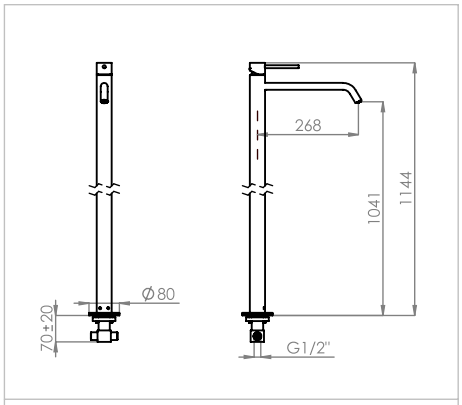

ref.: SLIMASM150A ESC. 1:20

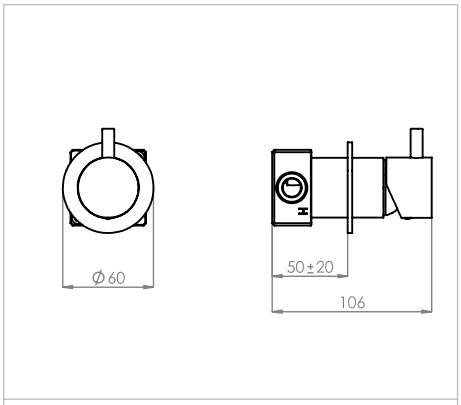

ref.: SLIMASM090 ESC. 1:5

With BOXASM

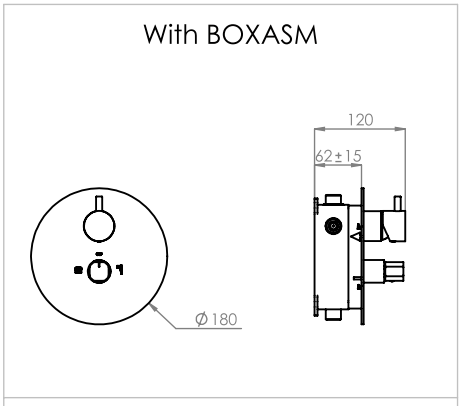

ref.: SLIMASM080 ESC. 1:10

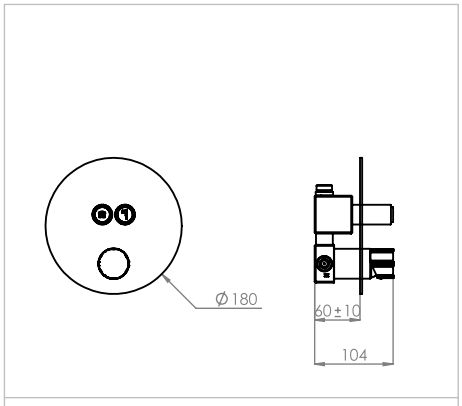

ref.: SLIMASM080B2 ESC. 1:10

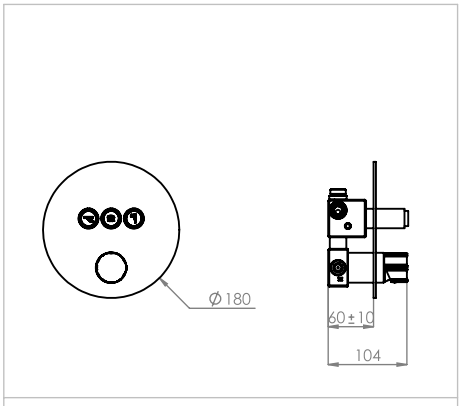

ref.: SLIMASM090B3 ESC. 1:10

With BOXASM

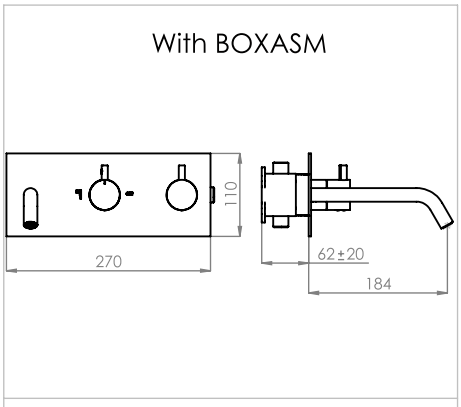

ref.: SLIMASM090CB ESC. 1:10

With BOXASM

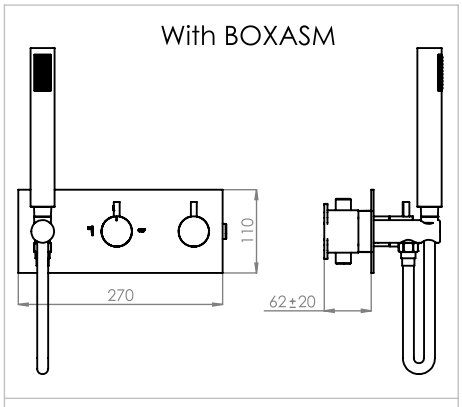

ref.: SLIMASM090C ESC. 1:10

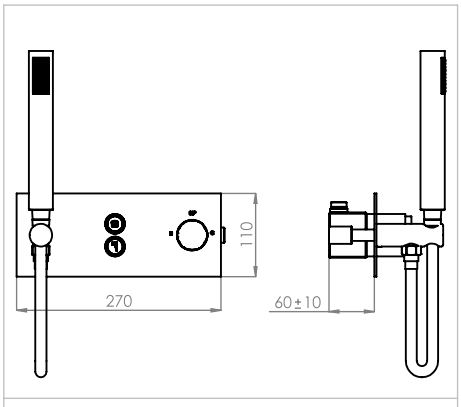

ref.: SLIMASM090CB2 ESC. 1:10

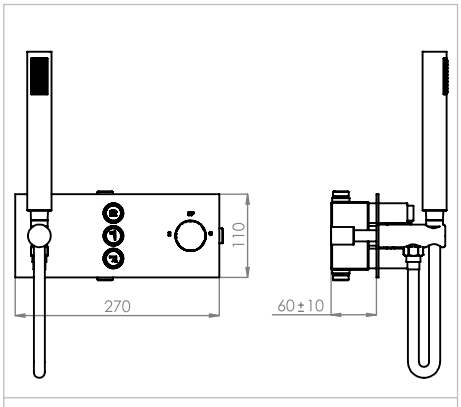

ref.: SLIMASM090CB3 ESC. 1:10

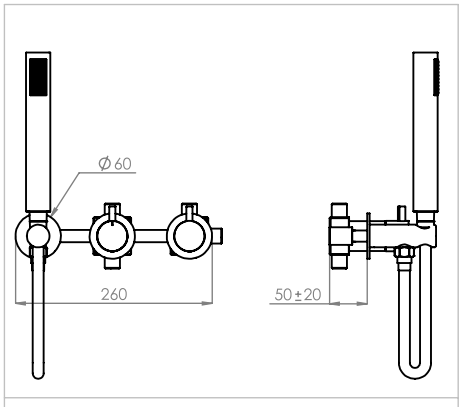

ref.: SLIMASM090C1 ESC. 1:10

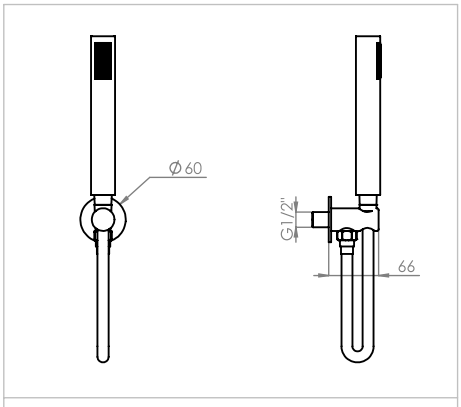

ref.: SLIMASM130 ESC. 1:10

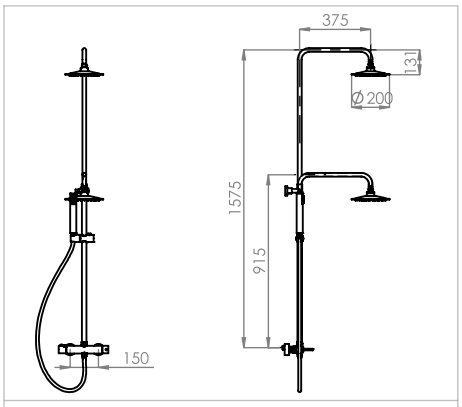

ref.: SLIMASM140ECO ESC. 1:40

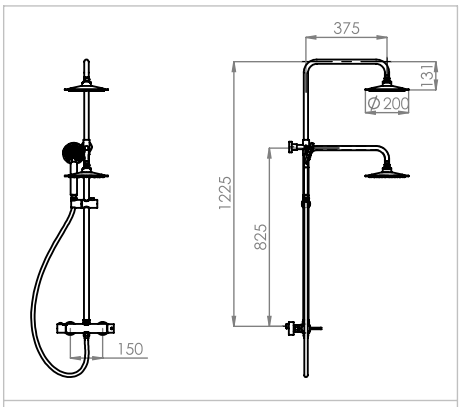

ref.: SLIMASM140ECOPR ESC. 1:35

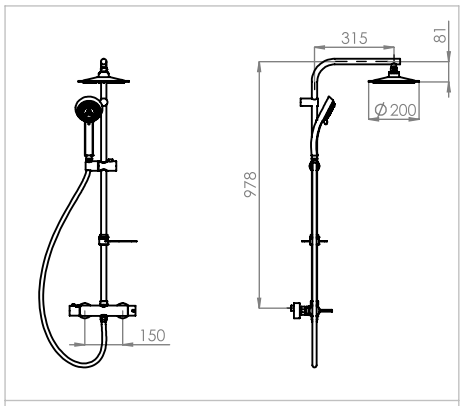

ref.: SLIMASM140AECO ESC. 1:30

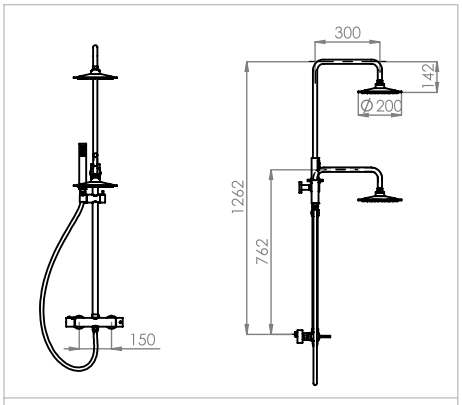

ref.: SLIMASM140 ESC. 1:35

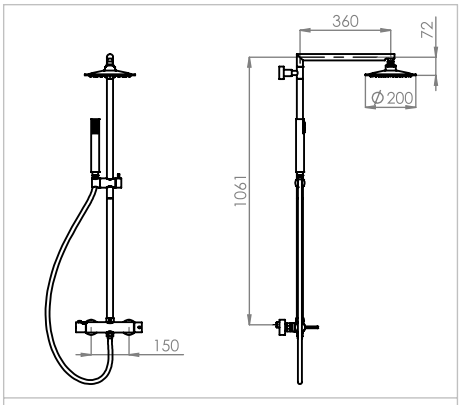

ref.: SLIMASM140A ESC. 1:30

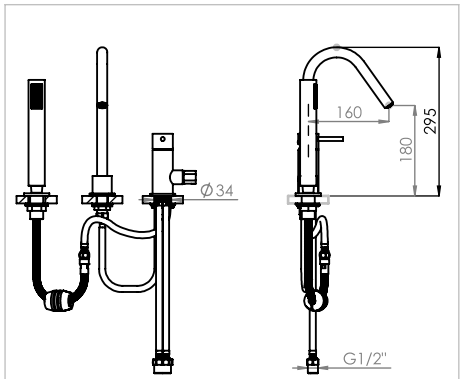

ref.: SLIMASM110 ESC. 1:15

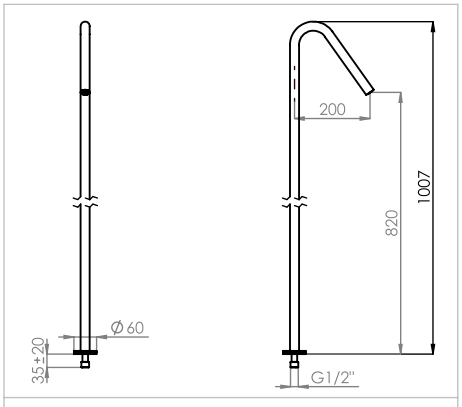

ref.: SLIMASM155 ESC. 1:20

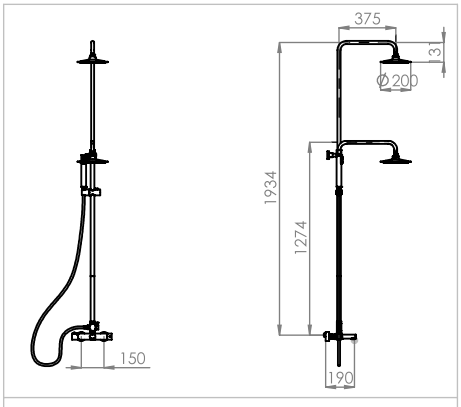

ref.: SLIMASM145 ESC. 1:50

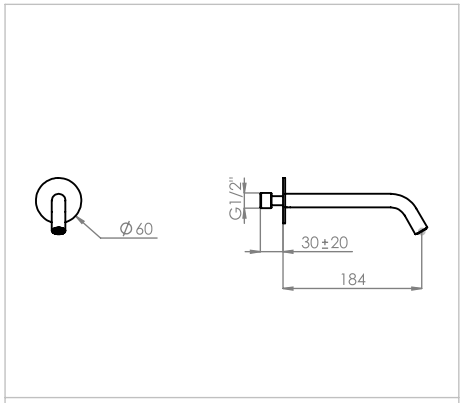

ref.: SLIMASM100A ESC. 1:10

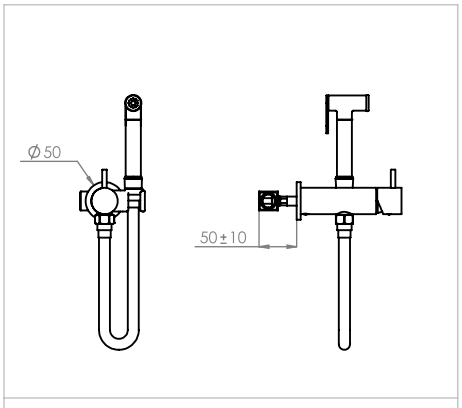

ref.: SLIMASM120 ESC. 1:10

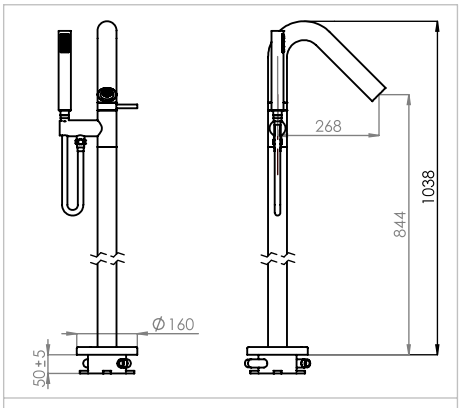

ref.: SLIMASM155A ESC. 1:20

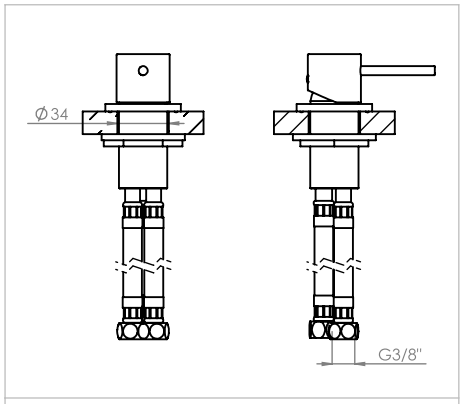

ref.: SLIMASM110A ESC. 1:10

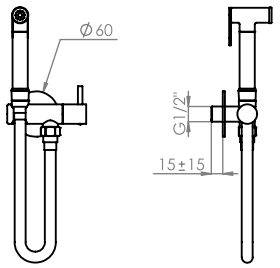

ref.: SLIMASM120A ESC. 1:10

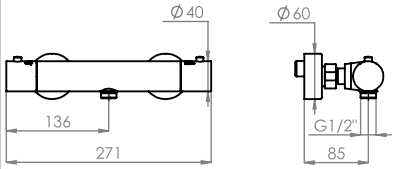

ref.: TERC030 ESC. 1:10

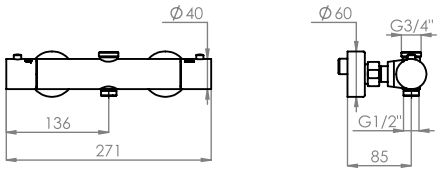

ref.: TERC031 ESC. 1:10

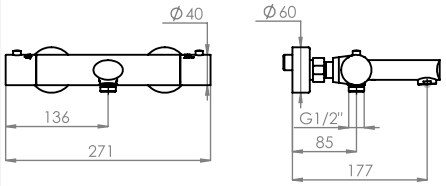

ref.: TERC040 ESC. 1:10

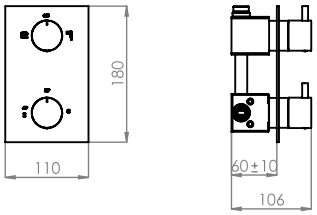

ref.: TERC080 ESC. 1:10

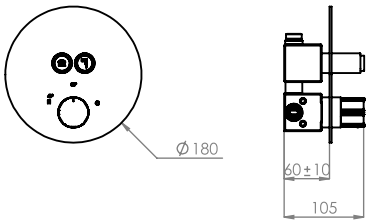

ref.: TERC080B2 ESC. 1:10

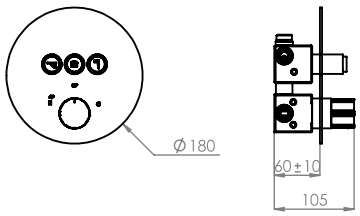

ref.: TERC090B3 ESC. 1:10

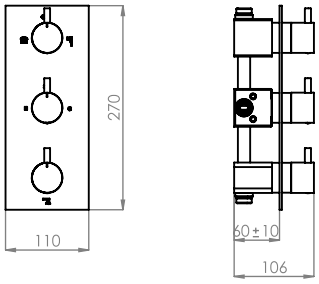

ref.: TERC090A ESC. 1:10

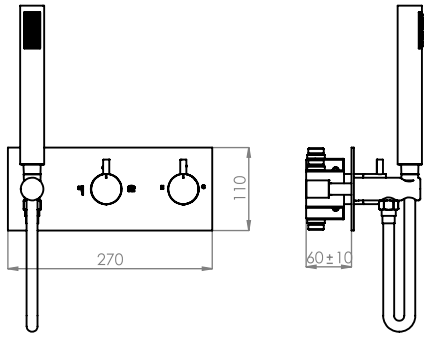

ref.: TERC090C ESC. 1:10

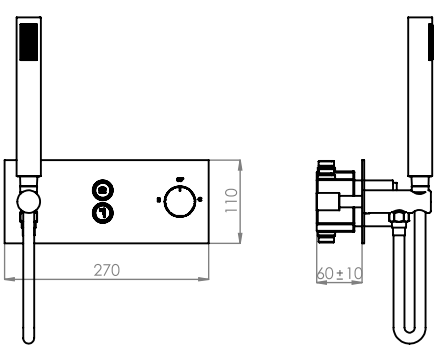

ref.: TERC090CB2 ESC. 1:10

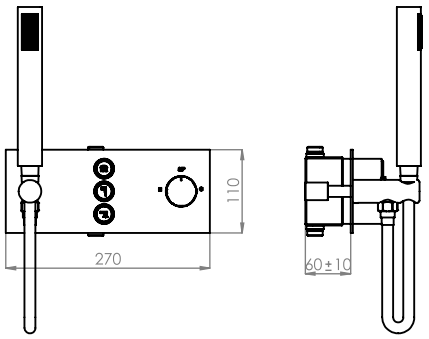

ref.: TERC090CB3 ESC. 1:10

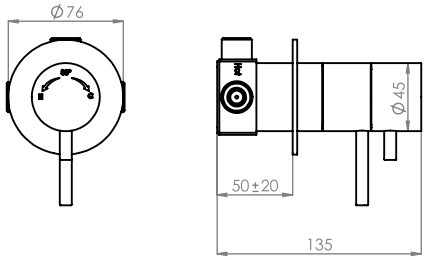

ref.: TERCC090 ESC. 1:5

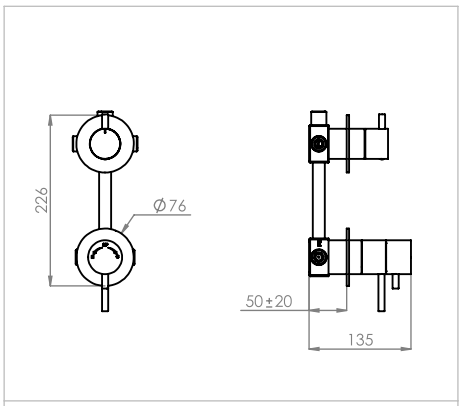

ref.: TERCC090A ESC. 1:10

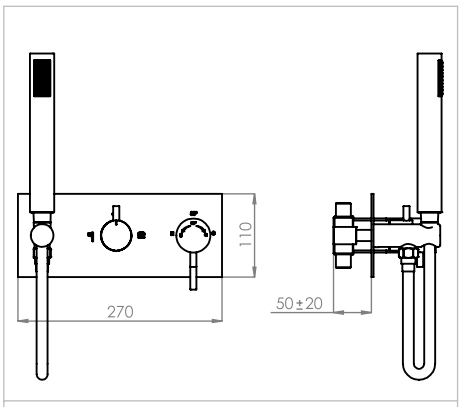

ref.: TERCC090C ESC. 1:10

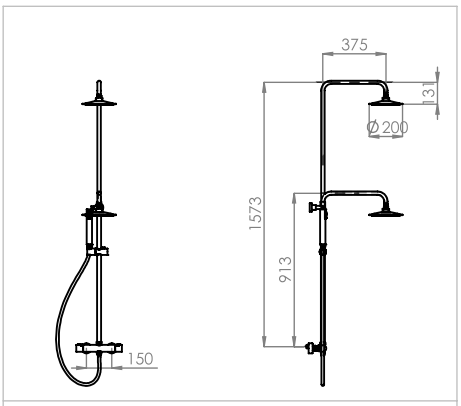

ref.: TERC140ECO ESC. 1:45

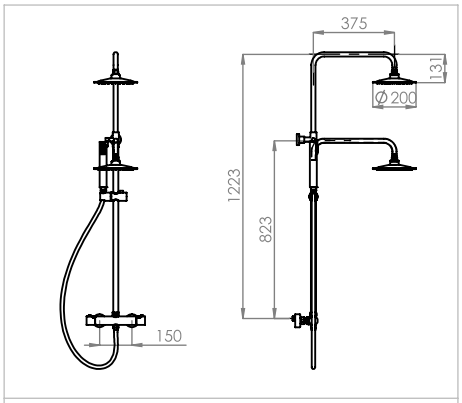

ref.: TERC140ECOPR ESC. 1:35

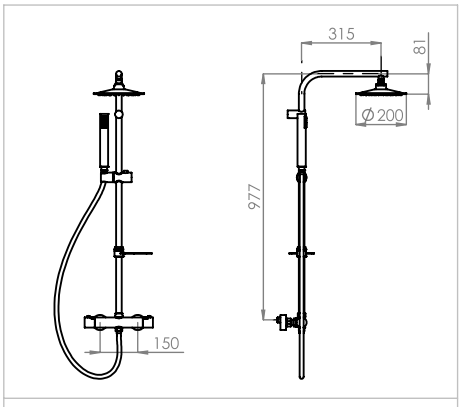

ref.: TERC140AECO ESC. 1:30

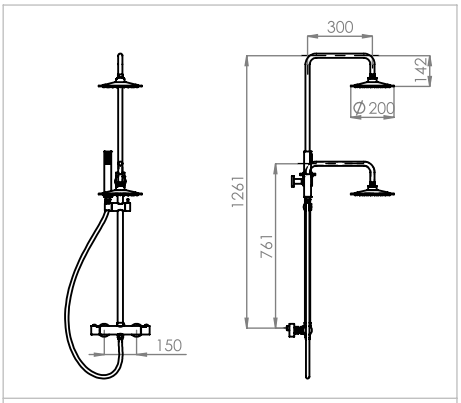

ref.: TERC140 ESC. 1:40

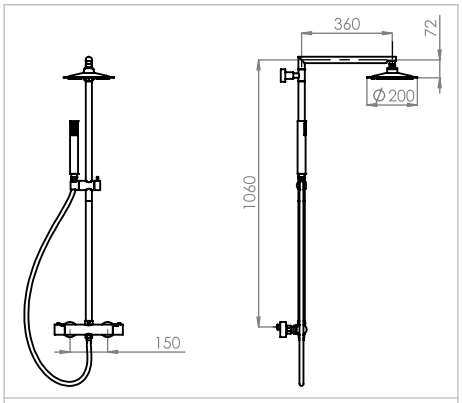

ref.: TERC140A ESC. 1:30

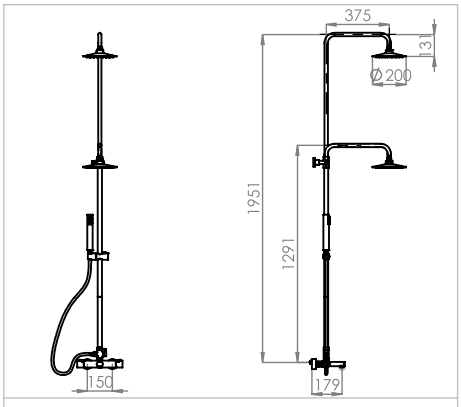

ref.: TERC145 ESC. 1:40

BRACARA

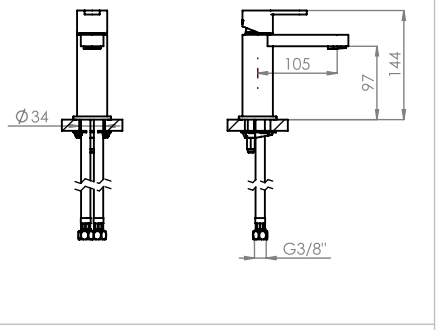

ref.: BRAC010 ESC. 1:10

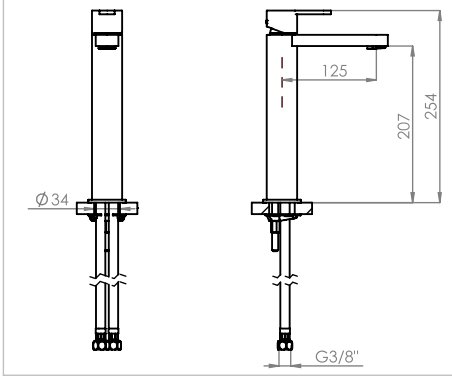

ref.: BRAC050 ESC. 1:10

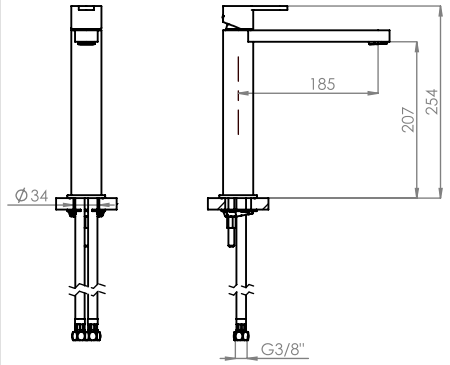

ref.: BRAC050A ESC. 1:10

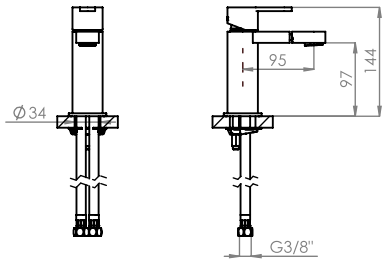

ref.: BRAC020 ESC. 1:10

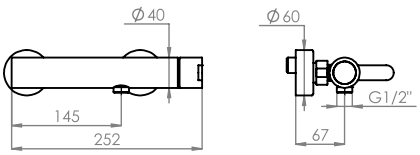

ref.: BRAC030 ESC. 1:10

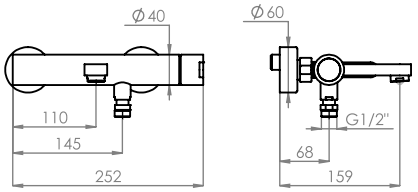

ref.: BRAC040 ESC. 1:10

With BOXASM

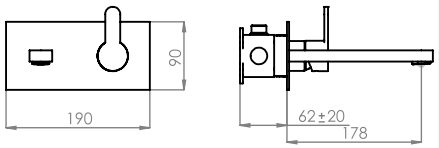

ref.: BRAC070 ESC. 1:10

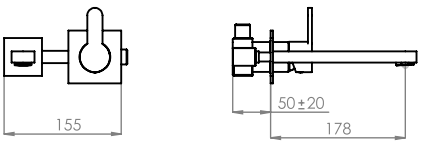

ref.: BRAC070C ESC. 1:10

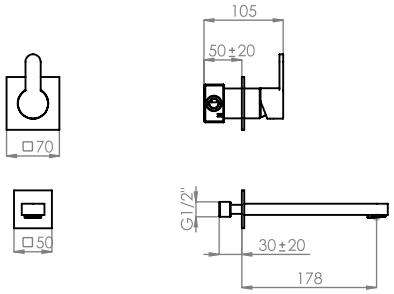

ref.: BRAC070A ESC. 1:10

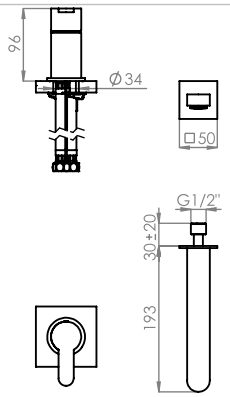

ref.: BRAC100 ESC. 1:10

With BOXASM

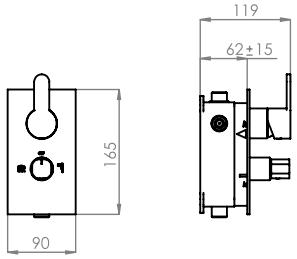

ref.: BRAC080 ESC. 1:10

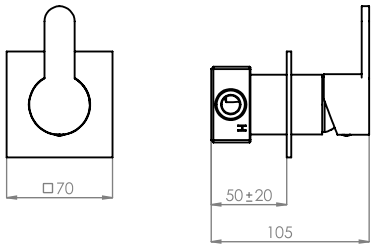

ref.: BRAC090 ESC. 1:5

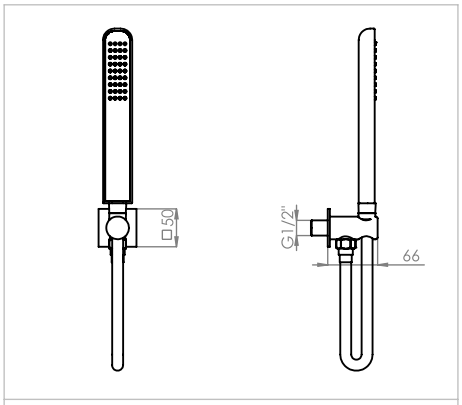

ref.: BRAC130 ESC. 1:10

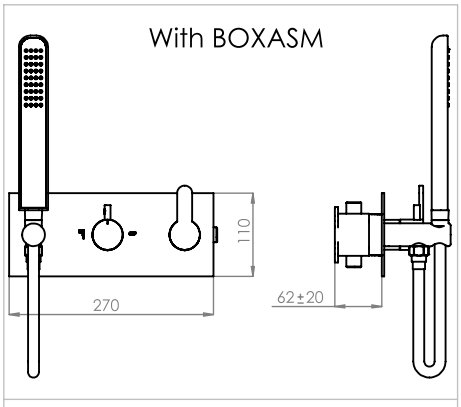

ref.: BRAC090C ESC. 1:10

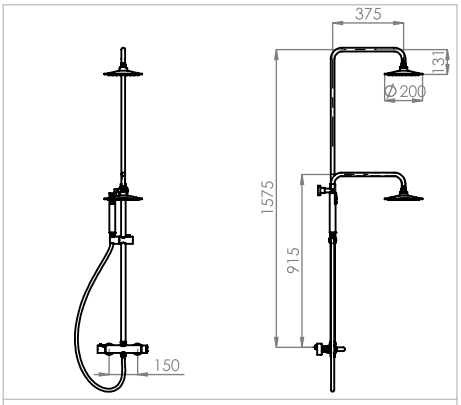

ref.: BRAC140ECO ESC. 1:40

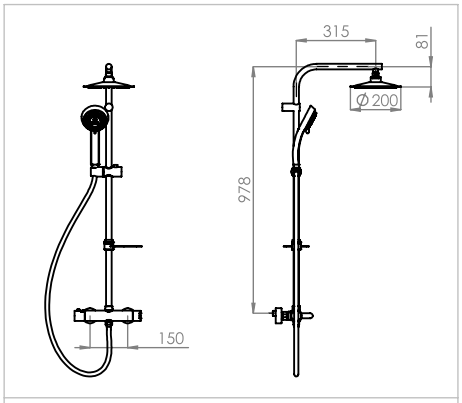

ref.: BRAC140AECO ESC. 1:30

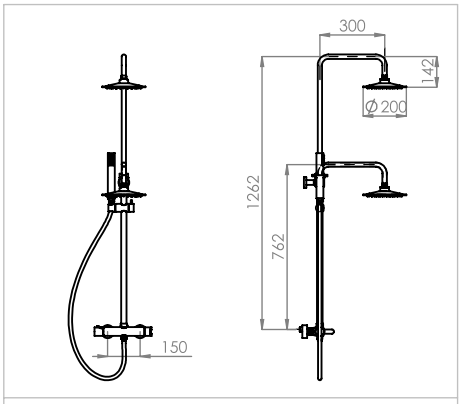

ref.: BRAC140 ESC. 1:35

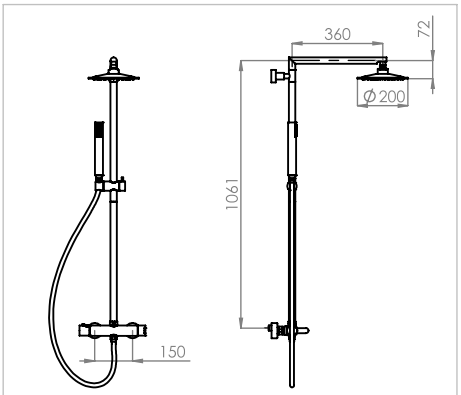

ref.: BRAC140A ESC. 1:40

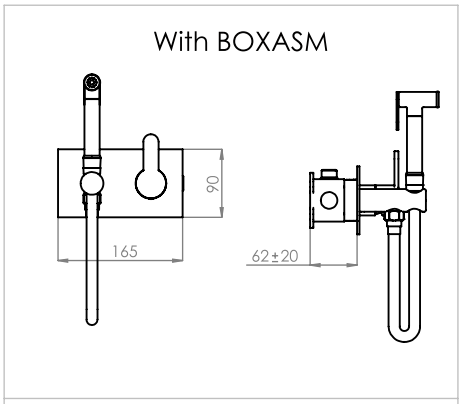

ref.: BRAC120 ESC. 1:10

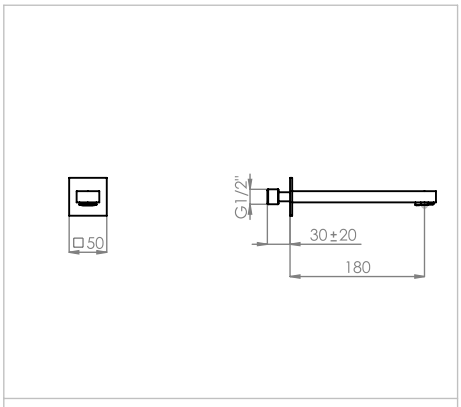

ref.: BRAC100A ESC. 1:10

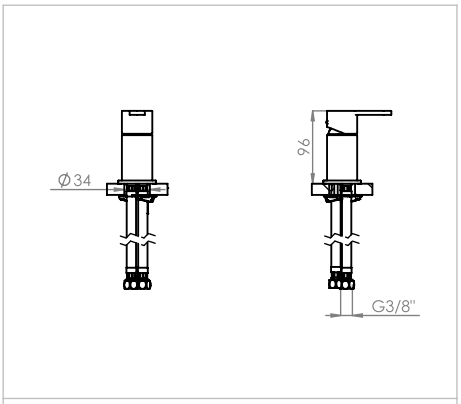

ref.: BRAC110A ESC. 1:10

BIA

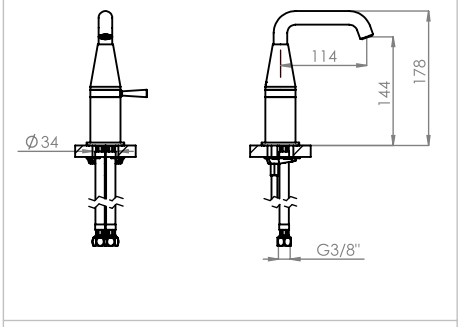

ref.: BIA010 ESC. 1:10

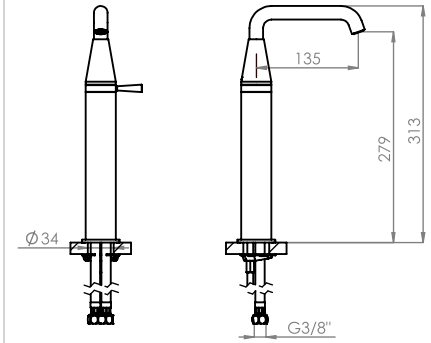

ref.: BIA050 ESC. 1:10

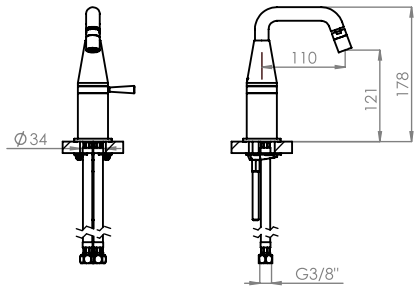

ref.: BIA020 ESC. 1:10

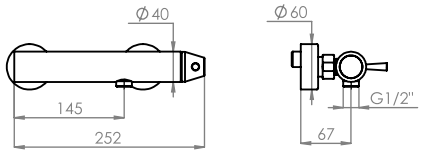

ref.: BIA030 ESC. 1:10

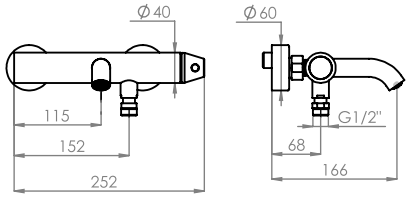

ref.: BIA040 ESC. 1:10

With BOXASM

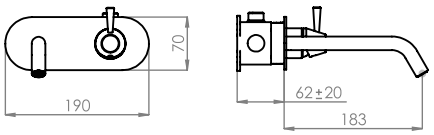

ref.: BIA070 ESC. 1:10

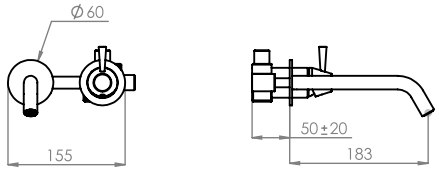

ref.: BIA070C1 ESC. 1:10

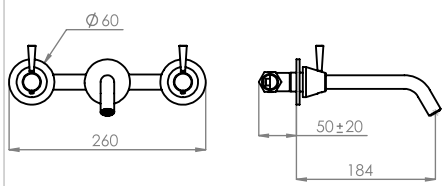

ref.: BIA070C ESC. 1:10

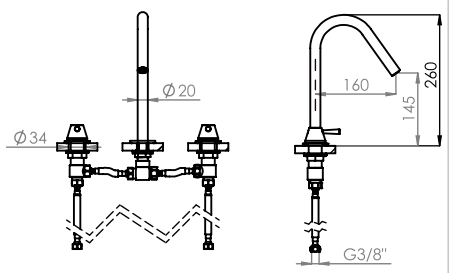

ref.: BIA070B ESC. 1:15

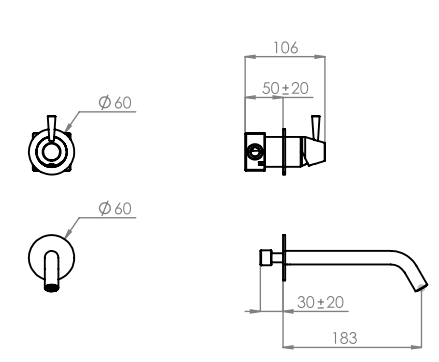

ref.: BIA070A ESC. 1:10

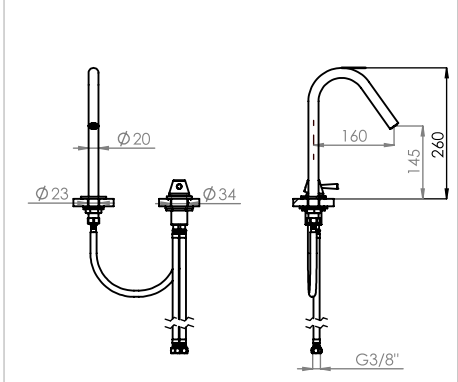

ref.: BIA016 ESC. 1:15

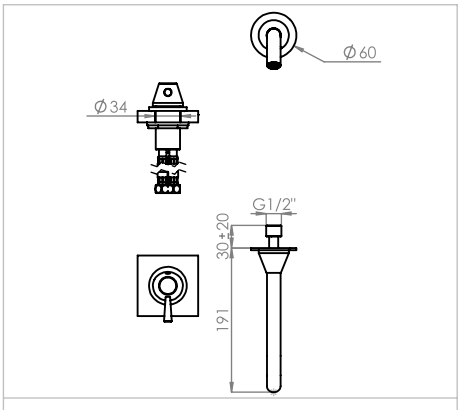

ref.: BIA100 ESC. 1:10

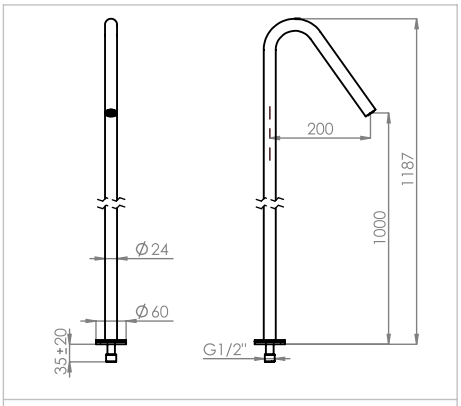

ref.: BIA150 ESC. 1:15

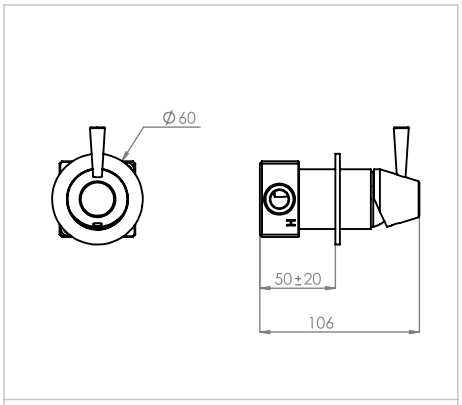

ref.: BIA090 ESC. 1:5

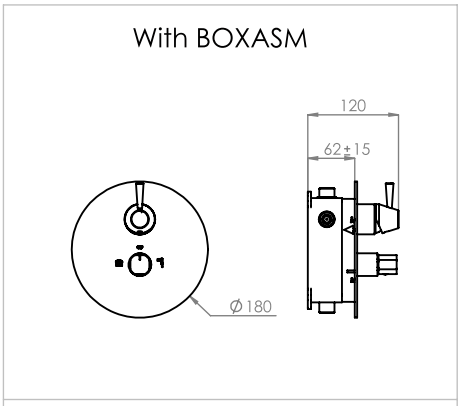

ref.: BIA080 ESC. 1:10

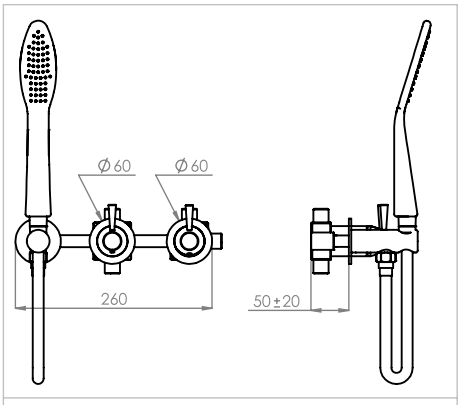

ref.: BIA090C1 ESC. 1:10

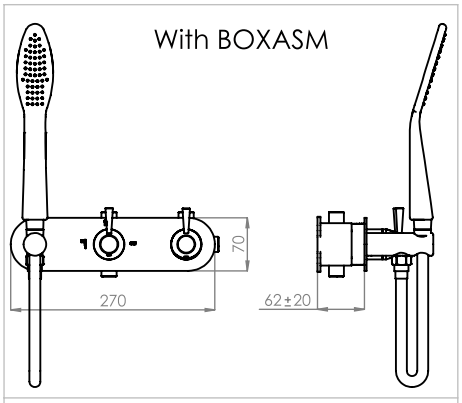

ref.: BIA090C ESC. 1:10

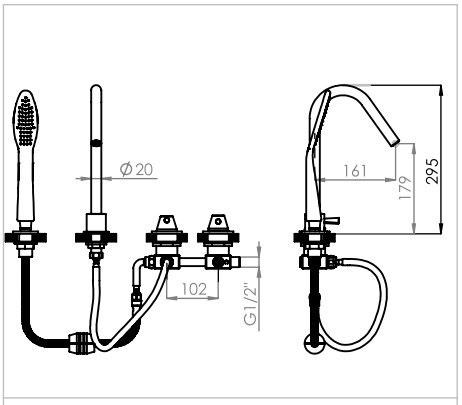

ref.: BIA110 ESC. 1:15

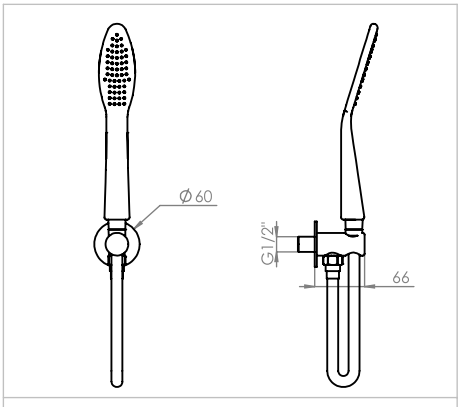

ref.: BIA130 ESC. 1:10

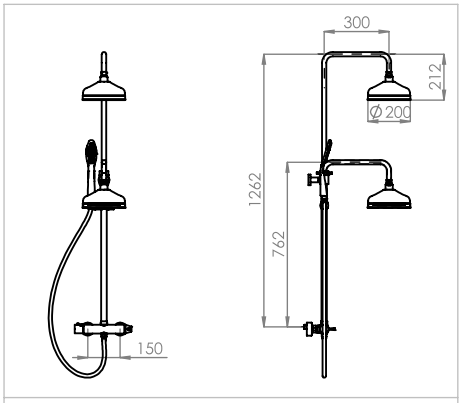

ref.: BIA140 ESC. 1:35

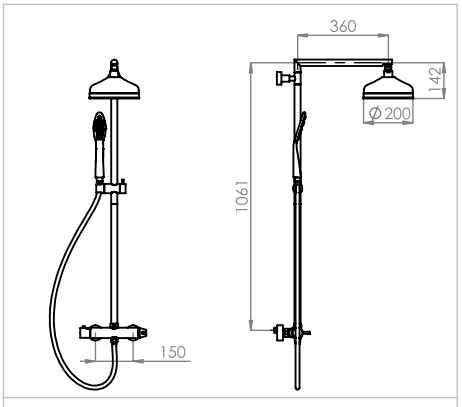

ref.: BIA140A ESC. 1:30

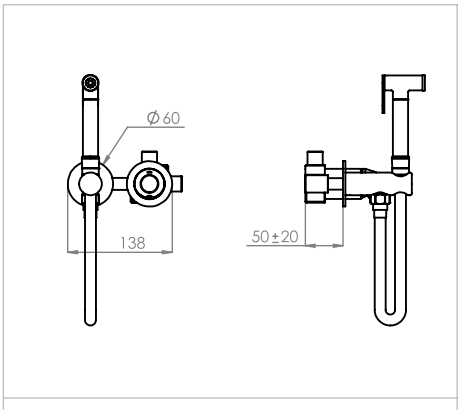

ref.: BIA120 ESC. 1:10

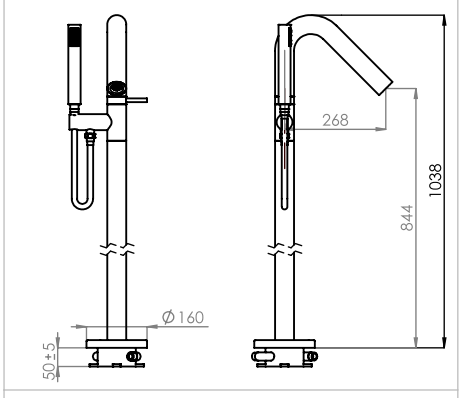

ref.: BIA155A ESC. 1:20

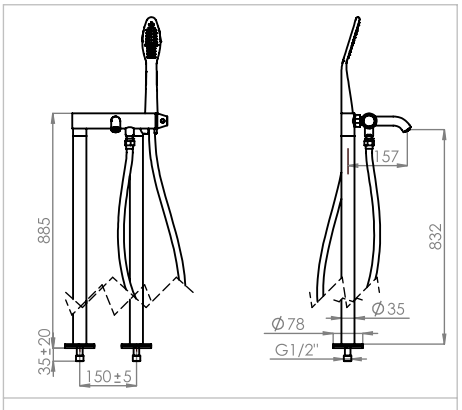

ref.: BIA155B ESC. 1:20

BIA

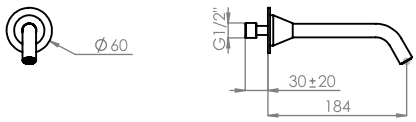

ref.: BIA100A ESC. 1:10

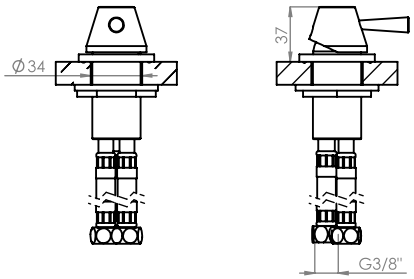

ref.: BIA110A ESC. 1:5

CILINDRICA

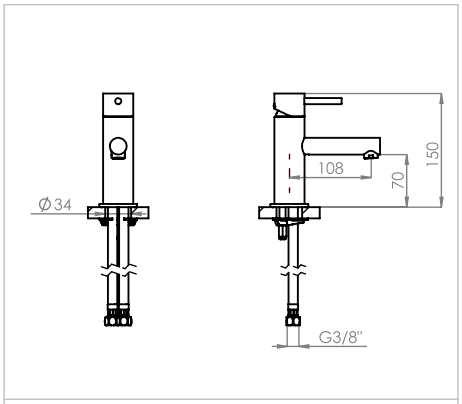

ref.: CIL010R ESC. 1:10

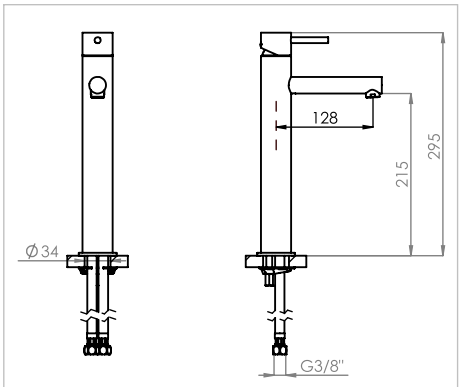

ref.: CIL050R ESC. 1:10

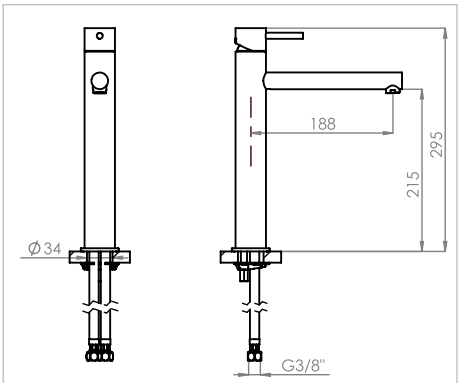

ref.: CIL050AR ESC. 1:10

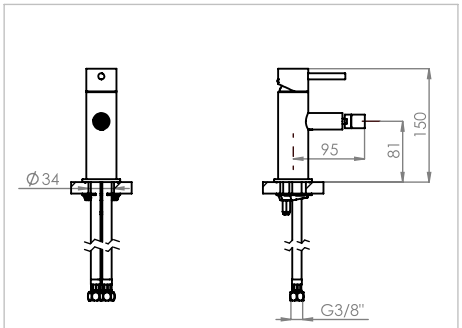

ref.: CIL020R ESC. 1:10

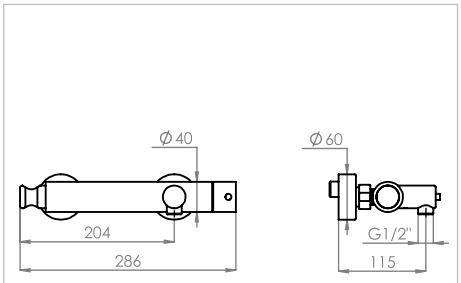

ref.: CIL030R ESC. 1:10

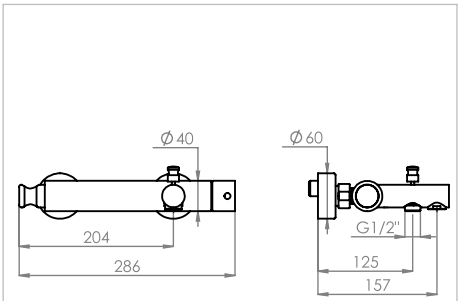

ref.: CIL040R ESC. 1:10

With BOXASM

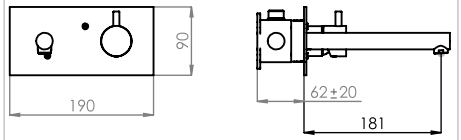

ref.: CIL070 ESC. 1:10

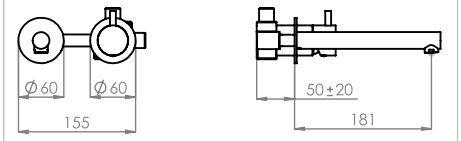

ref.: CIL070C ESC. 1:10

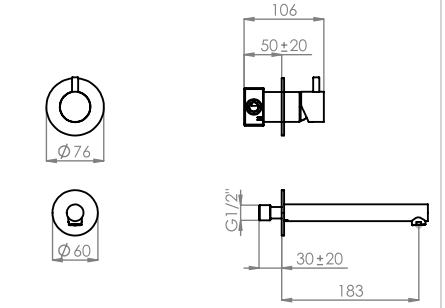

ref.: CIL070A ESC. 1:10

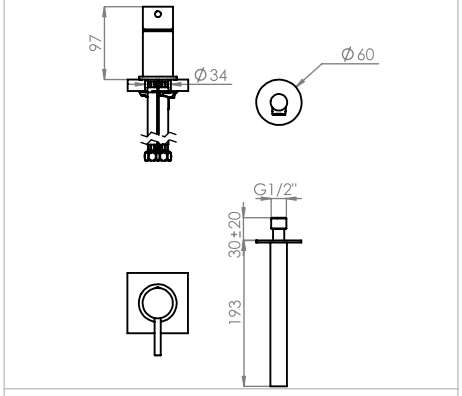

ref.: CIL100 ESC. 1:10

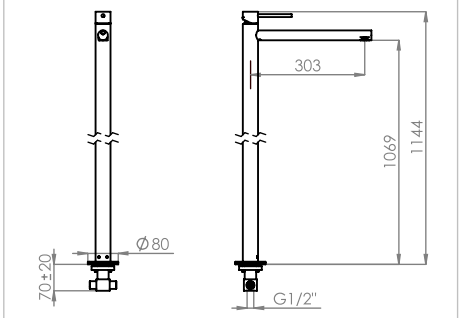

ref.: CIL150 ESC. 1:20

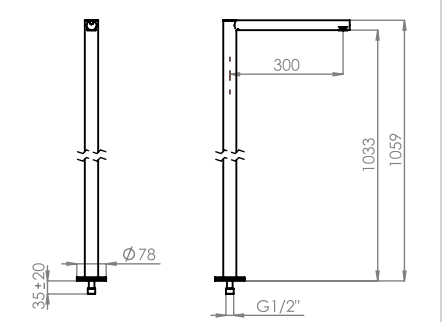

ref.: CIL150A ESC. 1:20

CILINDRICA

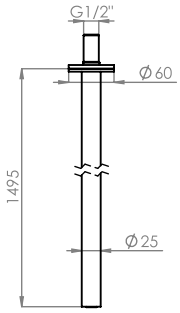

ref.: CIL110 ESC. 1:10

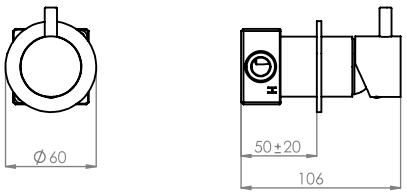

ref.: CIL090 ESC. 1:5

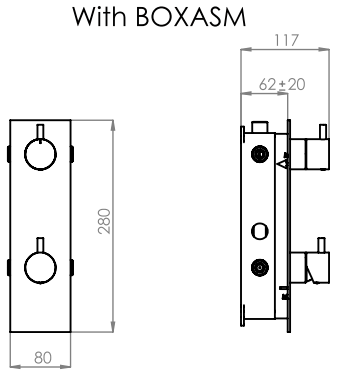

ref.: CIL090A ESC. 1:10

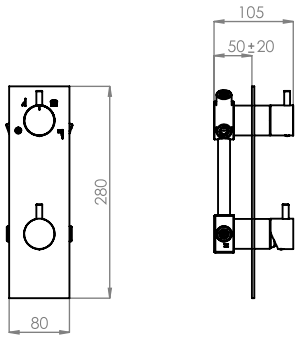

ref.: CIL090B ESC. 1:10

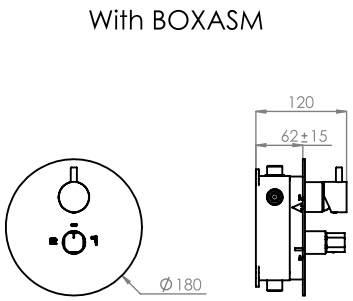

ref.:CIL080 ESC. 1:10

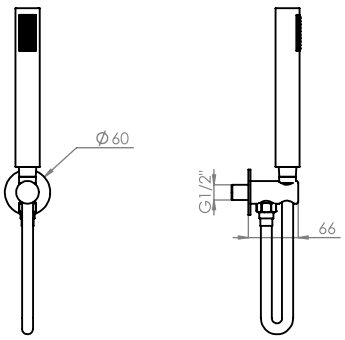

ref.: CIL130 ESC. 1:10

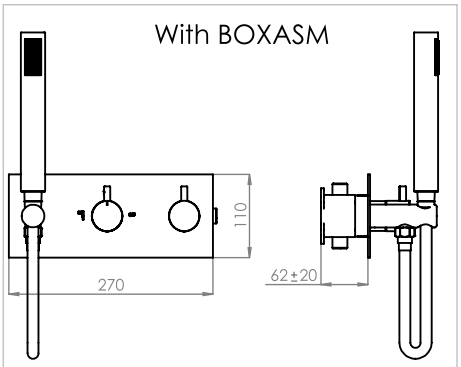

ref.: CIL090C ESC. 1:10

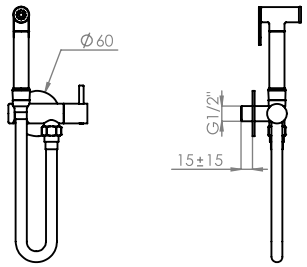

ref.: CIL0120A ESC. 1:10

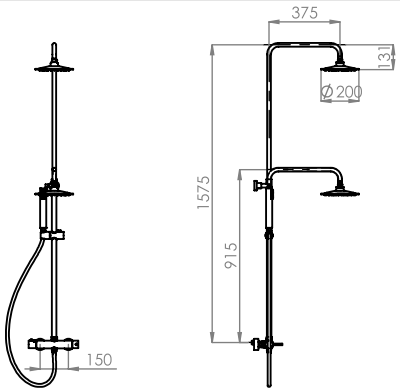

ref.: CIL140ECO ESC. 1:40

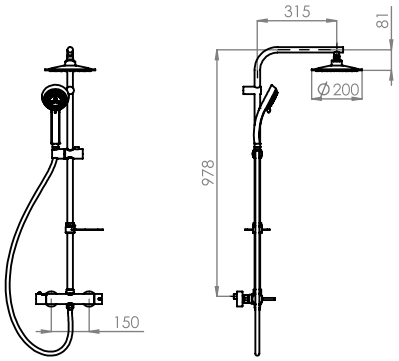

ref.: CIL140AECO ESC. 1:30

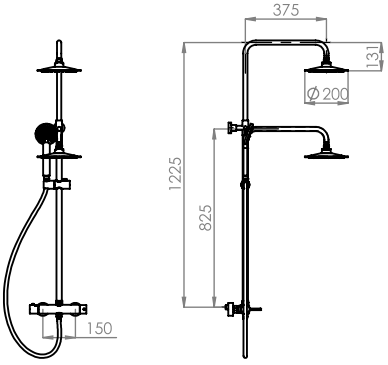

ref.: CIL140ECOPR ESC. 1:35

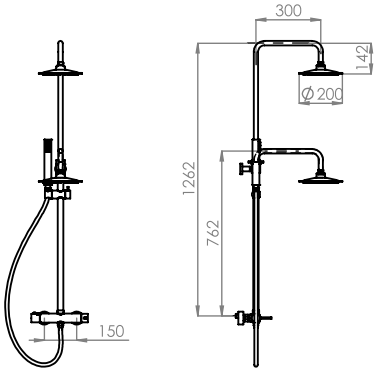

ref.: CIL140 ESC. 1:35

CILINDRICA

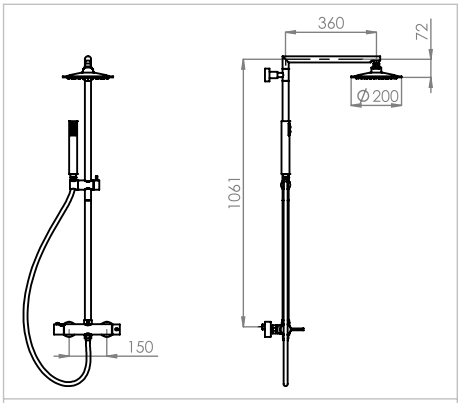

ref.: CIL140A ESC. 1:30

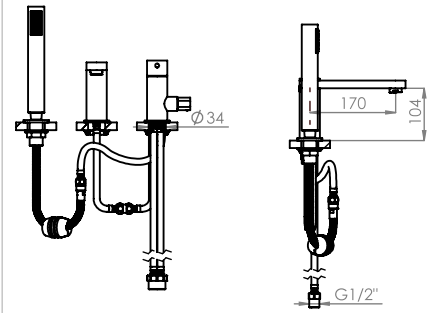

ref.: CIL115 ESC. 1:15

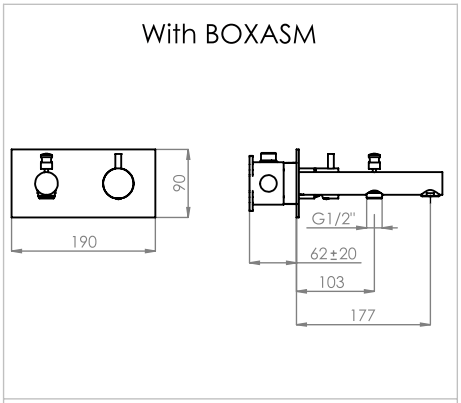

ref.: CIL070B ESC. 1:10

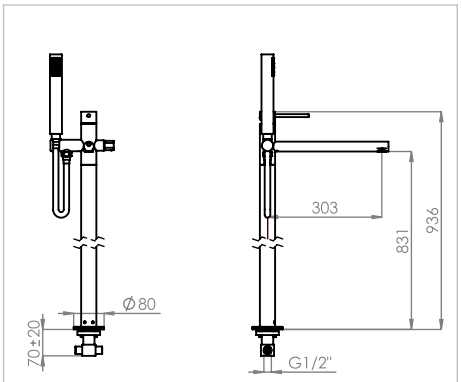

ref.: CIL155 ESC. 1:20

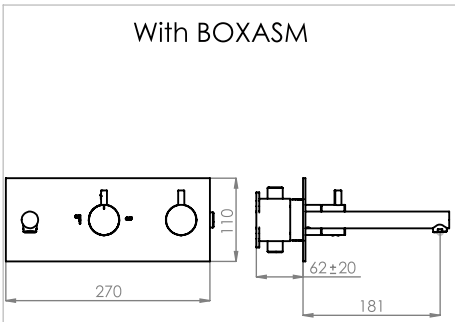

ref.: CIL090CB ESC. 1:10

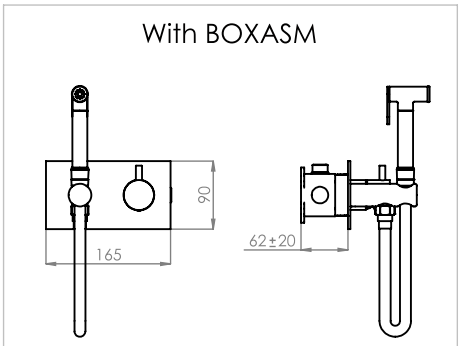

ref.: CIL120 ESC. 1:10

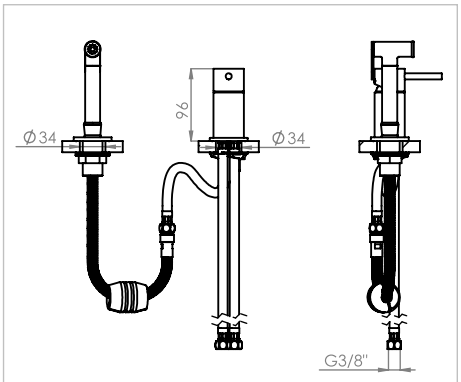

ref.: CIL160 ESC. 1:10

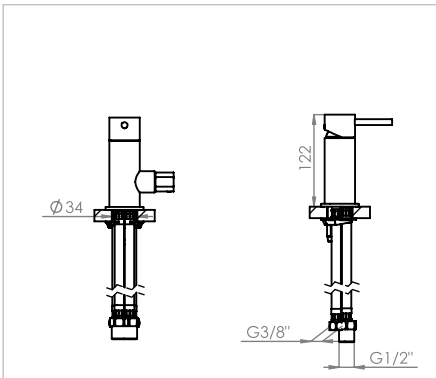

ref.: CIL100B ESC. 1:10

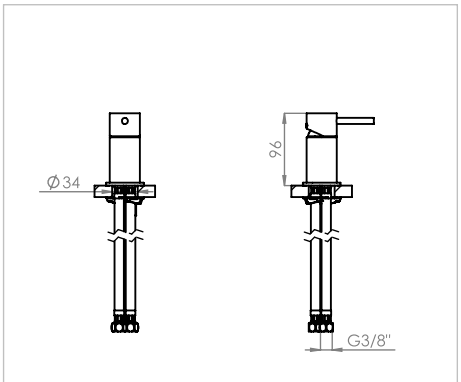

ref.: CIL110A ESC. 1:10

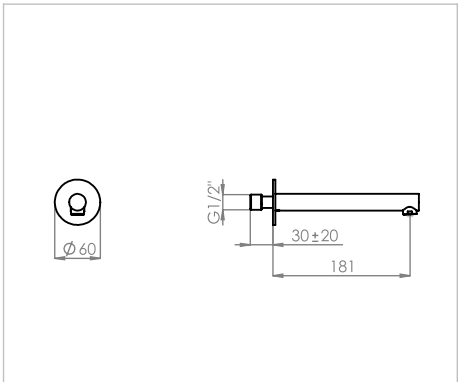

ref.: CIL100A ESC. 1:10

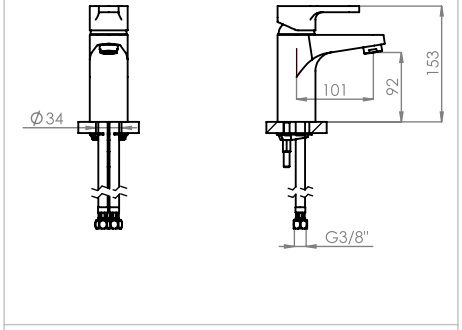

ref.: NORM010 ESC. 1:10

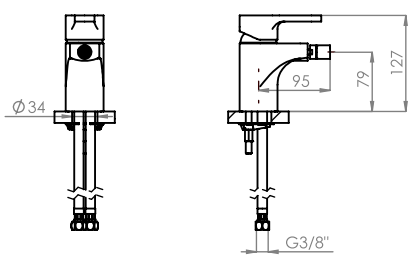

ref.: NORM020 ESC. 1:10

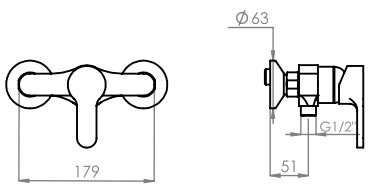

ref.: NORM030 ESC. 1:10

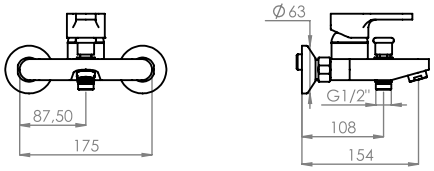

ref.: NORM040 ESC. 1:10

With BOXASM

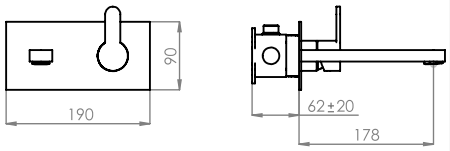

ref.: NORM070 ESC. 1:10

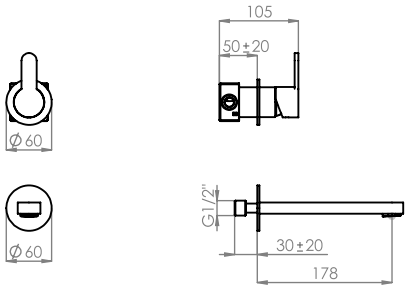

ref.: NORM070A ESC. 1:10

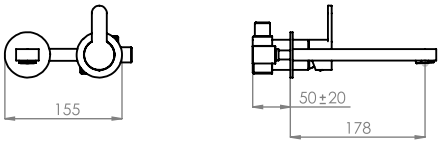

ref.: NORM070C ESC. 1:10

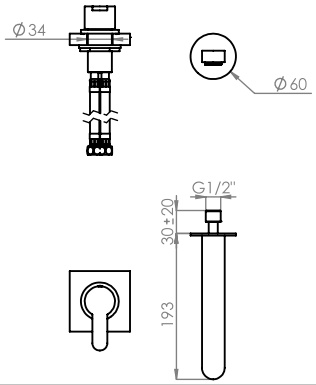

ref.: NORM100 ESC. 1:10

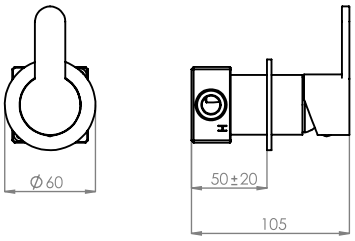

ref.: NORM090 ESC. 1:5

With BOXASM

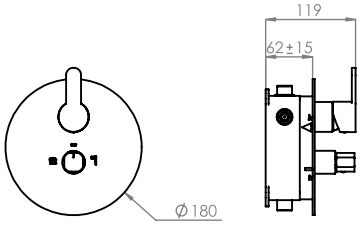

ref.: NORM080 ESC. 1:10

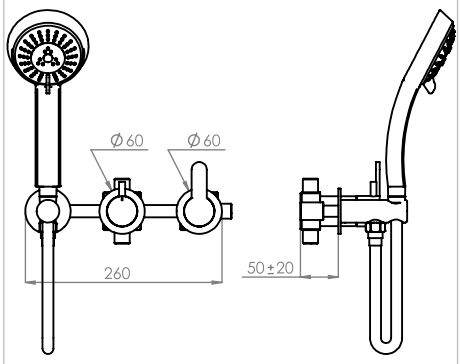

ref.: NORM090C1 ESC. 1:10

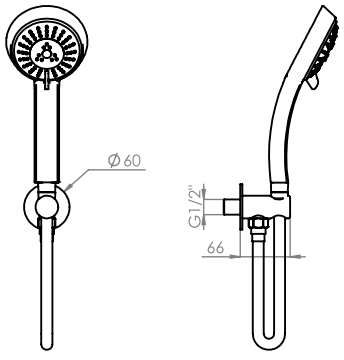

ref.: NORM130 ESC. 1:10

NORMA

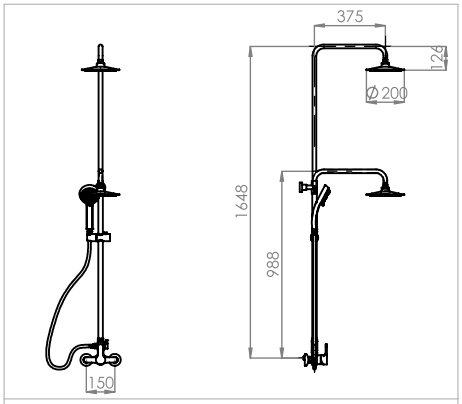

ref.: NORM140ECO ESC. 1:40

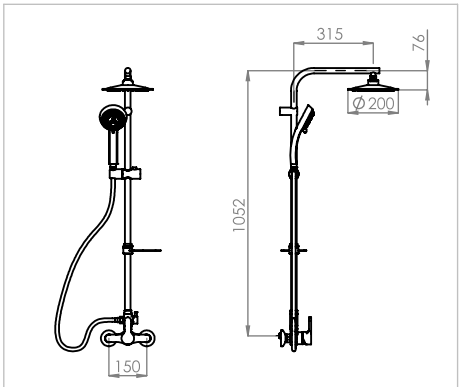

ref.: NORM140AECO ESC. 1:30

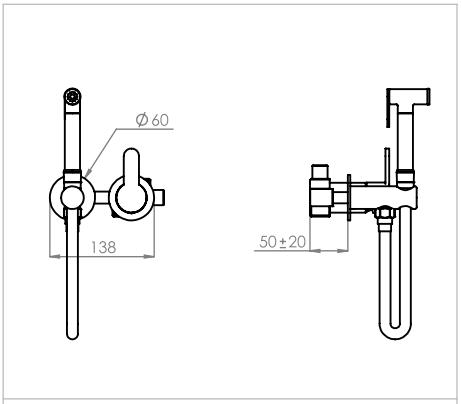

ref.: NORM120 ESC. 1:10

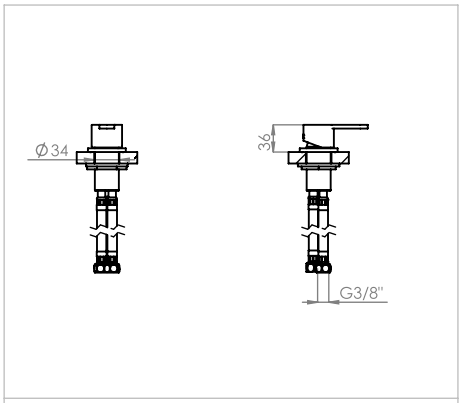

ref.: NORM110A ESC. 1:10

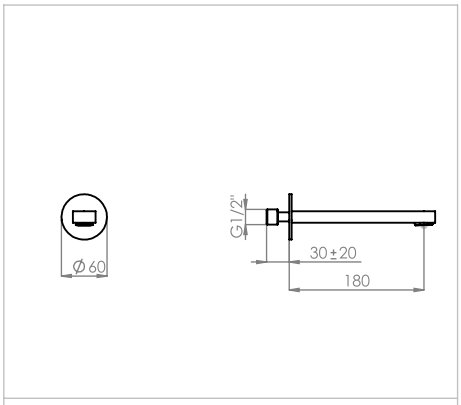

ref.: NORM100A ESC. 1:10

OVAL

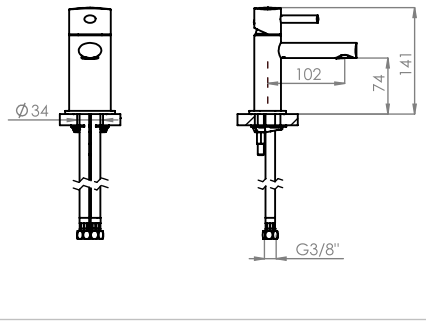

ref.: OVAL010R ESC. 1:10

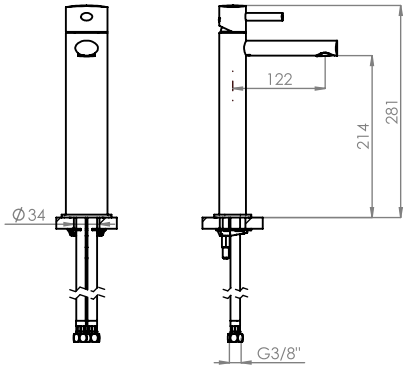

ref.: OVAL050R ESC. 1:10

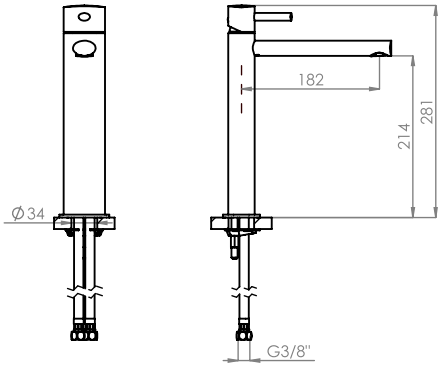

ref.: OVAL050BR ESC. 1:10

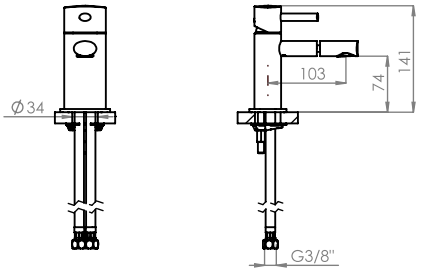

ref.: OVAL020R ESC. 1:10

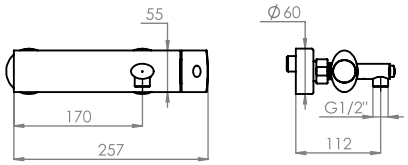

ref.: OVAL030R ESC. 1:10

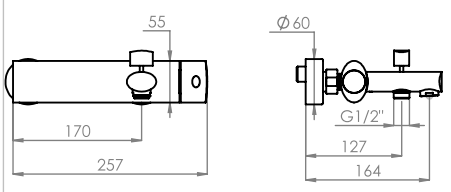

ref.: OVAL040R ESC. 1:10

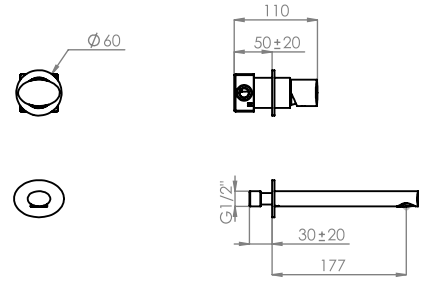

ref.: OVAL070A ESC. 1:10

With BOXASM

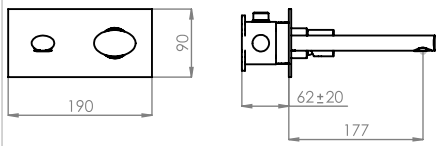

ref.: OVAL070 ESC. 1:10

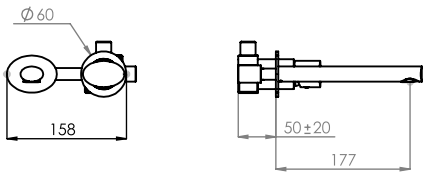

ref.: OVAL070C ESC. 1:10

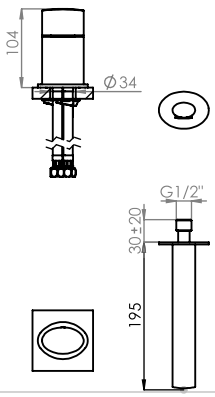

ref.: OVAL100 ESC. 1:10

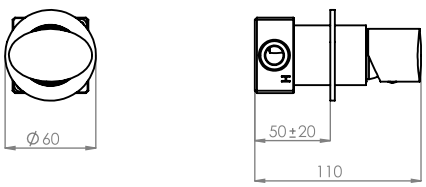

ref.: OVAL090 ESC. 1:5

With BOXASM

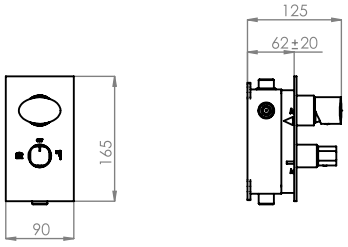

ref.: OVAL080 ESC. 1:10

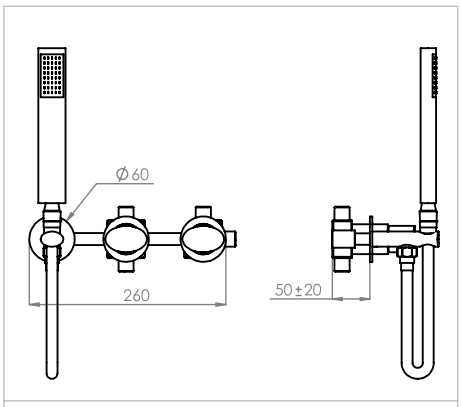

ref.: OVAL090C ESC. 1:10

WITH BOXASM

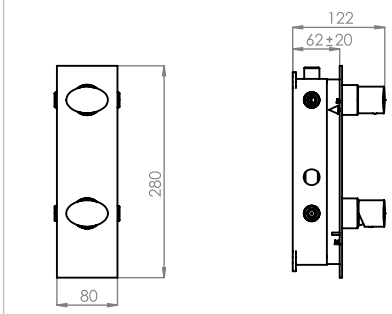

ref.: OVAL090A ESC. 1:10

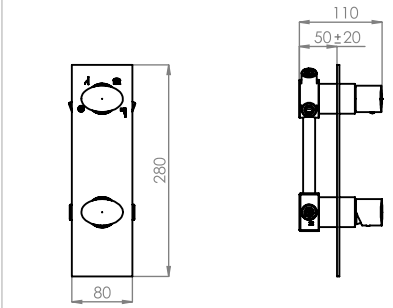

ref.: OVAL090B ESC. 1:10

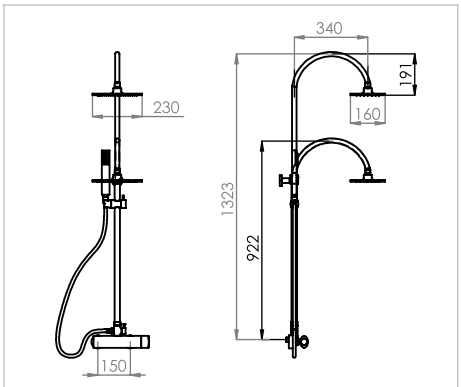

ref.: OVAL140 ESC. 1:35

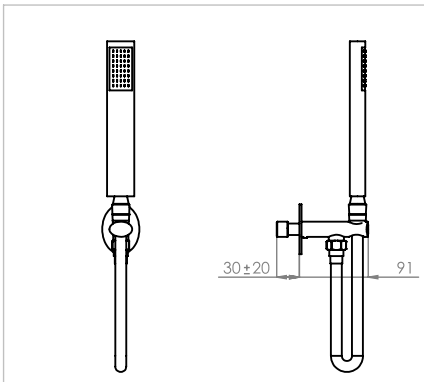

ref.: OVAL130 ESC. 1:10

WITH BOXASM

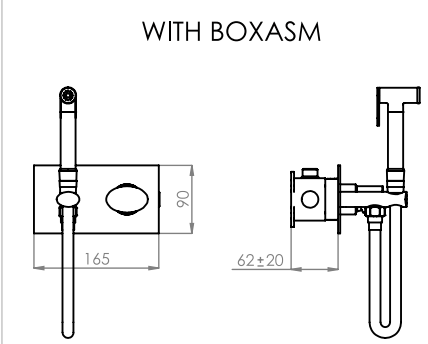

ref.: OVAL120 ESC. 1:10

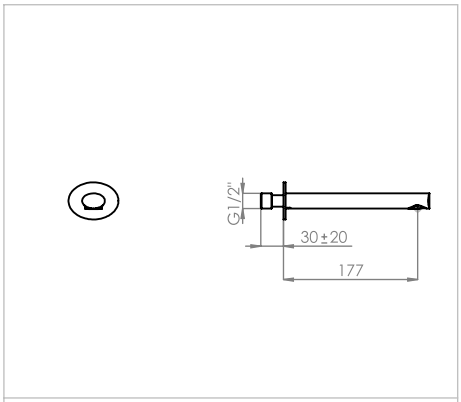

ref.: OVAL100A ESC. 1:10

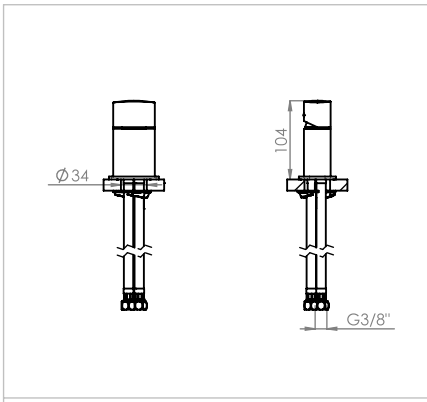

ref.: OVAL110A ESC. 1:10

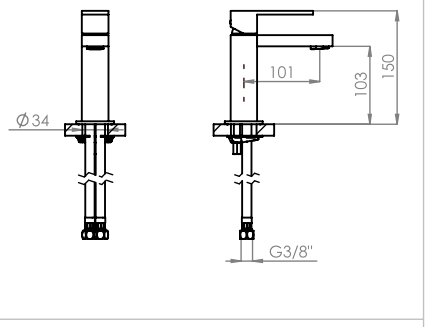

ref.: PLAN010 ESC. 1:10

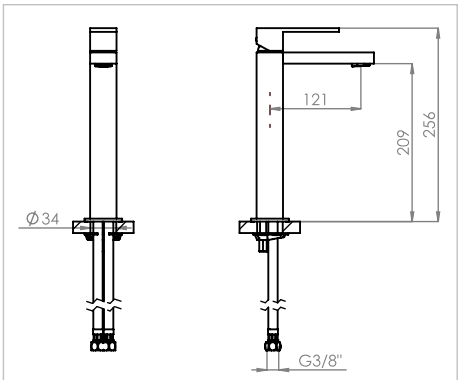

ref.: PLAN050 ESC. 1:10

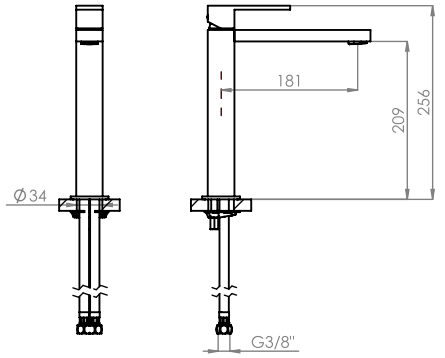

ref.: PLAN050A ESC. 1:10

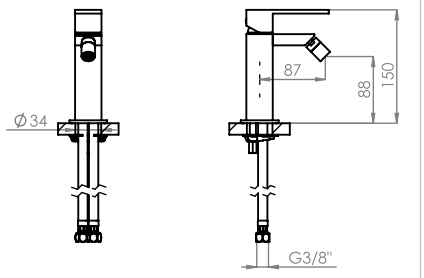

ref.: PLAN020 ESC. 1:10

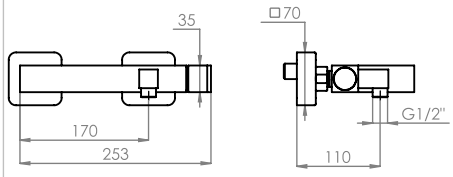

ref.: PLAN030 ESC. 1:10

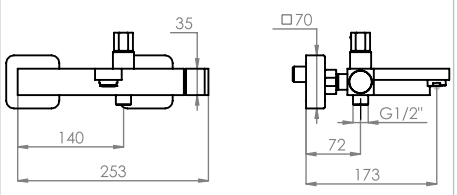

ref.: PLAN040 ESC. 1:10

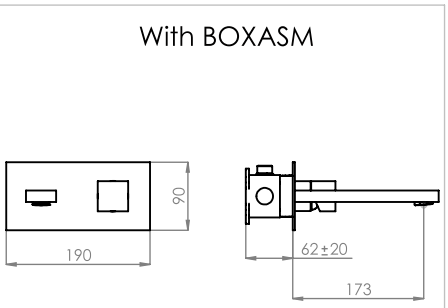

ref.: PLAN070 ESC. 1:10

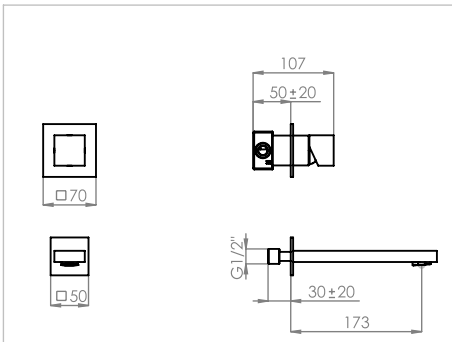

ref.: PLAN070A ESC. 1:10

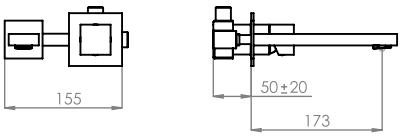

ref.: PLAN070C ESC. 1:10

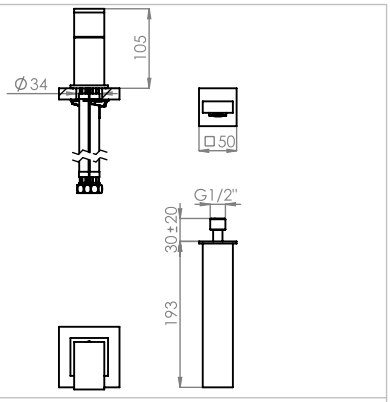

ref.: PLAN100 ESC. 1:10

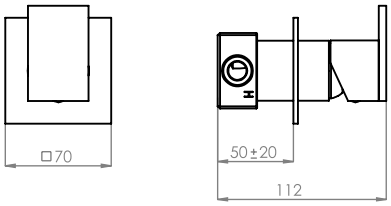

ref.: PLAN090 ESC. 1:5

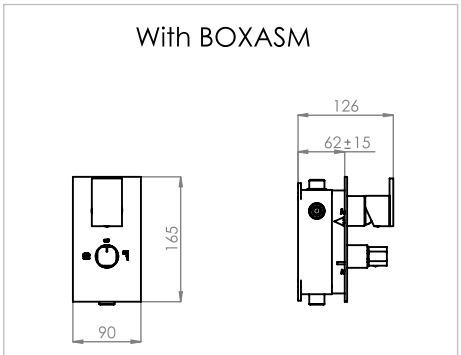

ref.: PLAN080 ESC. 1:10

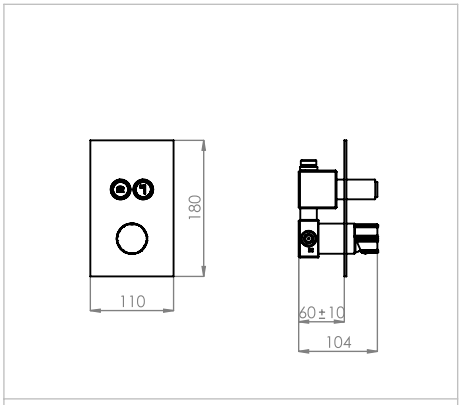

ref.: PLAN080B2 ESC. 1:10

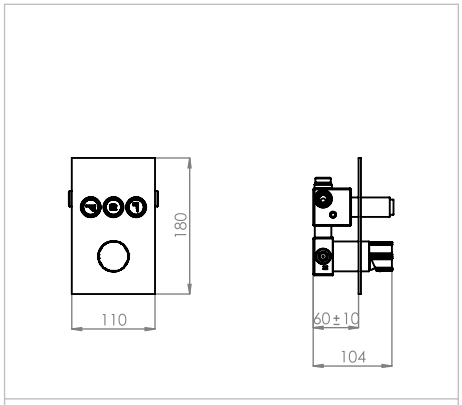

ref.: PLAN090B3 ESC. 1:10

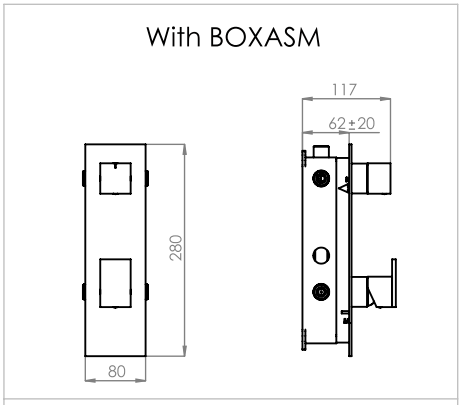

ref.: PLAN090A ESC. 1:10

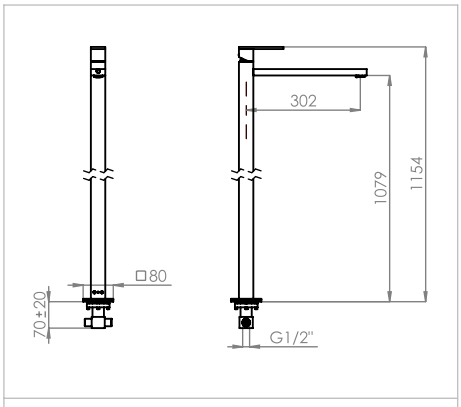

ref.: PLAN150 ESC. 1:20

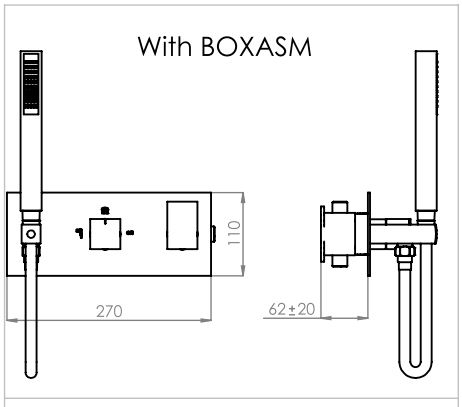

ref.: PLAN090C ESC. 1:10

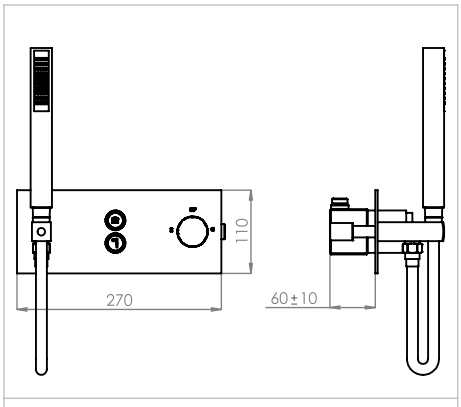

ref.: PLAN090CB2 ESC. 1:10

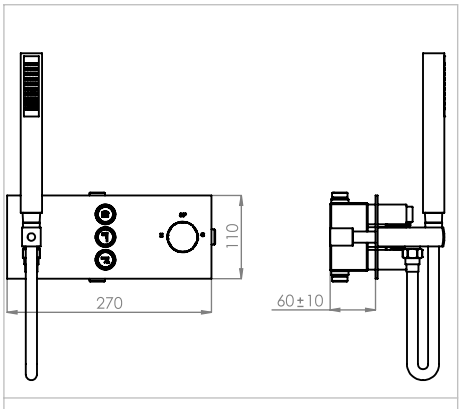

ref.: PLAN090CB3 ESC. 1:10

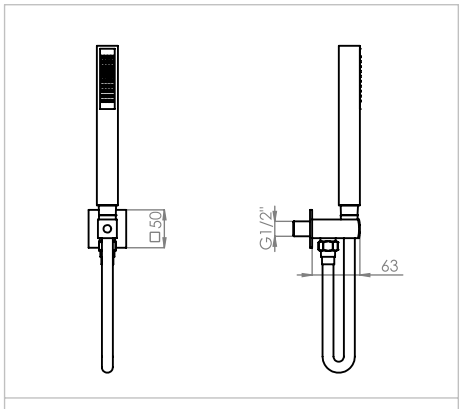

ref.: PLAN130 ESC. 1:10

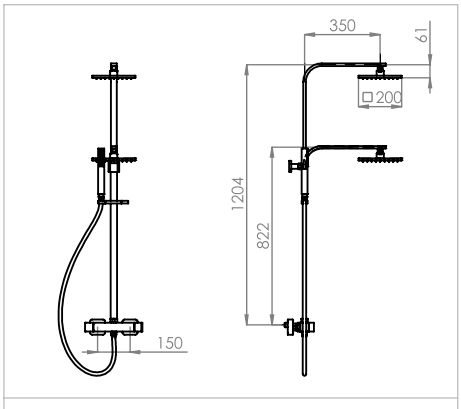

ref.: PLAN140 ESC. 1:35

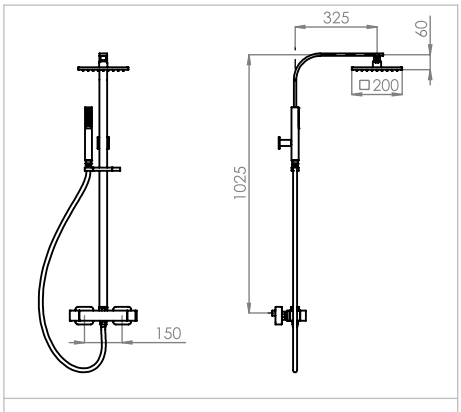

ref.: PLAN140A ESC. 1:30

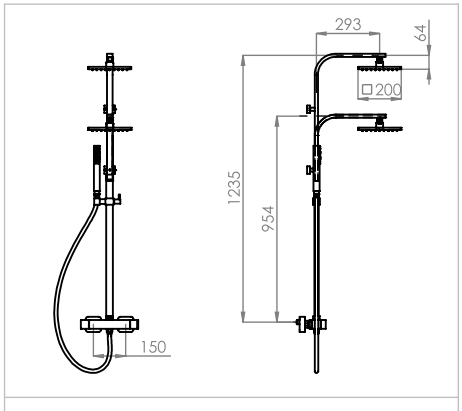

ref.: PLAN140ECO ESC. 1:35

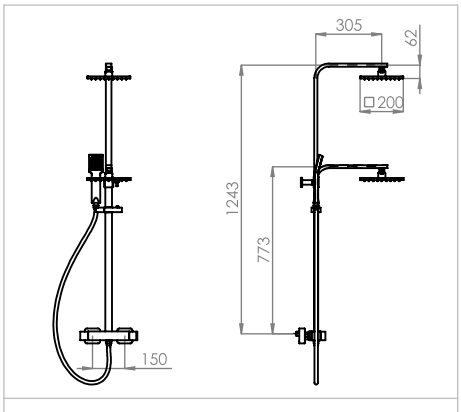

ref.: PLAN140ECOPR ESC. 1:35

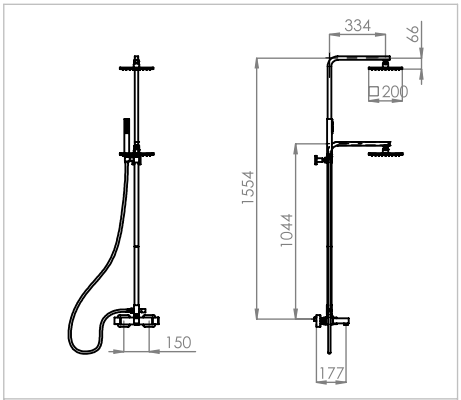

ref.: PLAN145 ESC. 1:45

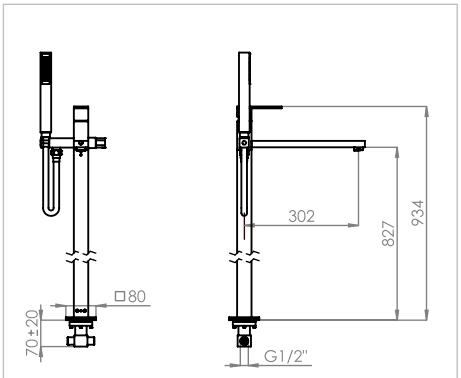

ref.: PLAN155 ESC. 1:20

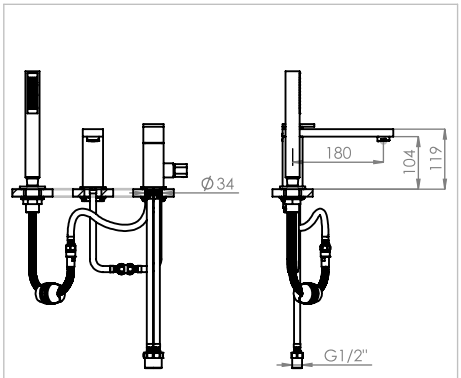

ref.: PLAN110 ESC. 1:15

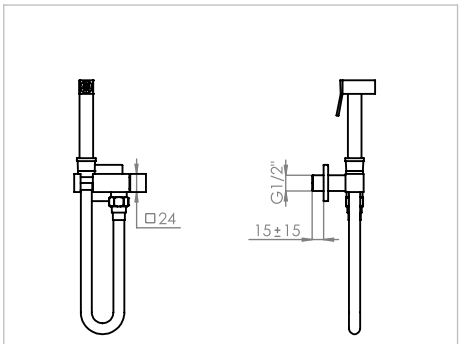

ref.: PLAN120A ESC. 1:10

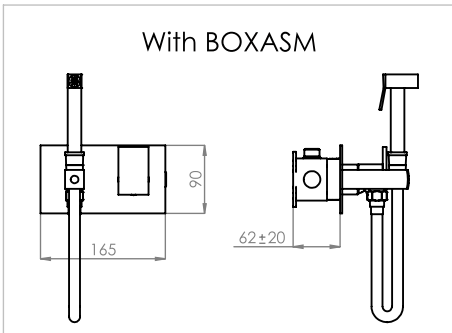

ref.: PLAN120 ESC. 1:10

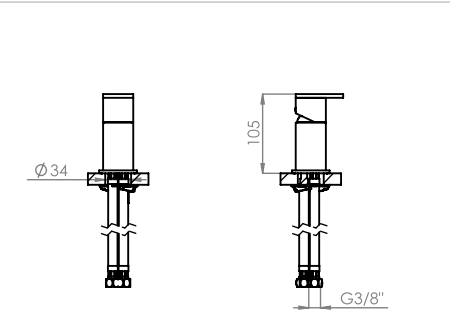

ref.: PLAN110A ESC. 1:10

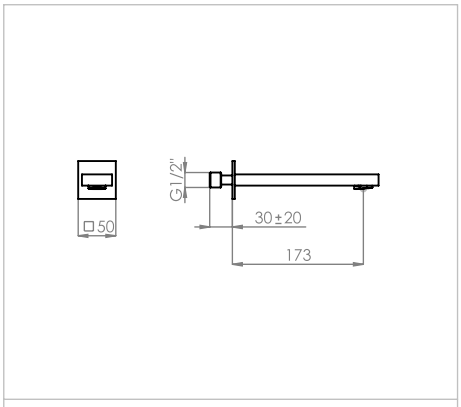

ref.: PLAN100A ESC. 1:10

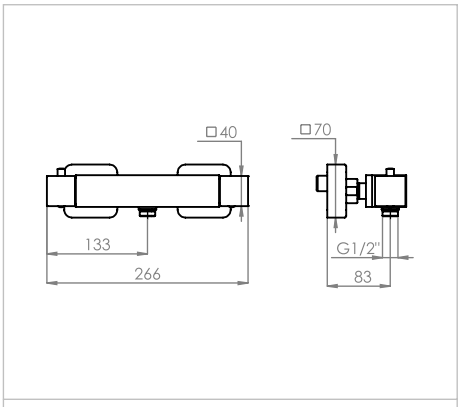

ref.: TERQ030 ESC. 1:10

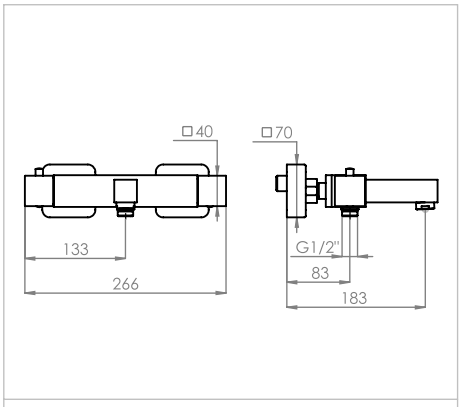

ref.: TERQ040 ESC. 1:10

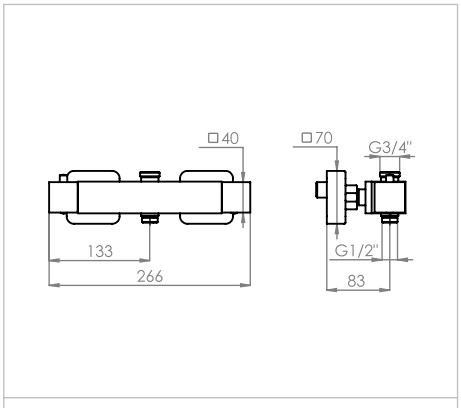

ref.: TERQ031 ESC. 1:10

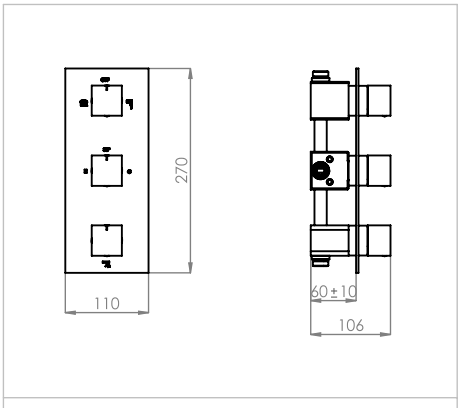

ref.: TERQ090A ESC. 1:10

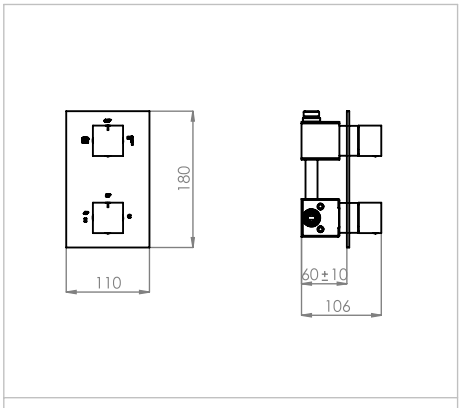

ref.: TERQ080 ESC. 1:10

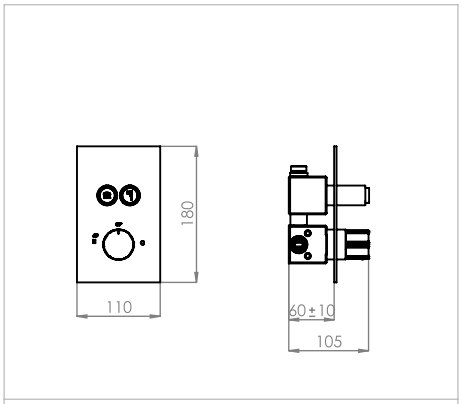

ref.: TERQ080B2 ESC. 1:10

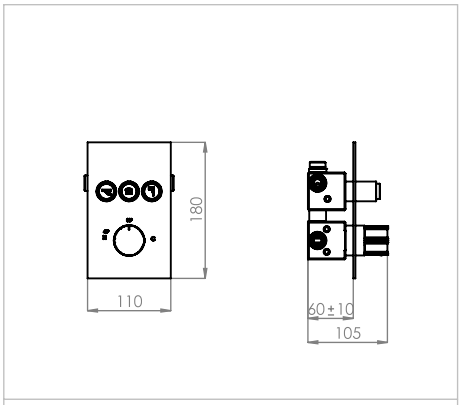

ref.: TERQ090B3 ESC. 1:10

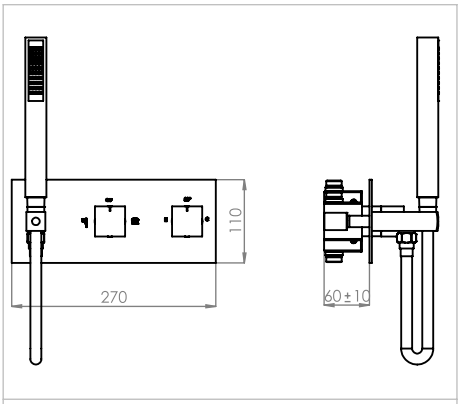

ref.:TERQ090C ESC. 1:10

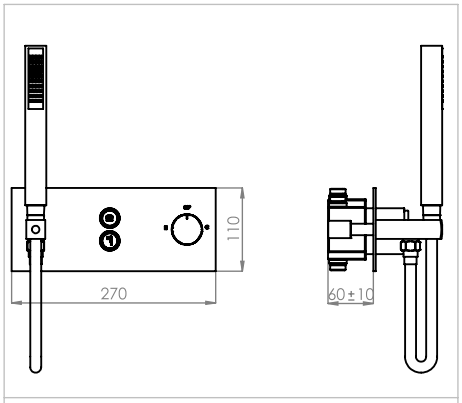

ref.: TERQ090CB2 ESC. 1:10

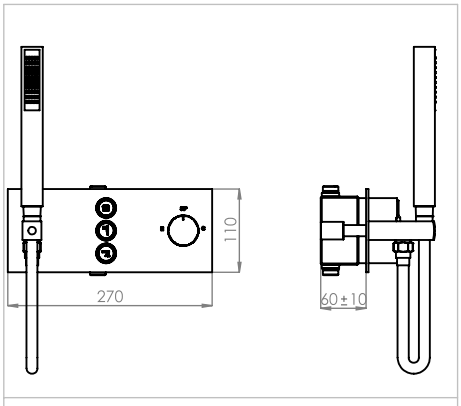

ref.: TERQ090CB3 ESC. 1:10

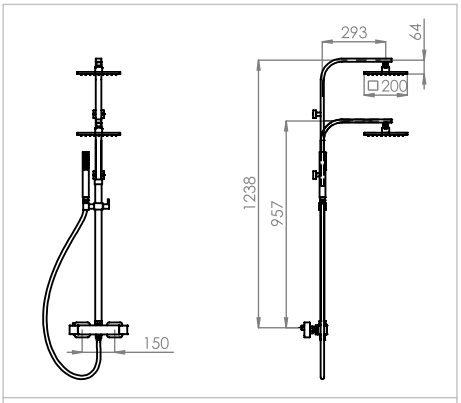

ref.:TERQ140ECO ESC. 1:35

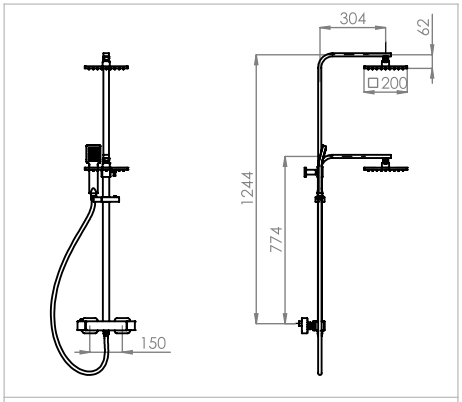

ref.: TERQ140ECOPR ESC. 1:35

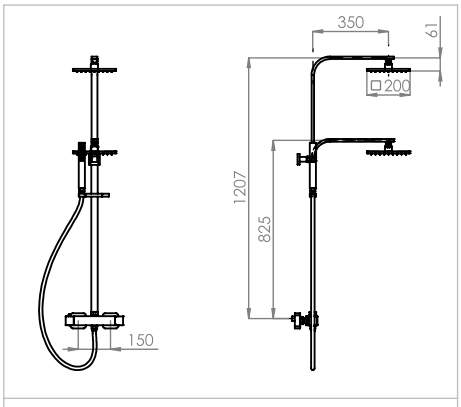

ref.: TERQ140D ESC. 1:35

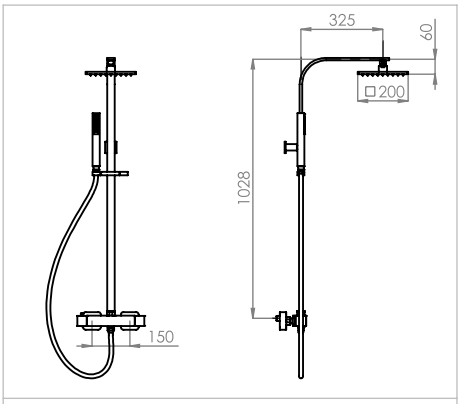

ref.: TERQ140A ESC. 1:30

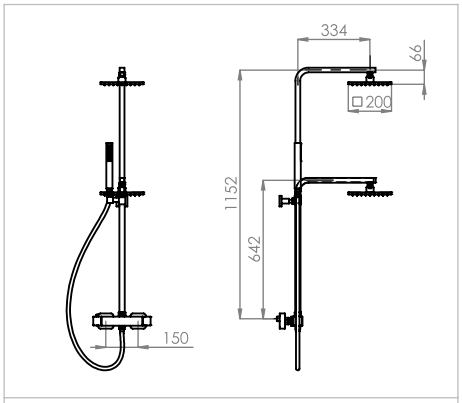

ref.: TERQ140 ESC. 1:35

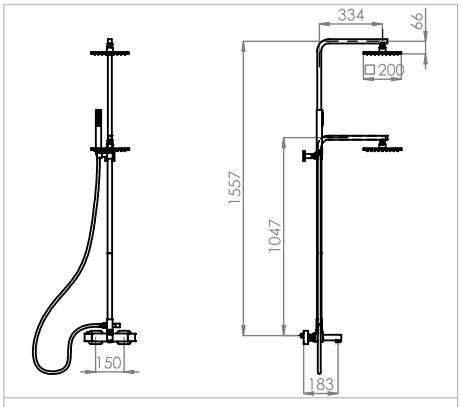

ref.: TERQ145 ESC. 1:40

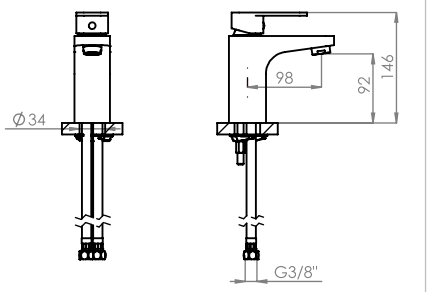

ref.: MOON010 ESC. 1:10

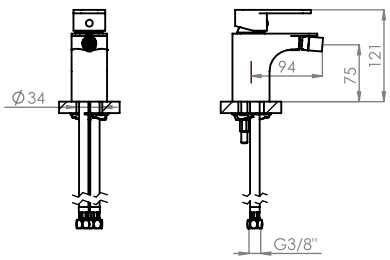

ref.: MOON020 ESC. 1:10

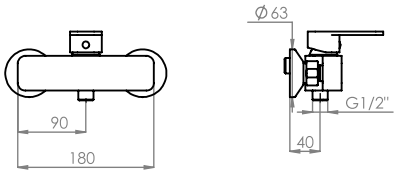

ref.: MOON030 ESC. 1:10

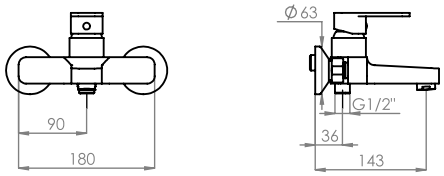

ref.: MOON040 ESC. 1:10

With BOXASM

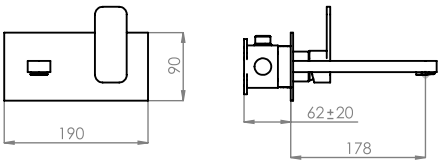

ref.: MOON070 ESC. 1:10

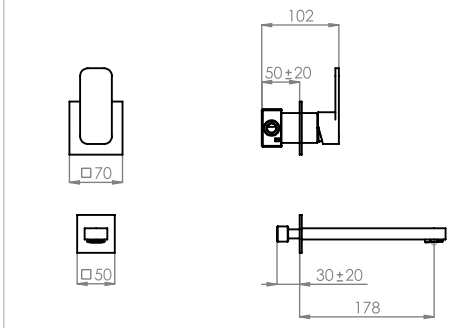

ref.: MOON070A ESC. 1:10

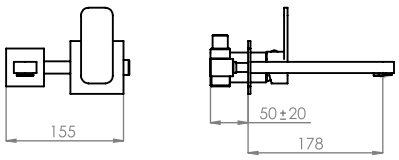

ref.: MOON070C ESC. 1:10

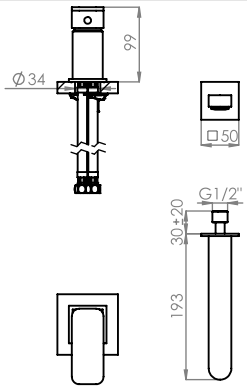

ref.: MOON100 ESC. 1:10

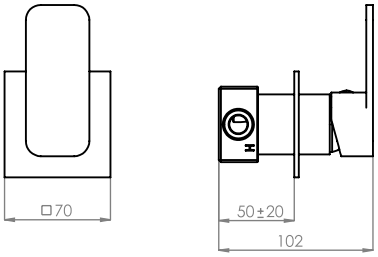

ref.: MOON090 ESC. 1:5

With BOXASM

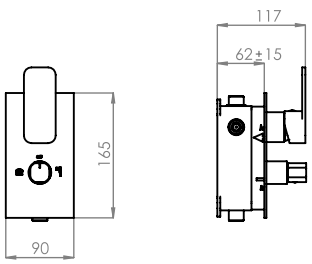

ref.: MOON080 ESC. 1:10

With BOXASM

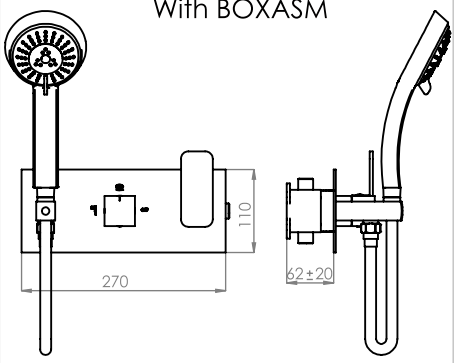

ref.: MOON090C ESC. 1:10

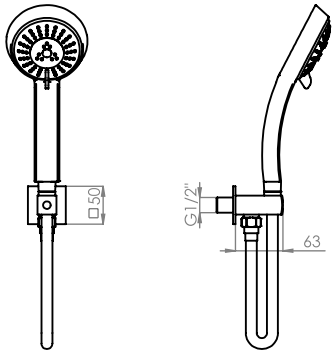

ref.: MOON130 ESC. 1:10

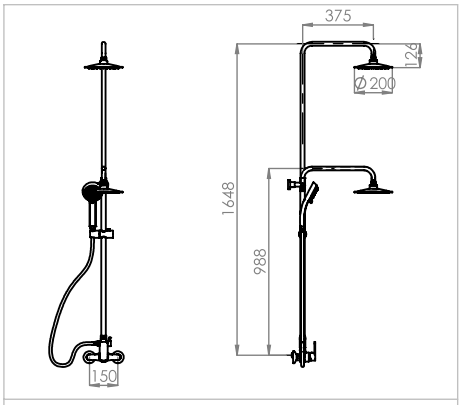

ref.: MOON140ECO ESC. 1:40

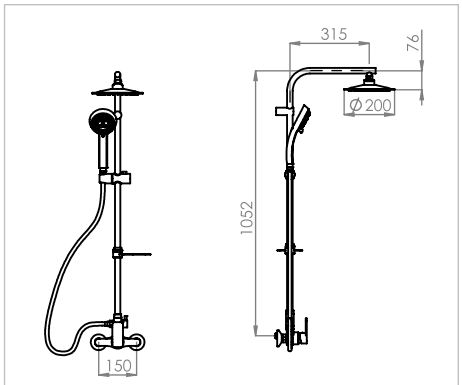

ref.: MOON140AECO ESC. 1:30

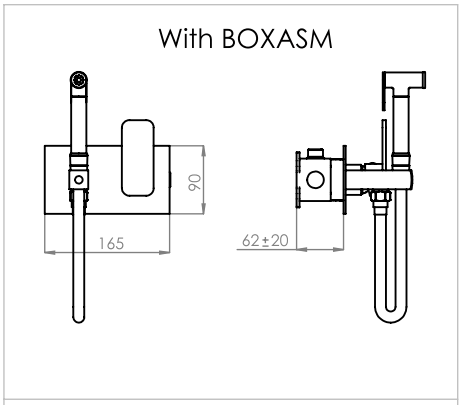

ref.: MOON120 ESC. 1:10

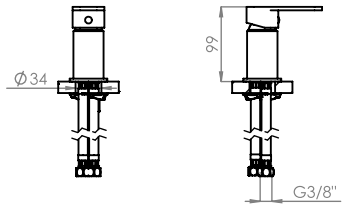

ref.: MOON110A ESC. 1:10

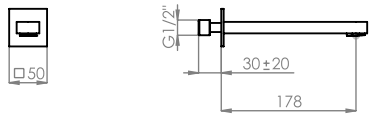

ref.: MOON100A ESC. 1:10

QUADRA

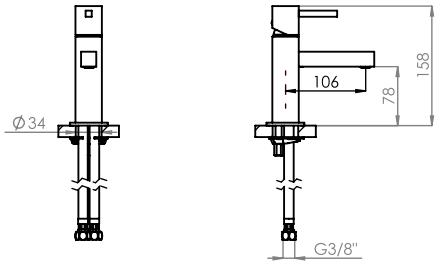

ref.: QUAD010R ESC. 1:10

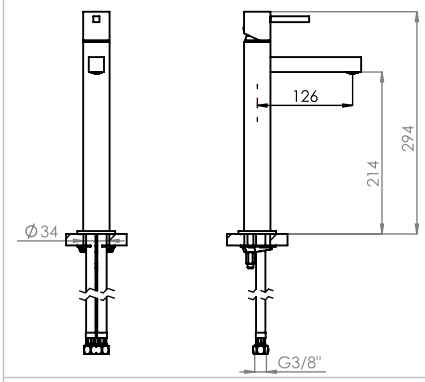

ref.: QUAD050R ESC. 1:10

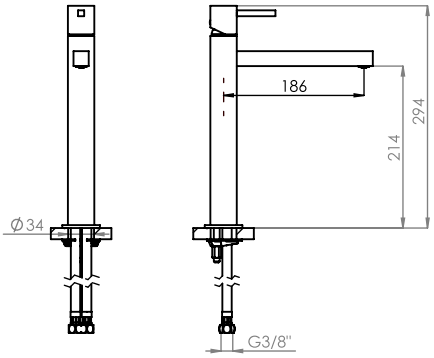

ref.: QUAD050BR ESC. 1:10

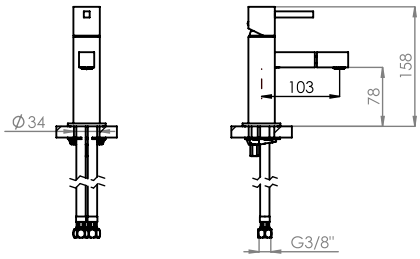

ref.: QUAD020R ESC. 1:10

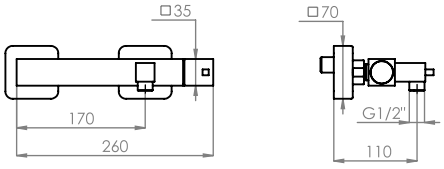

ref.: QUAD030R ESC. 1:10

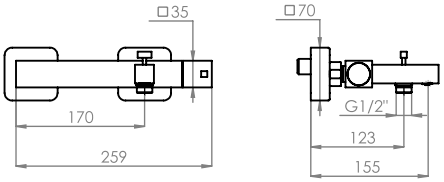

ref.: QUAD040R ESC. 1:10

With BOXASM

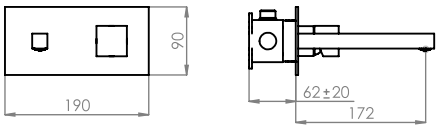

ref.: QUAD070 ESC. 1:10

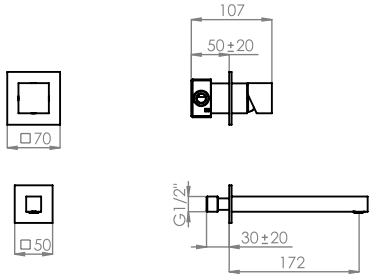

ref.: QUAD070A ESC. 1:10

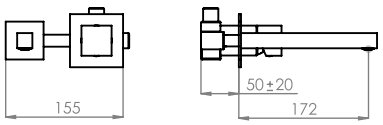

ref.: QUAD070C ESC. 1:10

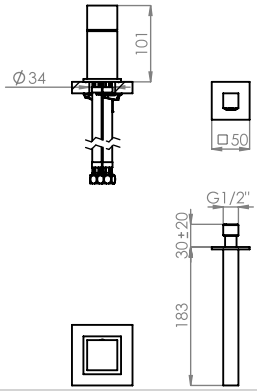

ref.: QUAD100 ESC. 1:10

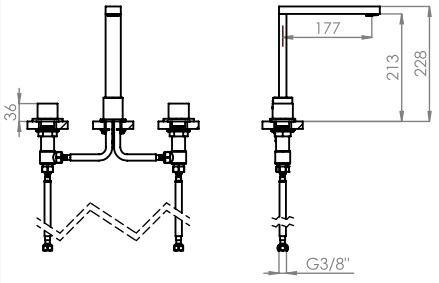

ref.: QUAD070B1 ESC. 1:15

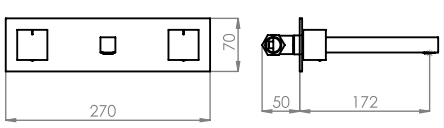

ref.: QUAD070C1 ESC. 1:10

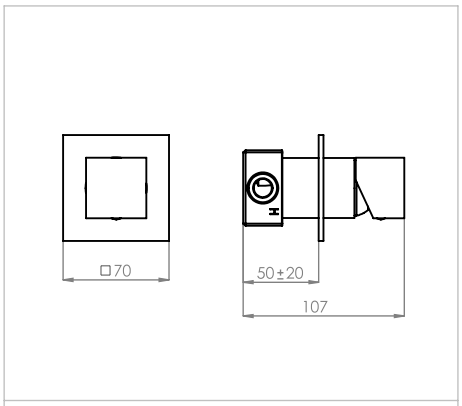

ref.: QUAD090 ESC. 1:5

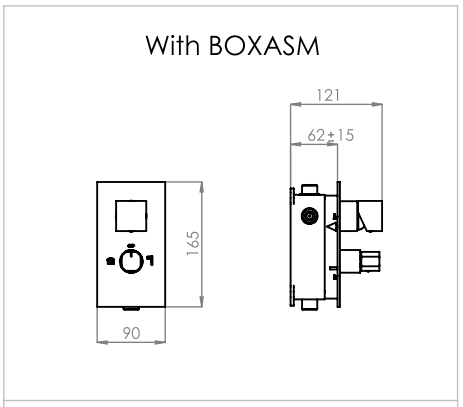

ref.: QUAD080 ESC. 1:10

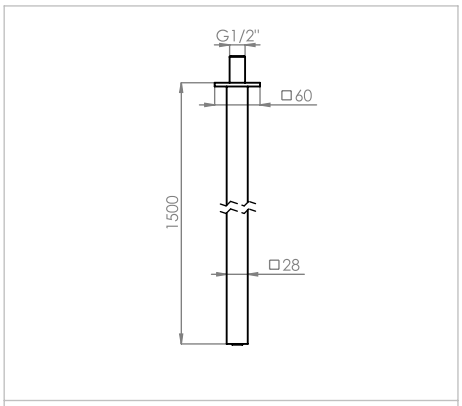

ref.: QUAD110 ESC. 1:10

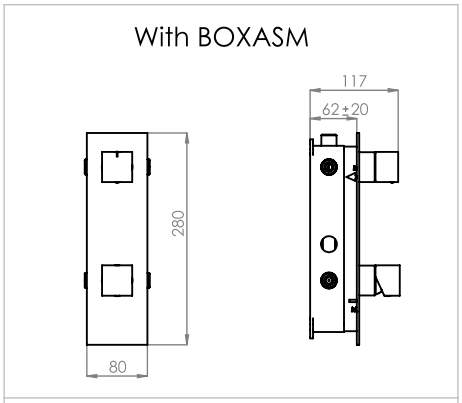

ref.: QUAD090A ESC. 1:10

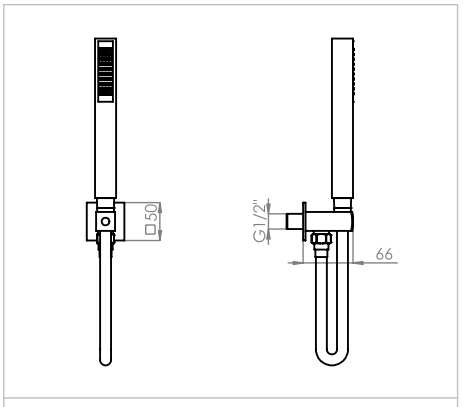

ref.: QUAD130 ESC. 1:10

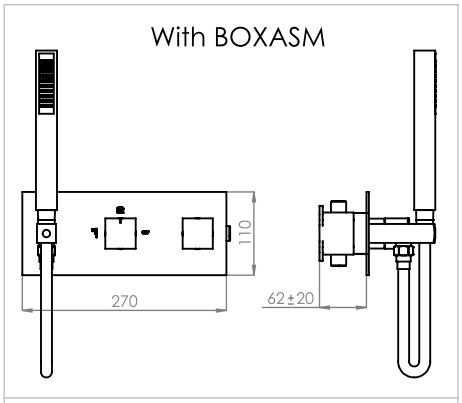

ref.: QUAD090C ESC. 1:10

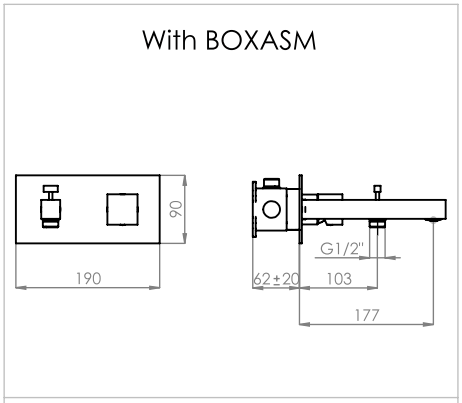

ref.: QUAD070B ESC. 1:10

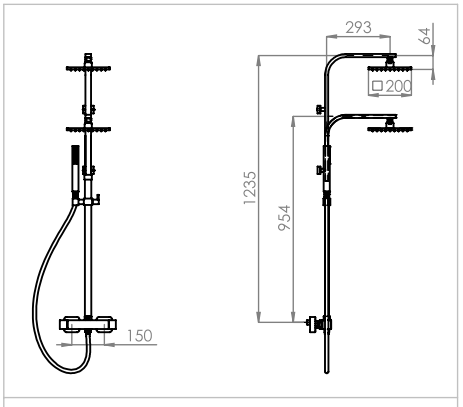

ref.: ESQ140ECO ESC. 1:35

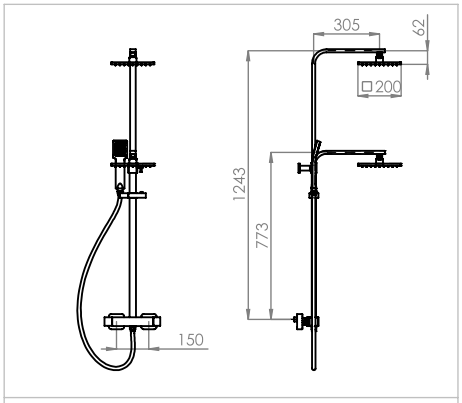

ref.: ESQ140ECOPR ESC. 1:35

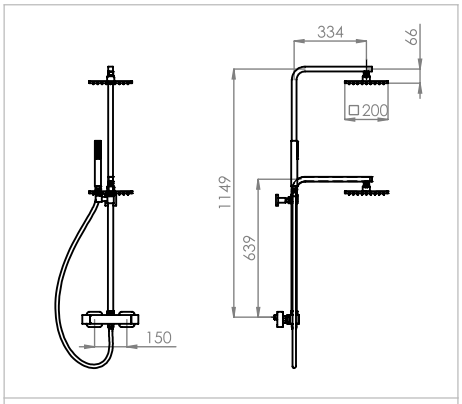

ref.: QUAD140 ESC. 1:40

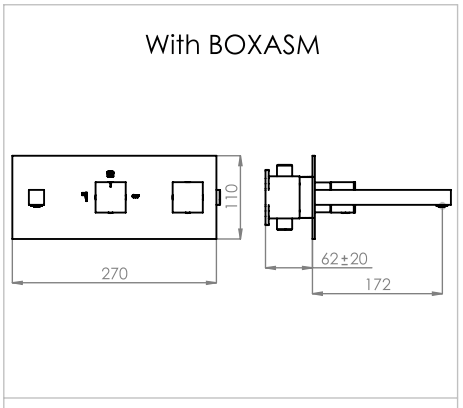

ref.: QUAD090CB ESC. 1:10

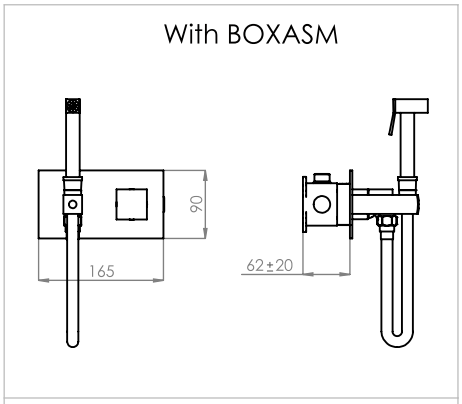

ref.: QUAD120 ESC. 1:10

QUADRA

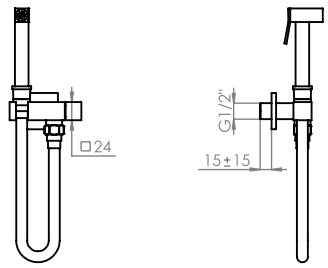

ref.: QUAD120A ESC. 1:10

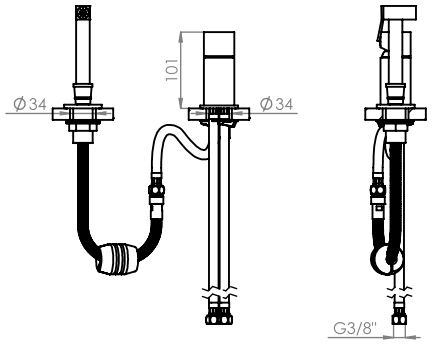

ref.: QUAD160 ESC. 1:10

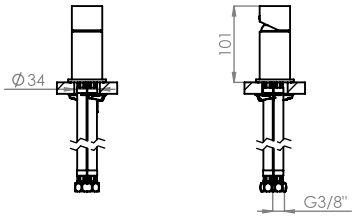

ref.: QUAD110A ESC. 1:10

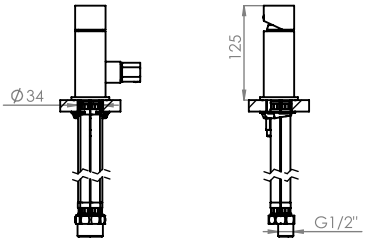

ref.: QUAD100B ESC. 1:10

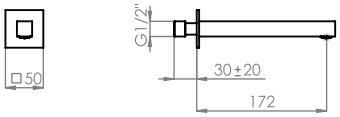

ref.: QUAD100A ESC. 1:10

ESQUADRO

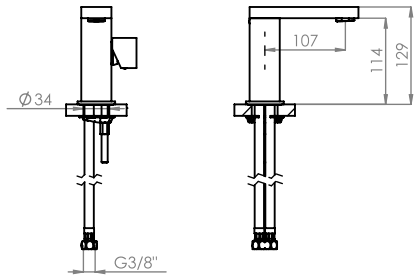

ref.: ESQ010 ESC. 1:10

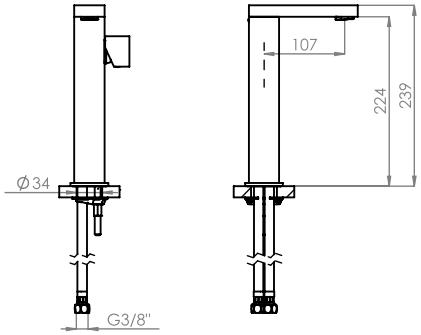

ref.: ESQ050A ESC. 1:10

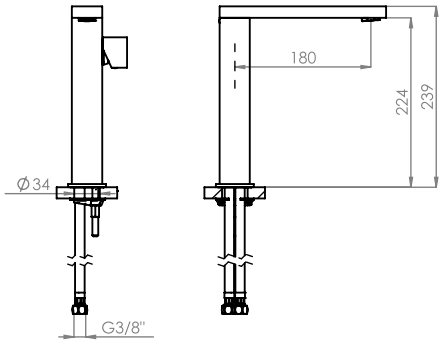

ref.: ESQ050 ESC. 1:10

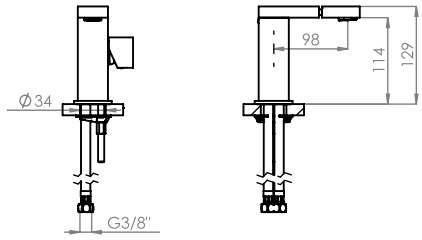

ref.: ESQ020 ESC. 1:10

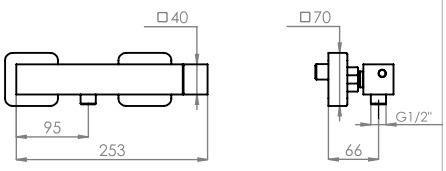

ref.: ESQ030 ESC. 1:10

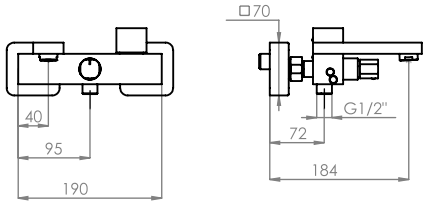

ref.: ESQ040 ESC. 1:10

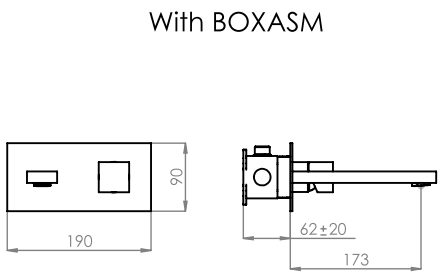

ref.: ESQ070 ESC. 1:10

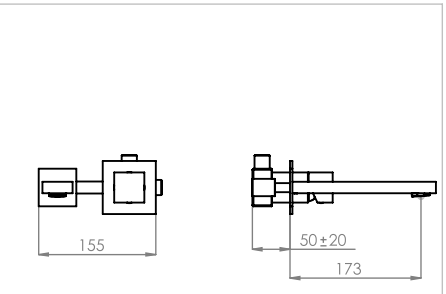

ref.: ESQ070C ESC. 1:10

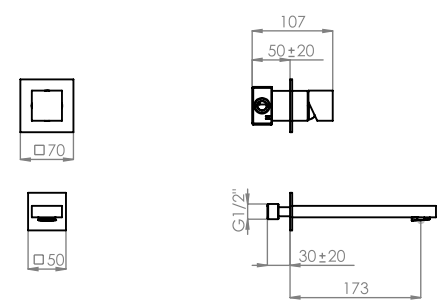

ref.: ESQ070A ESC. 1:10

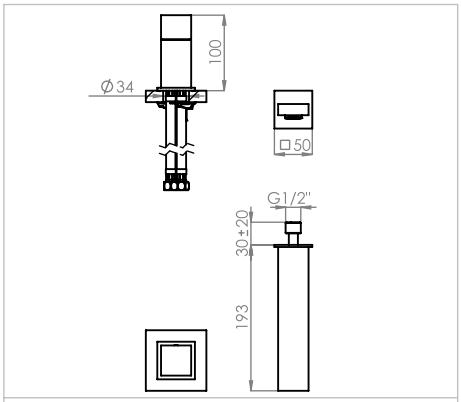

ref.: ESQ100 ESC. 1:10

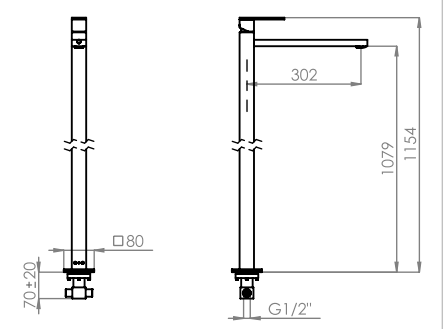

ref.: ESQ150 ESC. 1:20

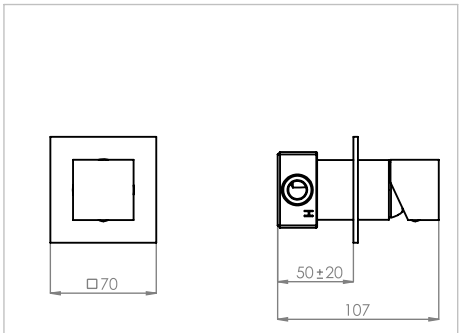

ref.: ESQ090 ESC. 1:5

ESQUADRO

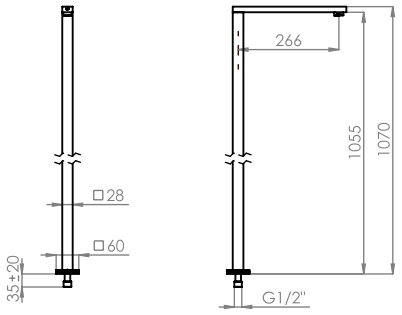

ref.: ESQ150A ESC. 1:20

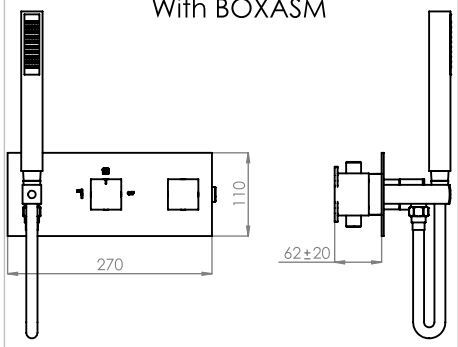

ref.: ESQ090C ESC. 1:10

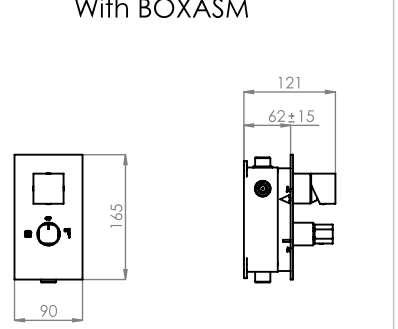

ref.: ESQ080 ESC. 1:10

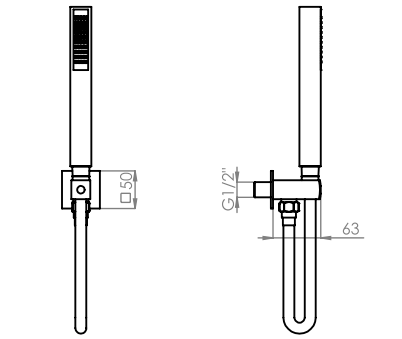

ref.: ESQ130 ESC. 1:10

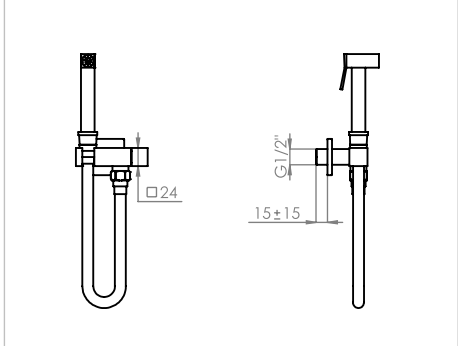

ref.: ESQ120A ESC. 1:10

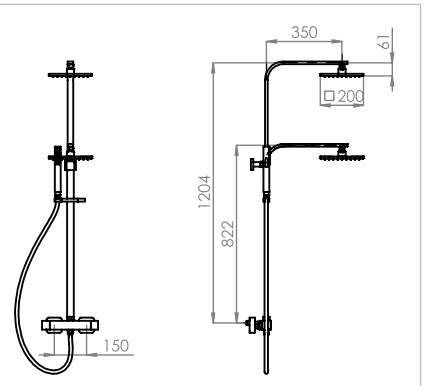

ref.: ESQ140 ESC. 1:35

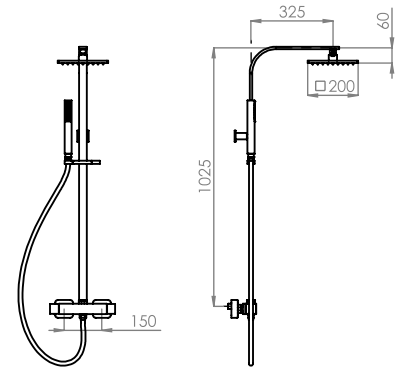

ref.: ESQ140A ESC. 1:30

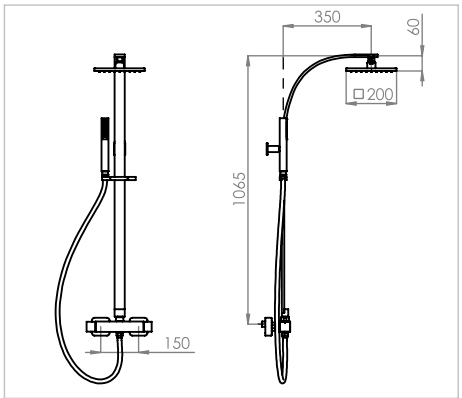

ref.: ESQ140B ESC. 1:30

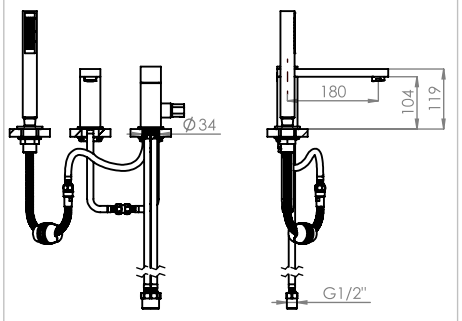

ref.: ESQ110 ESC. 1:15

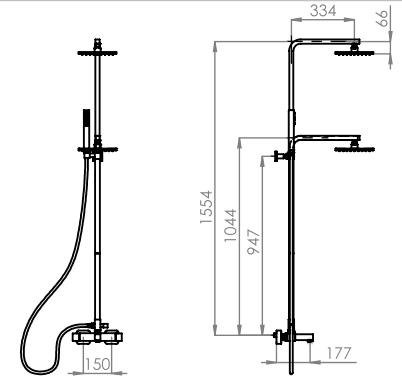

ref.: ESQ145 ESC. 1:40

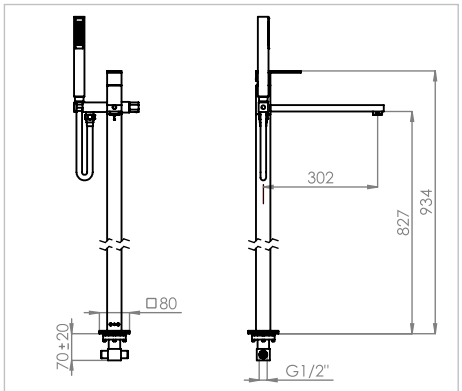

ref.: ESQ155 ESC. 1:20

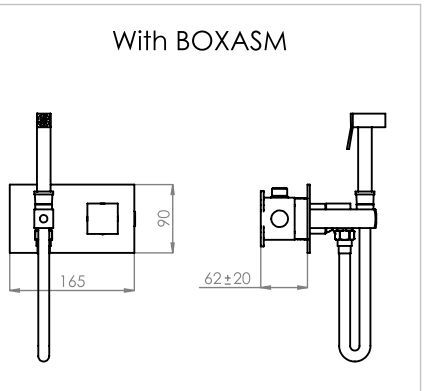

ref.: ESQ120 ESC. 1:10

ESQUADRO

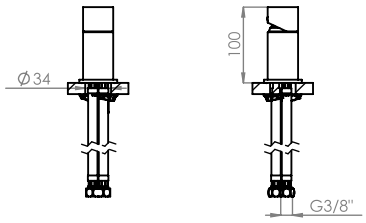

ref.: ESQ110A ESC. 1:10

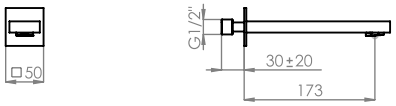

ref.: ESQ100A ESC. 1:10

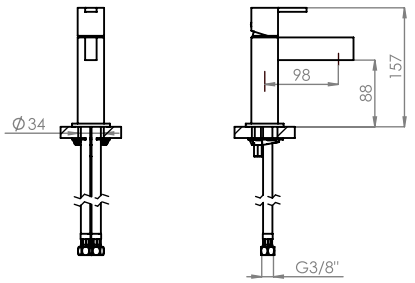

ref.: CITY010 ESC. 1:10

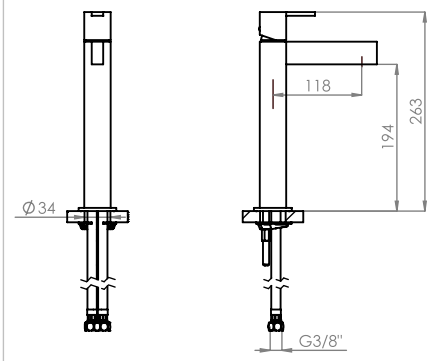

ref.: CITY050 ESC. 1:10

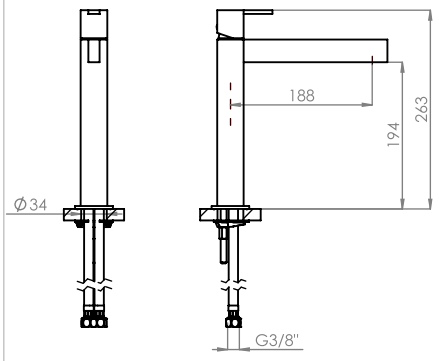

ref.: CITY050A ESC. 1:10

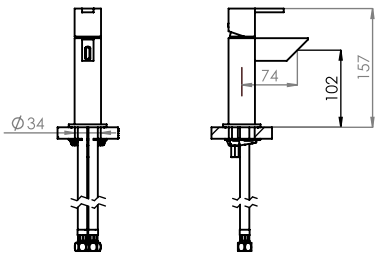

ref.: CITY020 ESC. 1:10

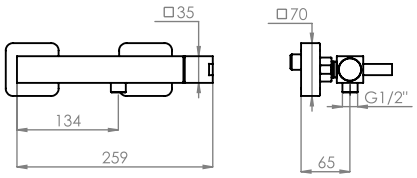

ref.: CITY030 ESC. 1:10

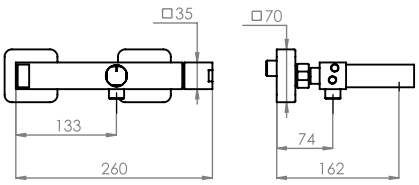

ref.: CITY040 ESC. 1:10

With BOXASM

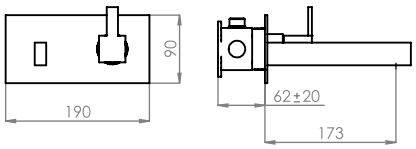

ref.: CITY070 ESC. 1:10

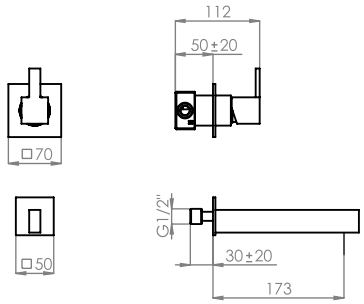

ref.: CITY070A ESC. 1:10

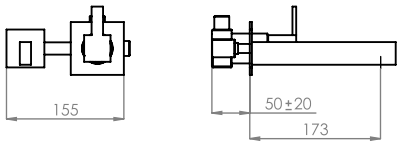

ref.: CITY070C ESC. 1:10

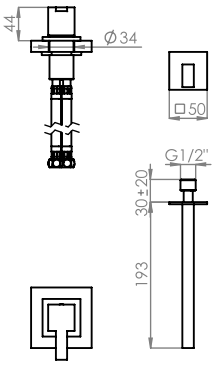

ref.: CITY110 ESC. 1:10

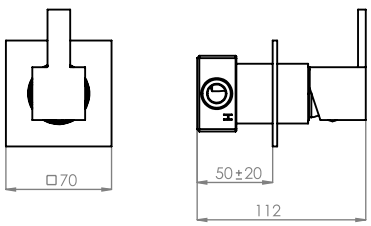

ref.: CITY090 ESC. 1:5

With BOXASM

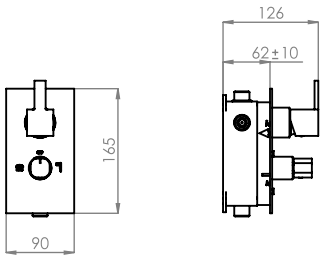

ref.: CITY080 ESC. 1:10

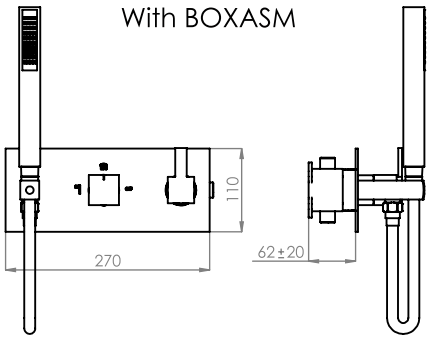

ref.: CITY090C ESC. 1:10

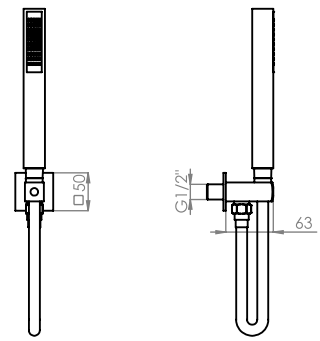

ref.: CITY130 ESC. 1:10

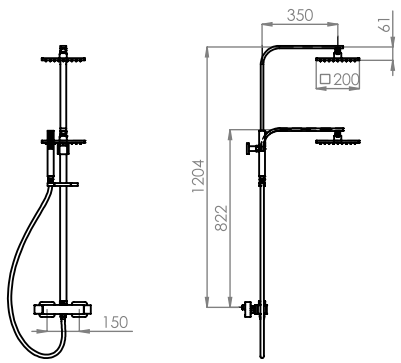

ref.: CITY140 ESC. 1:35

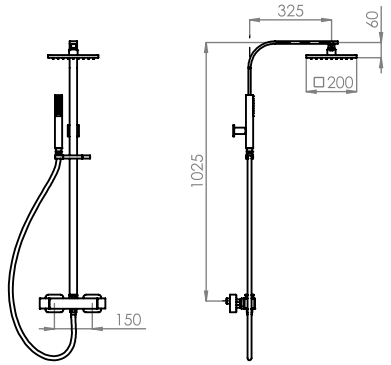

ref.: CITY140A ESC. 1:30

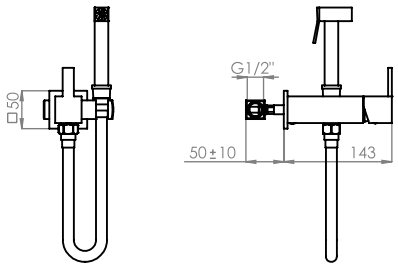

ref.: CITY120 ESC. 1:10

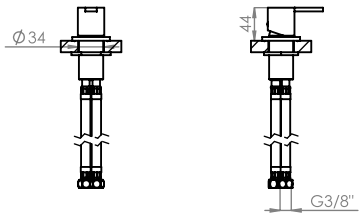

ref.: CITY110A ESC. 1:10

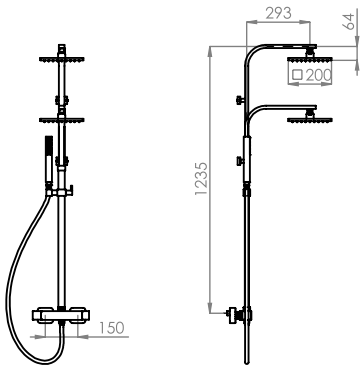

ref.: CITY140ECO ESC. 1:40

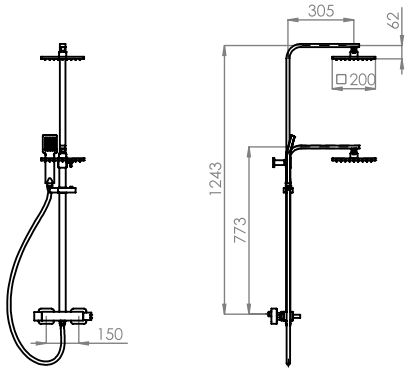

ref.:CITY140ECOPR ESC. 1:35

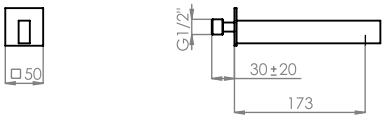

ref.:CITY100A ESC. 1:10

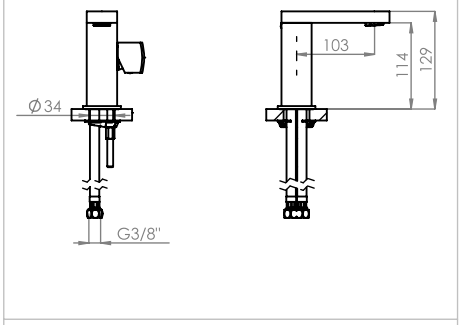

ref.: KIN010 ESC. 1:10

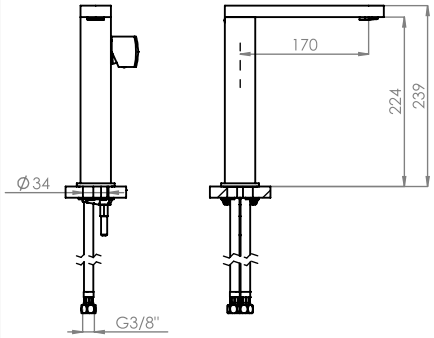

ref.: KIN050 ESC. 1:10

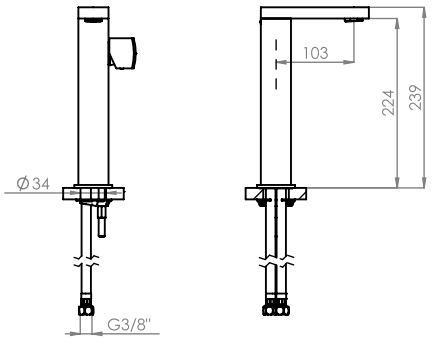

ref.: KIN050A ESC. 1:10

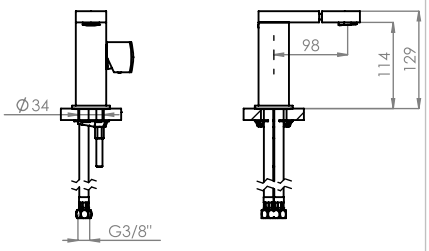

ref.: KIN020 ESC. 1:10

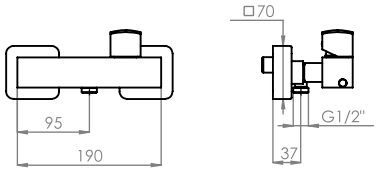

ref.: KIN030 ESC. 1:10

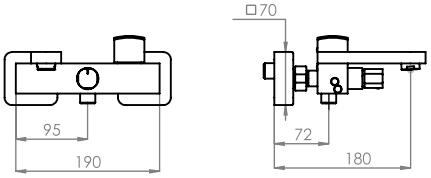

ref.: KIN040 ESC. 1:10

With BOXASM

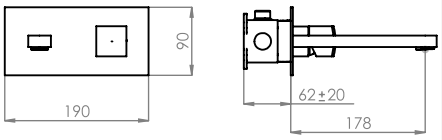

ref.: KIN070 ESC. 1:10

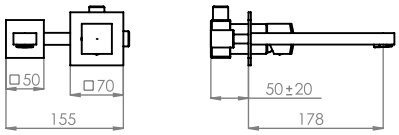

ref.: KIN070C ESC. 1:10

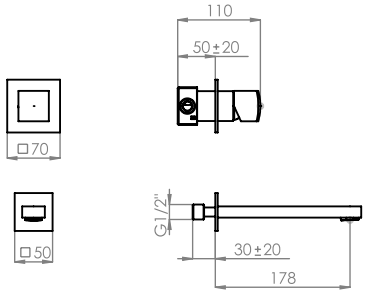

ref.: KIN070A ESC. 1:10

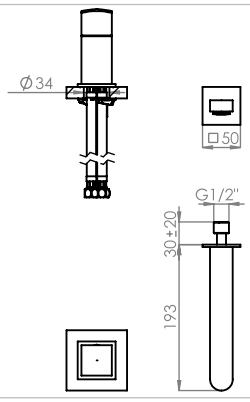

ref.: KIN100 ESC. 1:10

With BOXASM

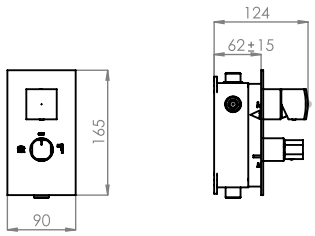

ref.: KIN080 ESC. 1:10

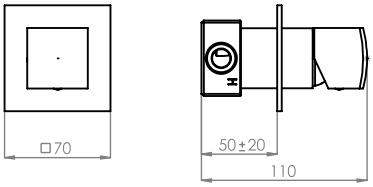

ref.: KIN090 ESC. 1:5

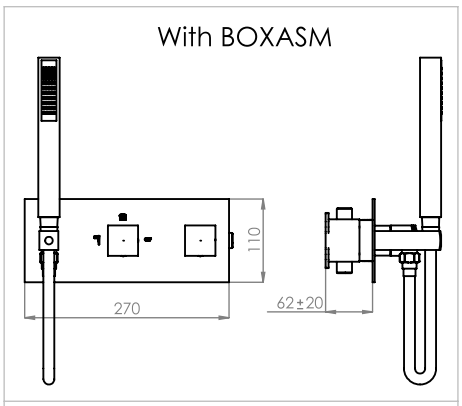

ref.: KIN090C ESC. 1:10

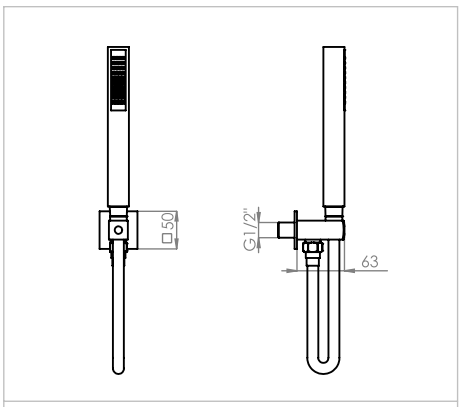

ref.: KIN130 ESC. 1:10

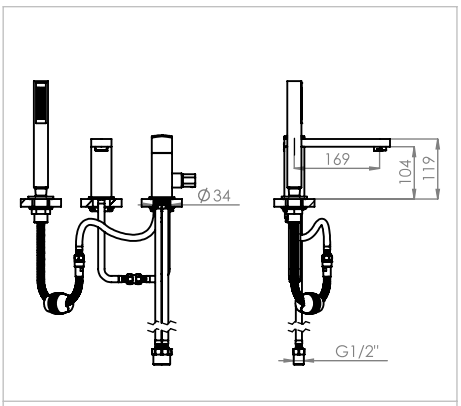

ref.: KIN110 ESC. 1:15

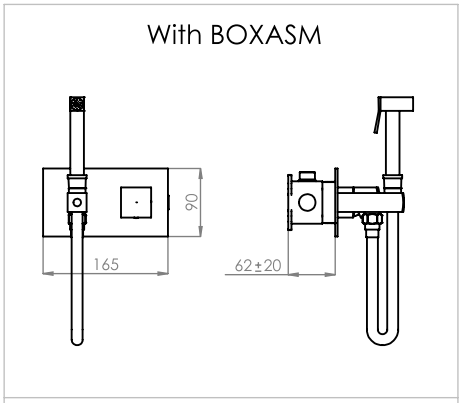

ref.: KIN120 ESC. 1:10

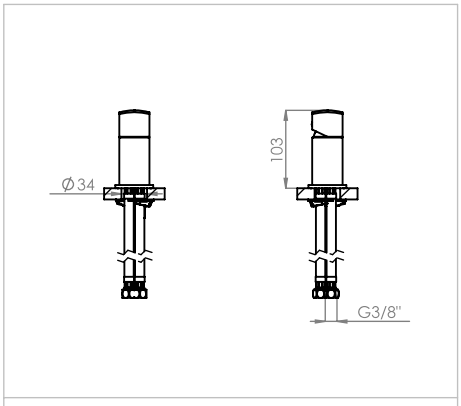

ref.: KIN110A ESC. 1:10

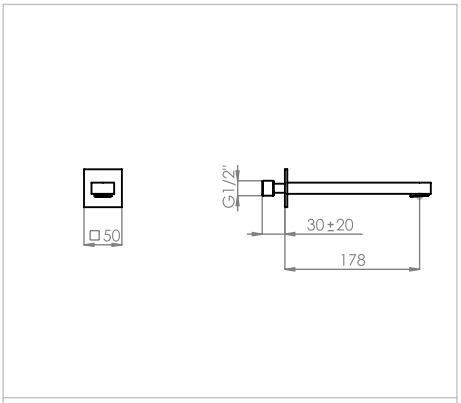

ref.: KIN100A ESC. 1:10

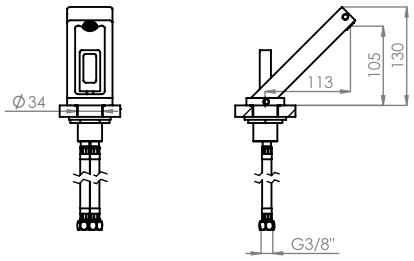

ref.: STAR010 ESC. 1:10

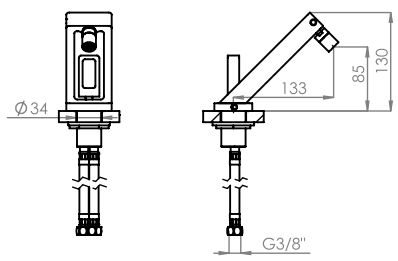

ref.: STAR020 ESC. 1:10

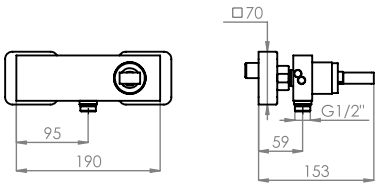

ref.: STAR030 ESC. 1:10

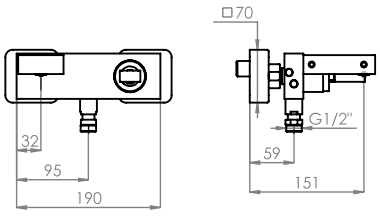

ref.: STAR040 ESC. 1:10

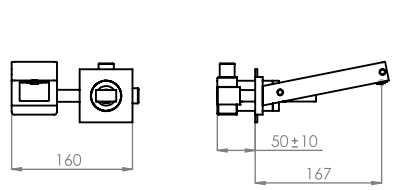

ref.: STAR070C ESC. 1:10

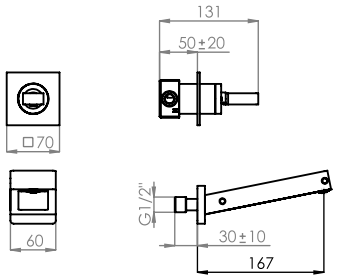

ref.: STAR070A ESC. 1:10

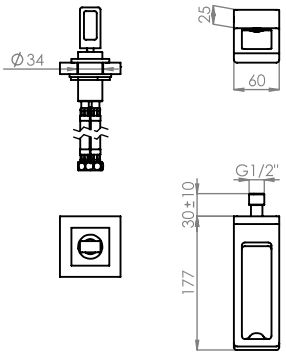

ref.: STAR100 ESC. 1:10

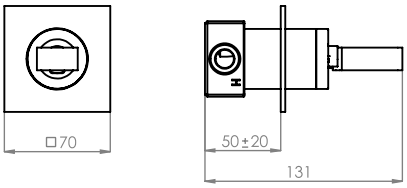

ref.: STAR090 ESC. 1:5

With BOXASM

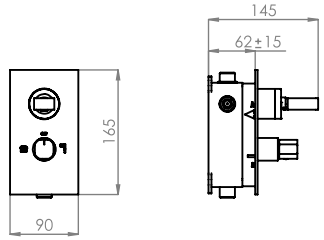

ref.: STAR080 ESC. 1:10

With BOXASM

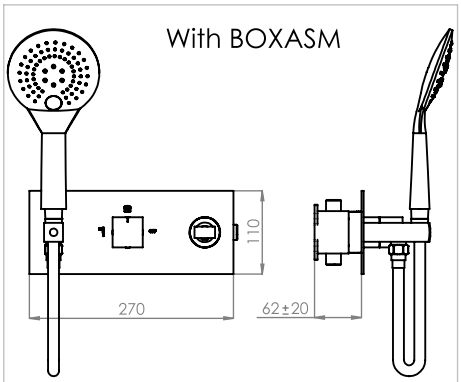

ref.: STAR090C ESC. 1:10

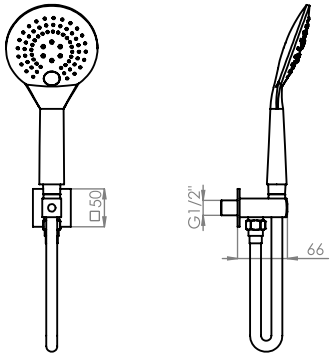

ref.: STAR130 ESC. 1:10

With BOXASM

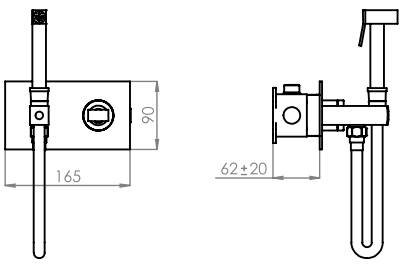

ref.: STAR120 ESC. 1:10

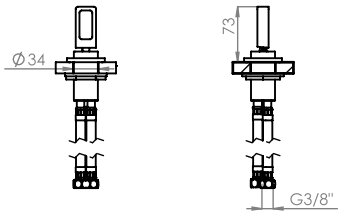

ref.: STAR110A ESC. 1:10

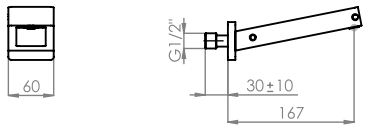

ref.: STAR100A ESC. 1:10

NASCENTE

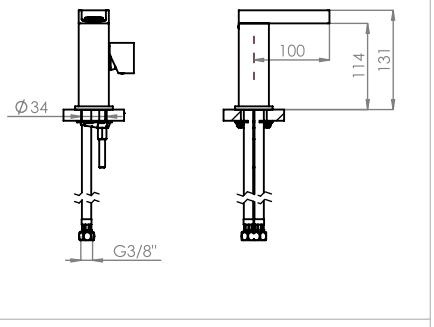

ref.: NAS010 ESC. 1:10

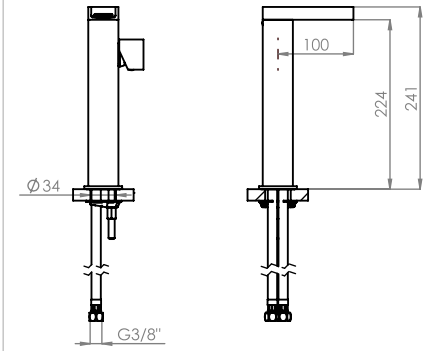

ref.: NAS050A ESC. 1:10

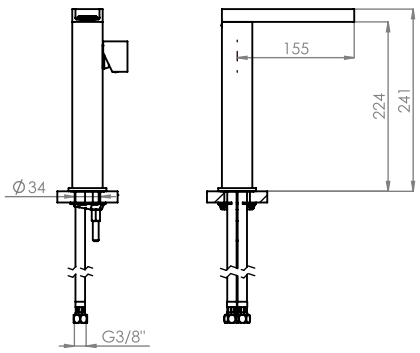

ref.: NAS050 ESC. 1:10

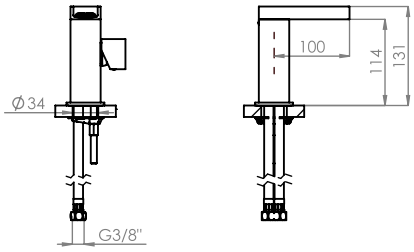

ref.: NAS020 ESC. 1:10

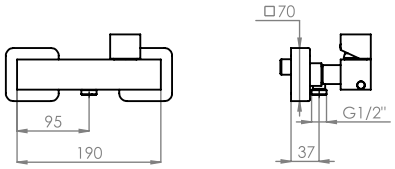

ref.: NAS030 ESC. 1:10

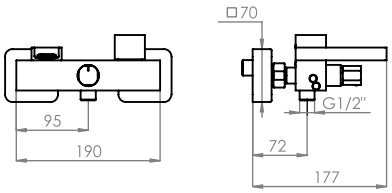

ref.: NAS040 ESC. 1:10

With BOXASM

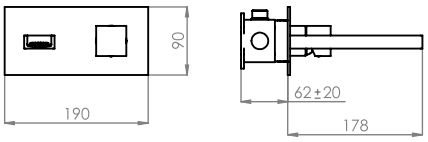

ref.: NAS070 ESC. 1:10

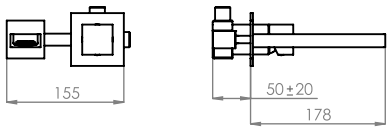

ref.: NAS070C ESC. 1:10

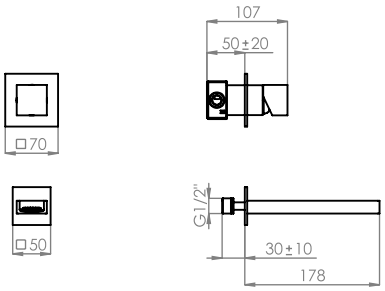

ref.: NAS070A ESC. 1:10

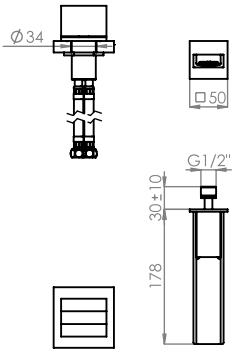

ref.: NAS0100 ESC. 1:10

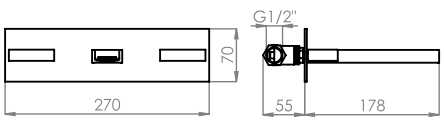

ref.: NAS070C1 ESC. 1:10

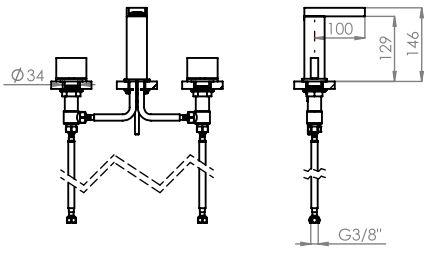

ref.: NAS070B ESC. 1:10

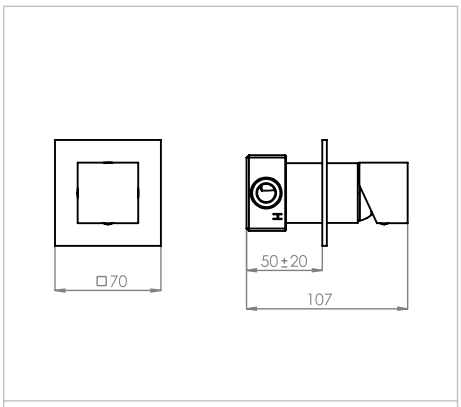

ref.: NAS090 ESC. 1:5

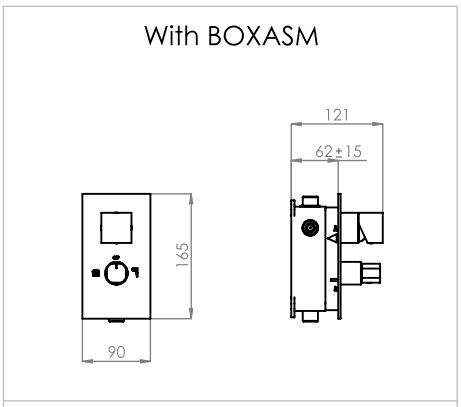

ref.: NAS080 ESC. 1:10

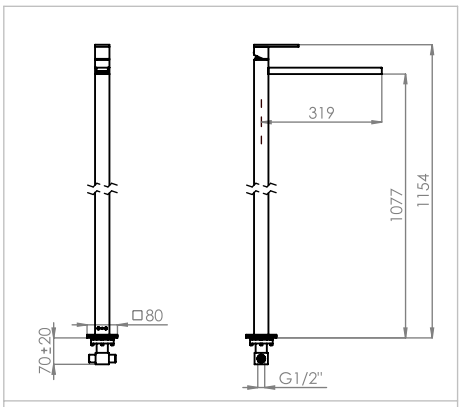

ref.: NAS150 ESC. 1:20

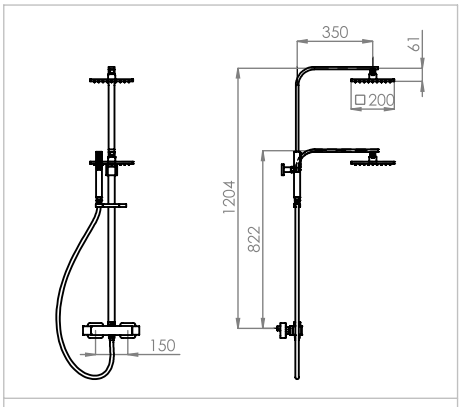

ref.: NAS140 ESC. 1:35

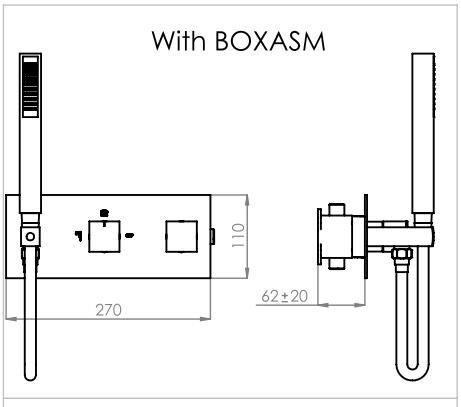

ref.: NAS090C ESC. 1:10

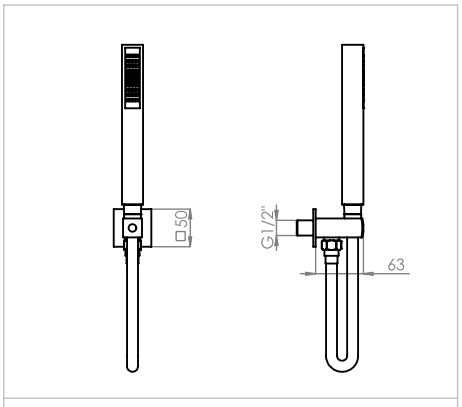

ref.: NAS130 ESC. 1:10

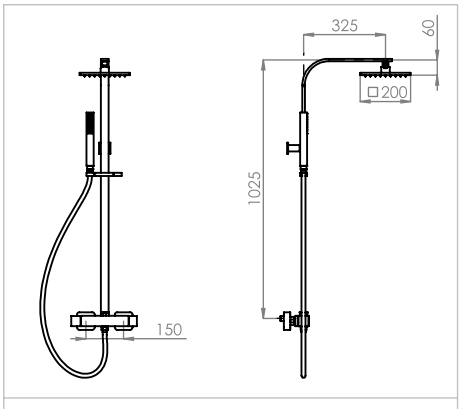

ref.: NAS140A ESC. 1:30

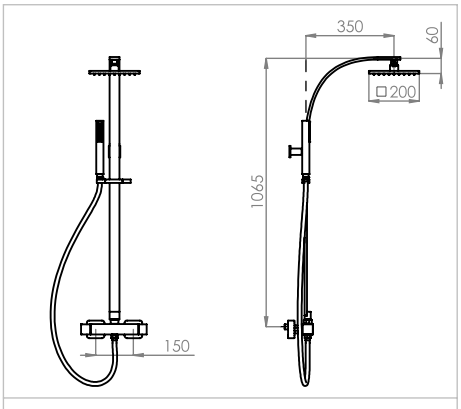

ref.: NAS140B ESC. 1:30

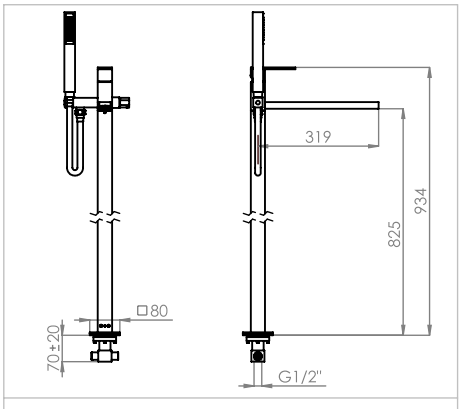

ref.: NAS155 ESC. 1:20

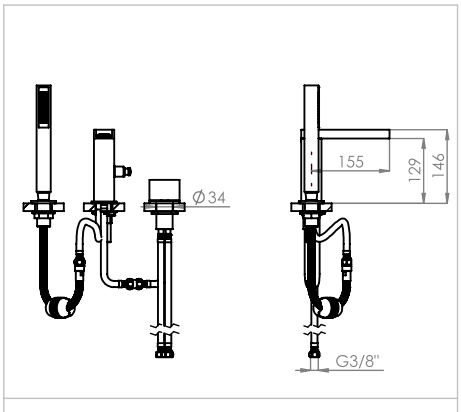

ref.: NAS110 ESC. 1:15

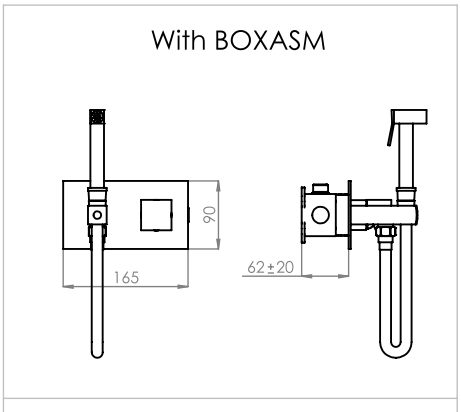

ref.: NAS120 ESC. 1:10

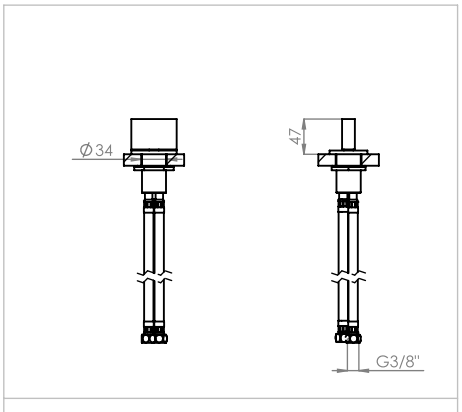

ref.: NAS110A ESC. 1:10

NASCENTE

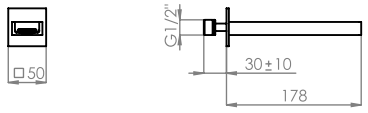

ref.: NAS100A ESC. 1:10



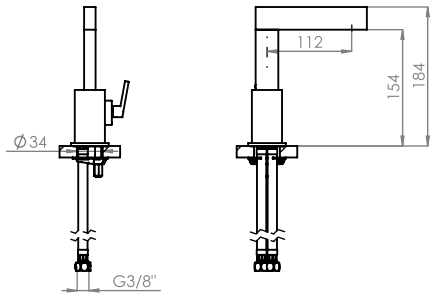

ref.: URB010 ESC. 1:10

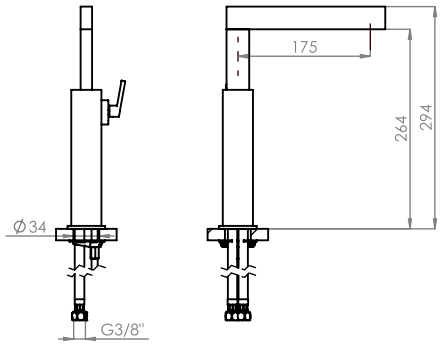

ref.: URB050 ESC. 1:10

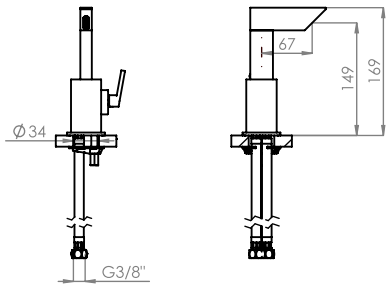

ref.: URB020 ESC. 1:10

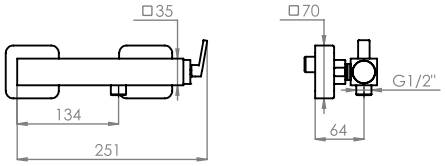

ref.: URB030 ESC. 1:10

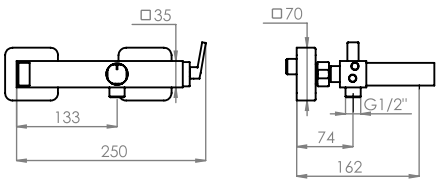

ref.: URB040 ESC. 1:10

With BOXASM

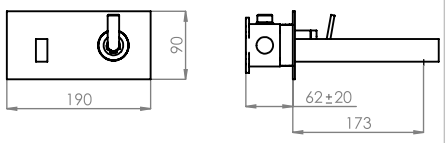

ref.: URB070 ESC. 1:10

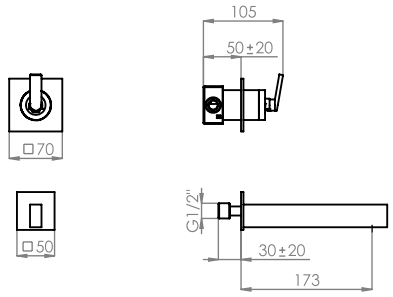

ref.: URB070A ESC. 1:10

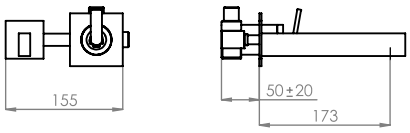

ref.: URB070C ESC. 1:10

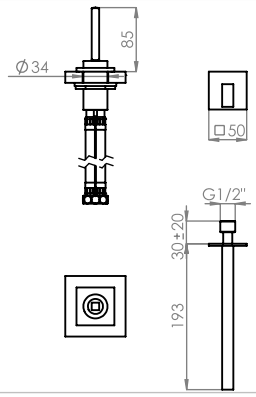

ref.: URB100 ESC. 1:10

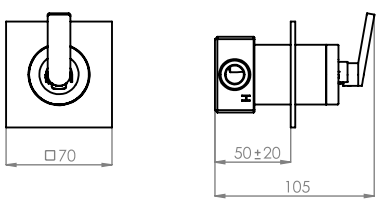

ref.: URB090 ESC. 1:5

With BOXASM

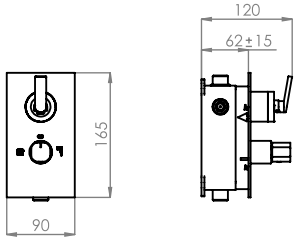

ref.: URB080 ESC. 1:10

With BOXASM

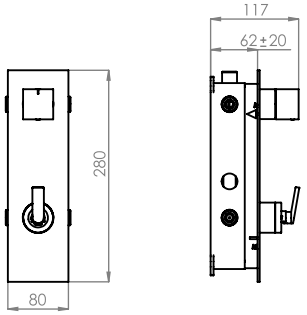

ref.: URB090A ESC. 1:10

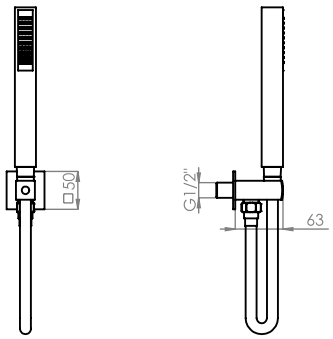

ref.: URB130 ESC. 1:10

With BOXASM

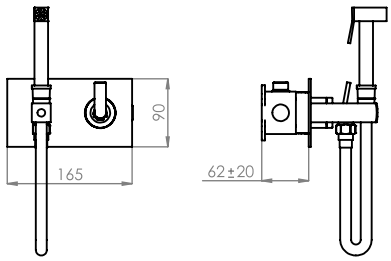

ref.: URB120 ESC. 1:10

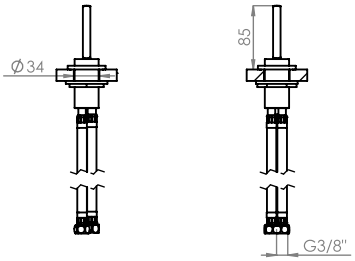

ref.: URB110A ESC. 1:10

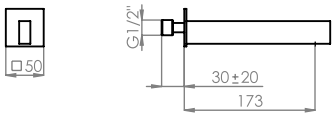

ref.: URB100A ESC. 1:10

CASCATA

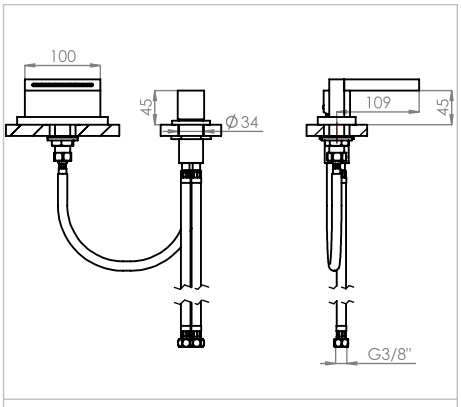

ref.: CASC016 ESC. 1:10

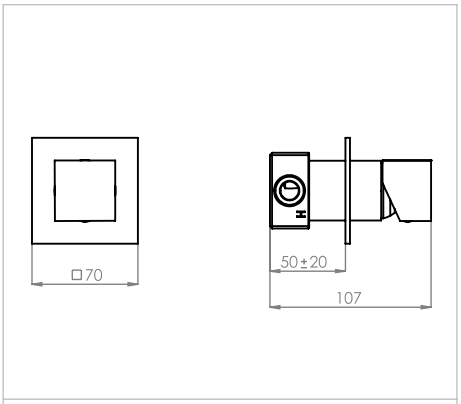

ref.: CASC090 ESC. 1:5

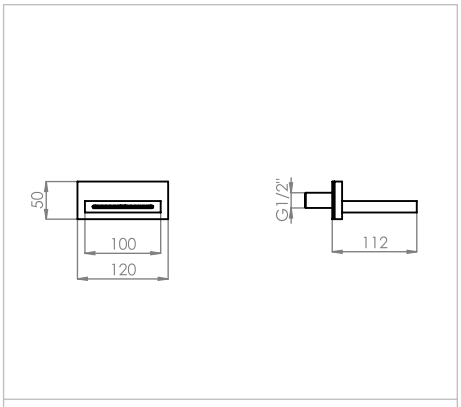

ref.: CASC060 ESC. 1:10

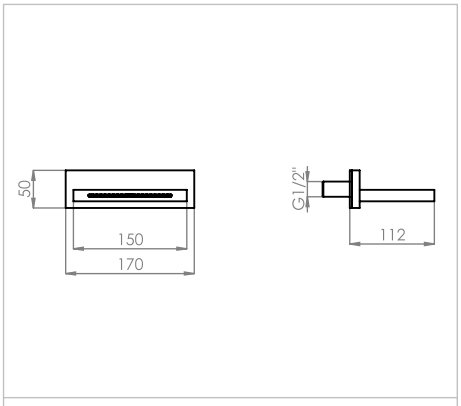

ref.: CASC070 ESC. 1:10

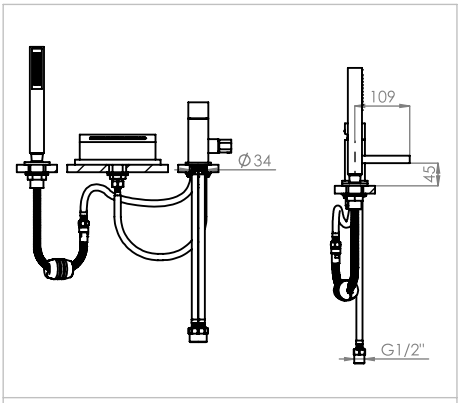

ref.: CASC110 ESC. 1:15

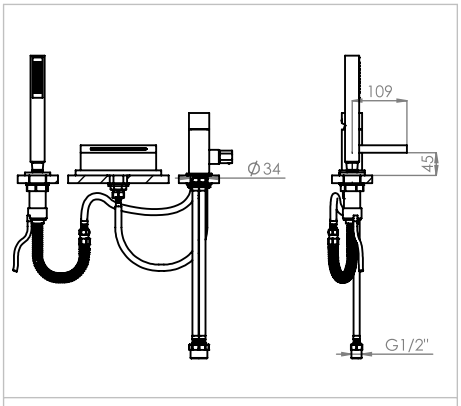

ref.: CASC111 ESC. 1:15

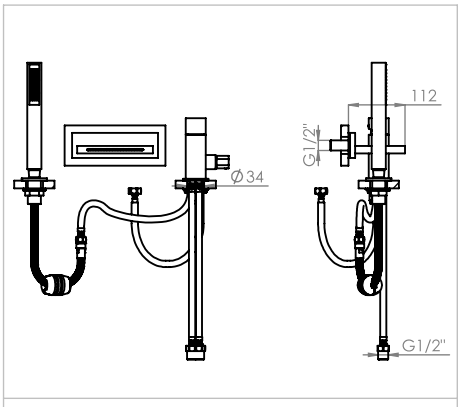

ref.: CASC110B ESC. 1:15

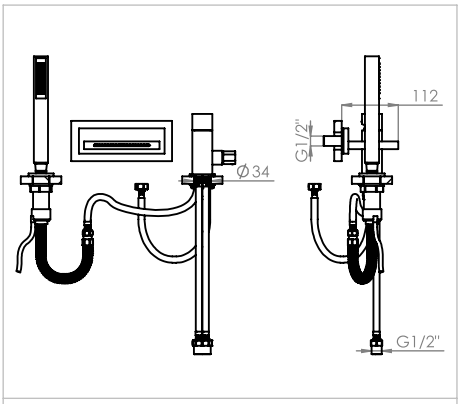

ref.: CASC111B ESC. 1:15

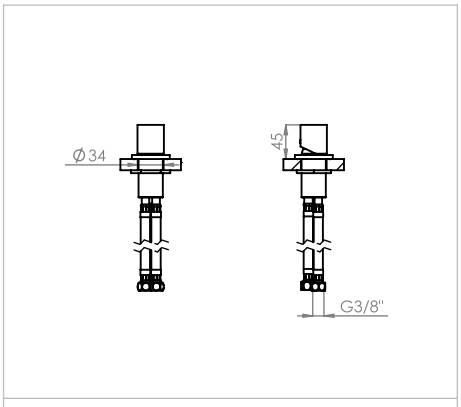

ref.: CASC110A ESC. 1:10

CIL080 + CIL130 + AC010 + AC070A	CIL080 + CIL130 + AC010 + ACI070B	CIL080 + CIL130 + AC010 + ACI070C
ref.: KC080200ABS ESC. 1:10	ref.: KC080250INOX	ref.: KC080300INOX
CIL080 + CIL130 + AC040 + AC070A	CIL080 + CIL130 + AC040 + ACI070B	CIL080 + CIL130 + AC040 + ACI070C
ref.: KC080T200ABS	ref.: KC080T250INOX	ref.: KC080T300INOX
SLIMASM080B2 + CIL130 + AC010 + AC070A	SLIMASM080B2 + CIL130 + AC010 + ACI070B	SLIMASM080B2 + CIL130 + AC010 + ACI070C
ref.: KC080B2200ABS	ref.: KC080B2250INOX	ref.: KC080B2300INOX
SLIMASM080B2 + CIL130 + AC040 + AC070A	SLIMASM080B2 + CIL130 + AC040 + ACI070B	SLIMASM080B2 + CIL130 + AC040 + ACI070C
ref.: KC080B2T200ABS	ref.: KC080B2T250INOX	ref.: KC080B2T300INOX
SLIMASM090B3 + CIL130 + AC010 + AC070A	SLIMASM090B3 + CIL130 + AC010 + ACI070B	SLIMASM090B3 + CIL130 + AC010 + ACI070C
ref.: KC090B3200ABS	ref.: KC090B3250INOX	ref.: KC090B3300INOX
SLIMASM090B3 + CIL130 + AC040 + AC070A	SLIMASM090B3 + CIL130 + AC040 + ACI070B	SLIMASM090B3 + CIL130 + AC040 + ACI070C
ref.: KC090B3T200ABS	ref.: KC090B3T250INOX	ref.: KC090B3T300INOX

CIL090A + CIL130 + AC010 + AC070A	CIL090A + CIL130 + AC010 + ACI070B	CIL090A + CIL130 + AC010 + ACI070C
ref.: KC090A200ABS	ref.: KC090A250INOX	ref.: KC090A300INOX
CIL090A + CIL130 + AC040 + AC070A	CIL090A + CIL130 + AC040 + ACI070B	CIL090A + CIL130 + AC040 + ACI070C
ref.: KC090AT200ABS	ref.: KC090AT250INOX	ref.: KC090AT300INOX
CIL090C + AC010 + AC070A	CIL090C + AC010 + ACI070B	CIL090C + AC010 + ACI070C
ref.: KC090C200ABS	ref.: KC090C250INOX	ref.: KC090C300INOX
CIL090C + AC040 + AC070A	CIL090C + AC040 + ACI070B	CIL090C + AC040 + ACI070C
ref.: KC090CT200ABS	ref.: KC090CT250INOX	ref.: KC090CT300INOX
SLIMASM090CB2 + AC010 + AC070A	SLIMASM090CB2 + AC010 + ACI070B	SLIMASM090CB2 + AC010 + ACI070C
ref.: KC090CB2200ABS	ref.: KC090CB2250INOX	ref.: KC090CB2300INOX
SLIMASM090CB2 + AC040 + AC070A	SLIMASM090CB2 + AC040 + ACI070B	SLIMASM090CB2 + AC040 + ACI070C
ref.: KC090CB2T200ABS	ref.: KC090CB2T250INOX	ref.: KC090CB2T300INOX

SLIMASM090CB3 + AC010 + AC070A	SLIMASM090CB3 + AC010 + ACI070B	SLIMASM090CB3 + AC010 + ACI070C
ref.: KC090CB3200ABS	ref.: KC090CB3250INOX	ref.: KC090CB3300INOX
SLIMASM090CB3 + AC040 + AC070A	SLIMASM090CB3 + AC040 + ACI070B	SLIMASM090CB3 + AC040 + ACI070C
ref.: KC090CB3T200ABS	ref.: KC090CB3T250INOX	ref.: KC090CB3T300INOX
TERC080 + CIL130 + AC010 + AC070A	TERC080 + CIL130 + AC010 + ACI070B	TERC080 + CIL130 + AC010 + ACI070C
ref.: KTERC080200ABS	ref.: KTERC080250INOX	ref.: KTERC080300INOX
TERC080 + CIL130 + AC040 + AC070A	TERC080 + CIL130 + AC040 + ACI070B	TERC080 + CIL130 + AC040 + ACI070C
ref.: KTERC080T200ABS	ref.: KTERC080T250INOX	ref.: KTERC080T300INOX
TERC080B2 + CIL130 + AC010 + AC070A	TERC080B2 + CIL130 + AC010 + ACI070B	TERC080B2 + CIL130 + AC010 + ACI070C
ref.: KTERC080B2200ABS	ref.: KTERC080B2250INOX	ref.: KTERC080B2300INOX
TERC080B2 + CIL130 + AC040 + AC070A	TERC080B2 + CIL130 + AC040 + ACI070B	TERC080B2 + CIL130 + AC040 + ACI070C
ref.: KTERC080B2T200ABS	ref.: KTERC080B2T250INOX	ref.: KTERC080B2T300INOX

TERC090B3 + CIL130 + AC010 + AC070A	TERC090B3 + CIL130 + AC010 + ACI070B	TERC090B3 + CIL130 + AC010 + ACI070C
ref.: KTERC090B3200ABS	ref.: KTERC090B3250INOX	ref.: KTERC090B3300INOX
TERC090B3 + CIL130 + AC040 + AC070A	TERC090B3 + CIL130 + AC040 + ACI070B	TERC090B3 + CIL130 + AC040 + ACI070B
ref.: KTERC090B3T200ABS	ref.: KTERC090B3T250INOX	ref.: KTERC090B3T300INOX
TERC090C + AC010 + AC070A	TERC090C + AC010 + ACI070B	TERC090C + AC010 + ACI070C
ref.: KTERC090C200ABS	ref.: KTERC090C250INOX	ref.: KTERC090C300INOX
TERC090C + AC040 + AC070A	TERC090C + AC040 + ACI070B	TERC090C + AC040 + ACI070C
ref.: KTERC090CT200ABS	ref.: KTERC090CT250INOX	ref.: KTERC090CT300INOX
TERC090CB2 + AC010 + AC070A	TERC090CB2 + AC010 + ACI070B	TERC090CB2 + AC010 + ACI070C
ref.: KTERC090CB2200ABS	ref.: KTERC090CB2250INOX	ref.: KTERC090CB2300INOX
TERC090CB2 + AC040 + ACI070A	TERC090CB2 + AC040 + ACI070B	TERC090CB2 + AC040 + ACI070C
ref.: KTERC090CB2T200ABS	ref.: KTERC090CB2T250INOX	ref.: KTERC090CB2T300INOX

TERC090CB3 + AC010 + AC070A	TERC090CB3 + AC010 + ACI070B	TERC090CB3 + AC010 + ACI070C
ref.: KTERC090CB3200ABS	ref.: KTERC090CB3250INOX	ref.: KTERC090CB3300INOX
TERC090CB3 + AC040 + AC070A	TERC090CB3 + AC040 + ACI070B	TERC090CB3 + AC040 + ACI070C
ref.: KTERC090CB3T200ABS	ref.: KTERC090CB3T250INOX	ref.: KTERC090CB3T300INOX
QUAD080 + QUAD130 + AC020 + AC080B	QUAD080 + QUAD130 + AC020 + ACI300	QUAD080 + QUAD130 + AC020 + ACI240
ref.: KQ080200ABS	ref.: KQ080250INOX	ref.: KQ080300INOX
QUAD080 + QUAD130+ AC050 + AC080B	QUAD080 + QUAD130+ AC050 + ACI300	QUAD080 + QUAD130+ AC050 + ACI240
ref.: KQ080T200ABS	ref.: KQ080T250INOX	ref.: KQ080T300INOX
PLAN080B2 + QUAD130+ AC020 + AC080B	PLAN080B2 + QUAD130 + AC020 + ACI300	PLAN080B2 + QUAD130 + AC020 + ACI240
ref.: KQ080B2200ABS	ref.: KQ080B2250INOX	ref.: KQ080B2300INOX
PLAN080B2 + QUAD130 + AC050 + AC080B	PLAN080B2 + QUAD130 + AC050 + ACI300	PLAN080B2 + QUAD130 + AC050 + ACI240
ref.: KQ080B2T200ABS	ref.: KQ080B2T250INOX	ref.: KQ080B2T300INOX

PLAN090B3 + QUAD130 + AC020 + AC080B	PLAN090B3 + QUAD130 + AC020 + ACI300	PLAN090B3 + QUAD130 + AC020 + ACI240
ref.: KQ090B3200ABS	ref.: KQ090B3250INOX	ref.: KQ090B3300INOX
PLAN090B3 + QUAD130 + AC050 + AC080B	PLAN090B3 + QUAD130 + AC050 + ACI300	PLAN090B3 + QUAD130 + AC050 + ACI240
ref.: KQ090B3T200ABS	ref.: KQ090B3T250INOX	ref.: KQ090B3T300INOX
QUAD090A + QUAD130 + AC020 + AC080B	QUAD090A + QUAD130 + AC020 + ACI300	QUAD090A + QUAD130 + AC020 + ACI240
ref.: KQ090A200ABS	ref.: KQ090A250INOX	ref.: KQ090A300INOX
QUAD090A + QUAD130 + AC050 + AC080B	QUAD090A + QUAD130 + AC050 + ACI300	QUAD090A + QUAD130 + AC050 + ACI240
ref.: KQ090AT200ABS	ref.: KQ090AT250INOX	ref.: KQ090AT300INOX
QUAD090C + AC020 + AC080B	QUAD090C + AC020 + ACI300	QUAD090C + AC020 + ACI240
ref.: KQ090C200ABS	ref.: KQ090C250INOX	ref.: KQ090C300INOX
QUAD090C + AC050 + AC080B	QUAD090C + AC050 + ACI300	QUAD090C + AC050 + ACI240
ref.: KQ090CT200ABS	ref.: KQ090CT250INOX	ref.: KQ090CT300INOX

PLAN090CB2 + AC020 + AC080B	PLAN090CB2 + AC020 + ACI300	PLAN090CB2 + AC020 + ACI240
ref.: KQ090CB2200ABS	ref.: KQ090CB2250INOX	ref.: KQ090CB2300INOX
PLAN090CB2 + AC050 + AC080B	PLAN090CB2 + AC050 + ACI300	PLAN090CB2 + AC050 + ACI240
ref.: KQ090CB2T200ABS	ref.: KQ090CB2T250INOX	ref.: KQ090CB2T300INOX
PLAN090CB3 + AC020 + AC080B	PLAN090CB3 + AC020 + ACI300	PLAN090CB3 + AC020 + ACI240
ref.: KQ090CB3200ABS	ref.: KQ090CB3250INOX	ref.: KQ090CB3300INOX
PLAN090CB3 + AC050 + AC080B	PLAN090CB3 + AC050 + ACI300	PLAN090CB3 + AC050 + ACI240
ref.: KQ090CB3T200ABS	ref.: KQ090CB3T250INOX	ref.: KQ090CB3T300INOX
TERQ080 + QUAD130 + AC020 + AC080B	TERQ080 + QUAD130 + AC020 + ACI300	TERQ080 + QUAD130 + AC020 + ACI240
ref.: KTERQ080200ABS	ref.: KTERQ080250INOX	ref.: KTERQ080300INOX
TERQ080 + QUAD130 + AC050 + AC080B	TERQ080 + QUAD130 + AC050 + ACI300	TERQ080 + QUAD130 + AC050 + ACI240
ref.: KTERQ080T200ABS	ref.: KTERQ080T250INOX	ref.: KTERQ080T300INOX

TERQ080B2 + QUAD130 + AC020 + AC080B	TERQ080B2 + QUAD130 + AC020 + ACI300	TERQ080B2 + QUAD130 + AC020 + ACI240
ref.: KTERQ080B2200ABS	ref.: KTERQ080B2250INOX	ref.: KTERQ080B2300INOX
TERQ080B2 + QUAD130 + AC050 + AC080B	TERQ080B2 + QUAD130 + AC050 + ACI300	TERQ080B2 + QUAD130 + AC050 + ACI240
ref.: KTERQ080B2T200ABS	ref.: KTERQ080B2T250INOX	ref.: KTERQ080B2T300INOX
TERQ090B3 + QUAD130 + AC020 + AC080B	TERQ090B3 + QUAD130 + AC020 + ACI300	TERQ090B3 + QUAD130 + AC020 + ACI240
ref.: KTERQ090B3200ABS	ref.: KTERQ090B3250INOX	ref.: KTERQ090B3300INOX
TERQ090B3 + QUAD130 + AC050 + AC080B	TERQ090B3 + QUAD130 + AC050 + ACI300	TERQ090B3 + QUAD130 + AC050 + ACI240
ref.: KTERQ090B3T200ABS	ref.: KTERQ090B3T250INOX	ref.: KTERQ090B3T300INOX
TERQ090C + AC020 + AC080B	TERQ090C + AC020 + ACI300	TERQ090C + AC020 + ACI240
ref.: KTERQ090C200ABS	ref.: KTERQ090C250INOX	ref.: KTERQ090C300INOX
TERQ090C + AC050 + AC080B	TERQ090C + AC050 + ACI300	TERQ090C + AC050 + ACI240
ref.: KTERQ090CT200ABS	ref.: KTERQ090CT250INOX	ref.: KTERQ090CT300INOX

TERQ090CB2 + AC020 + AC080B	TERQ090CB2 + AC020 + ACI300	TERQ090CB2 + AC020 + ACI240
ref.: KTERQ090CB2200ABS	ref.: KTERQ090CB2250INOX	ref.: KTERQ090CB2300INOX
TERQ090CB2 + AC050 + AC080B	TERQ090CB2 + AC050 + ACI300	TERQ090CB2 + AC050 + ACI240
ref.: KTERQ090CB2T200ABS	ref.: KTERQ090CB2T250INOX	ref.: KTERQ090CB2T300INOX
TERQ090CB3 + AC020 + AC080B	TERQ090CB3 + AC020 + ACI300	TERQ090CB3 + AC020 + ACI240
ref.: KTERQ090CB32200ABS	ref.: KTERQ090CB3250INOX	ref.: KTERQ090CB3300INOX
TERQ090CB3 + AC050 + AC080B	TERQ090CB3 + AC050 + ACI300	TERQ090CB3 + AC050 + ACI240
ref.: KTERQ090CB3T200ABS	ref.: KTERQ090CB3T250INOX	ref.: KTERQ090CB3T300INOX
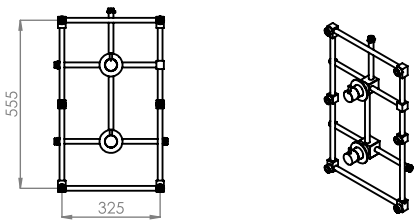	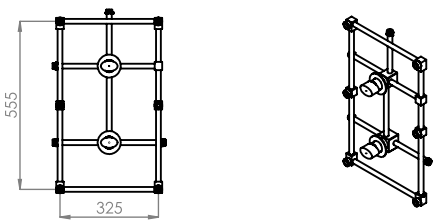	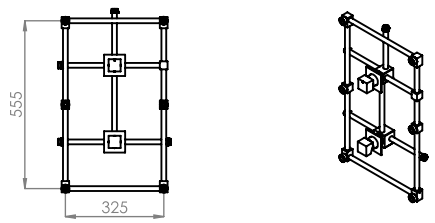
ref.: KIT001	ref.: KIT001OV	ref.: KIT001Q
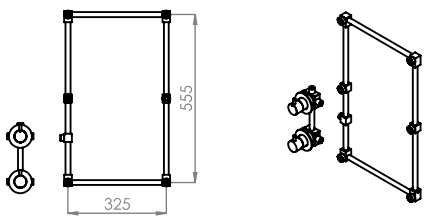	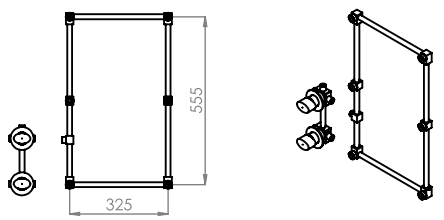	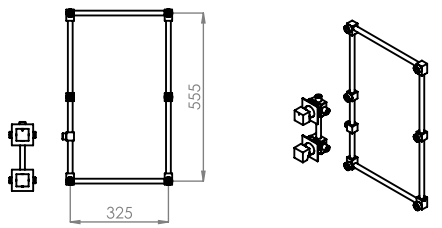
ref.: KIT002	ref.: KIT002OV	ref.: KIT002Q

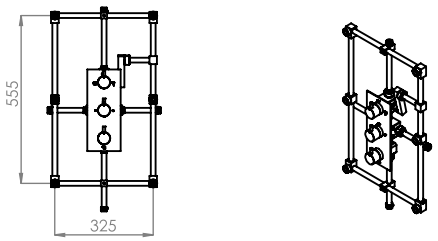

ref.: KITT001

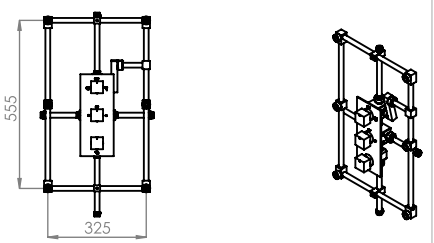

ref.: KITT001Q

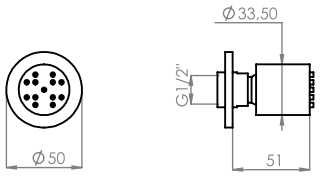

ref.: INJ001

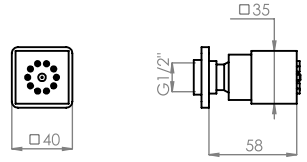

ref.: INJ002

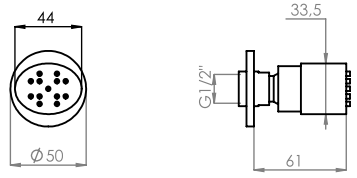

ref.: INJ003

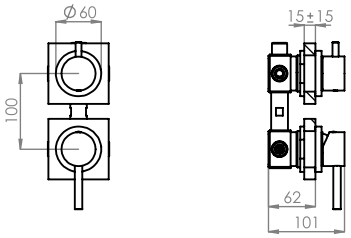

ref.: CIL090D

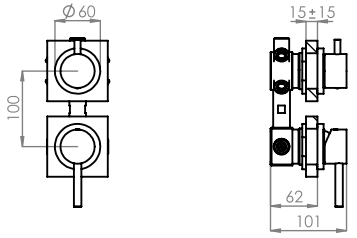

ref.: CIL090E

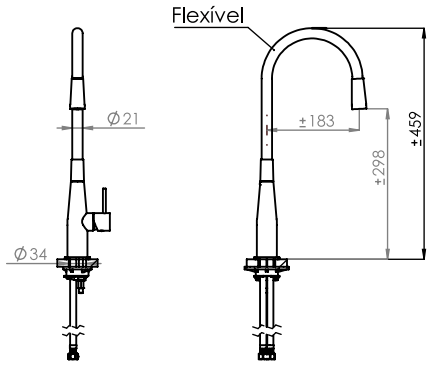

ref.: BIA060 ESC. 1:15

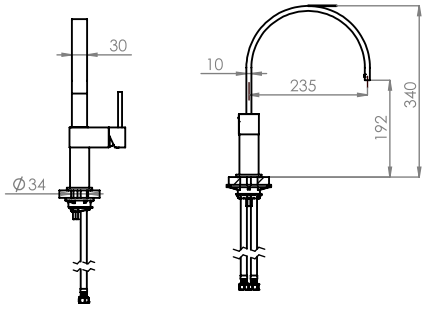

ref.: QUAD060 ESC. 1:15

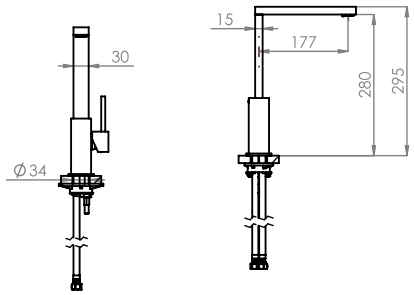

ref.: QUAD060A ESC. 1:15

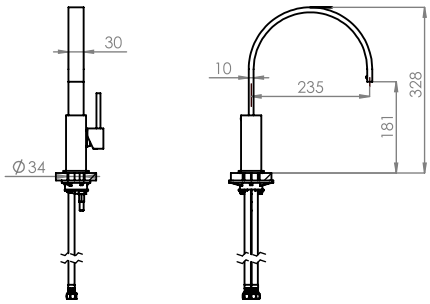

ref.: QUAD060B ESC. 1:15

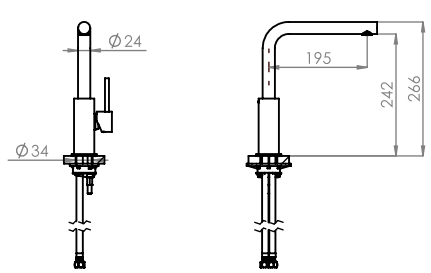

ref.: QUAD060C ESC. 1:15

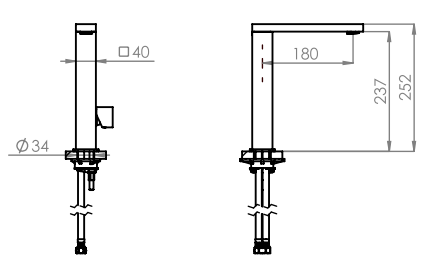

ref.: ESC060 ESC. 1:15

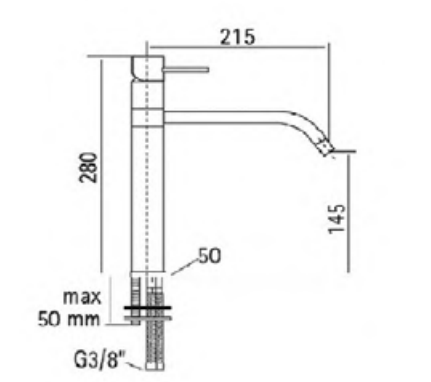

ref.: SLIMASM060B ESC. 1:15

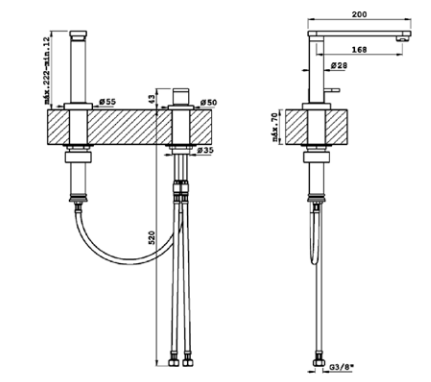

ref.: ZEN060D ESC. 1:15

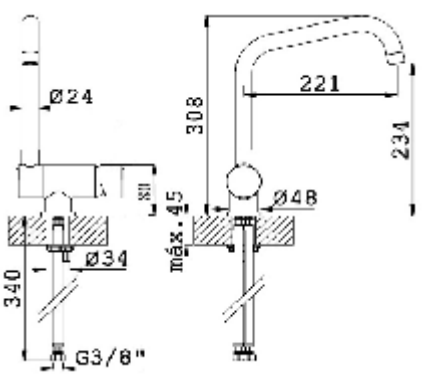

ref.: CIL060F ESC. 1:15

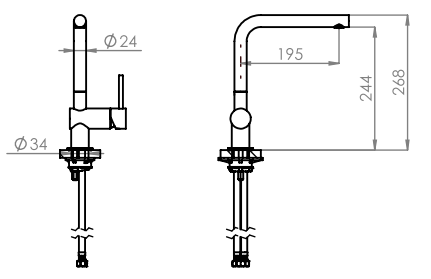

ref.: CIL060 ESC. 1:15

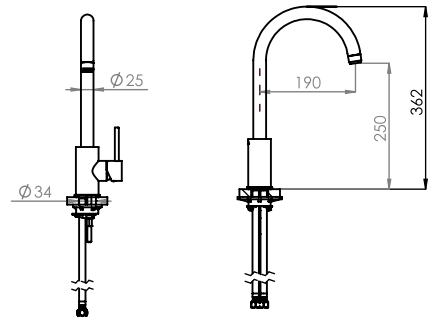

ref.: CIL060C ESC. 1:15

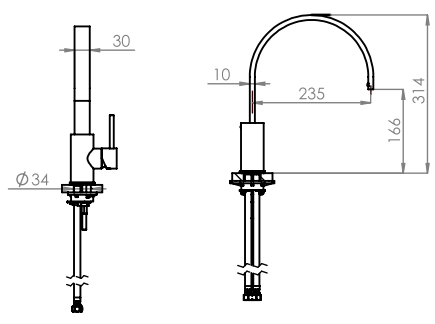

ref.: CIL060H ESC. 1:15

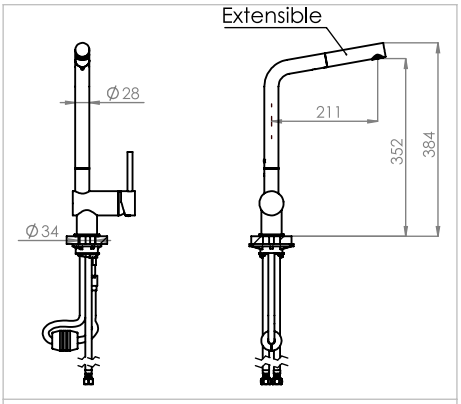

ref.: CIL060E ESC. 1:15

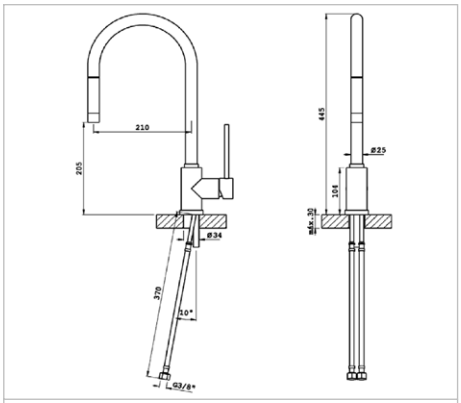

ref.: CIL060A ESC. 1:15

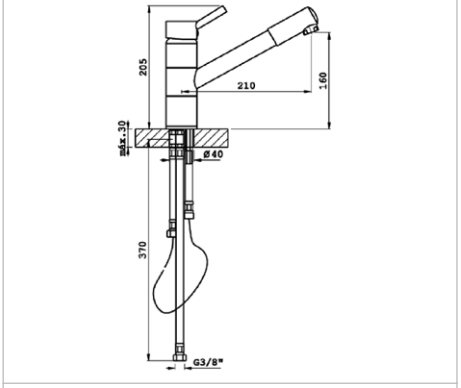

ref.: CIL060D ESC. 1:15

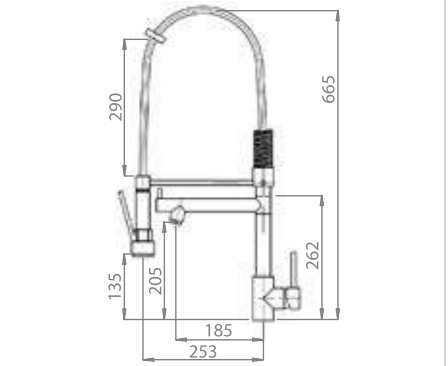

ref.: CIL060B ESC. 1:15

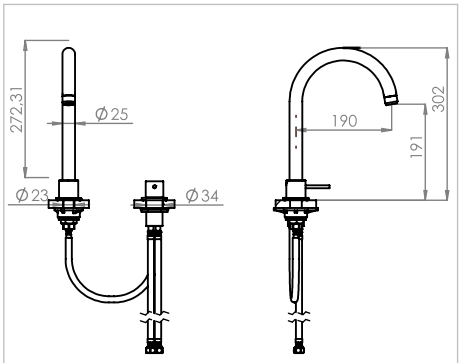

ref.: SLIMASM060C ESC. 1:15

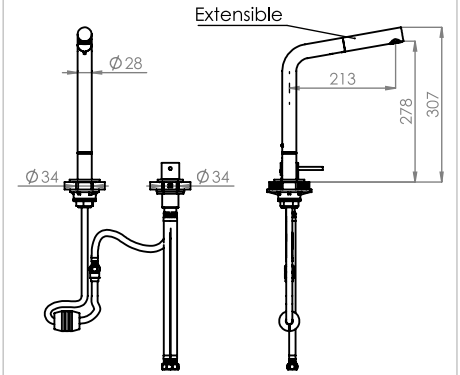

ref.: SLIMASM060D ESC. 1:15

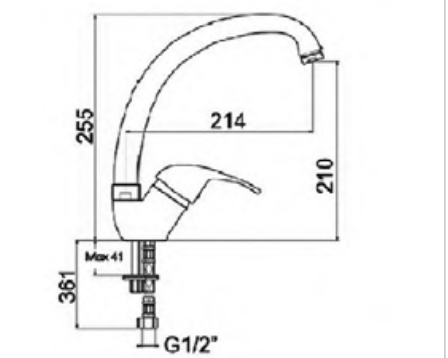

ref.: LUN050 ESC. 1:15

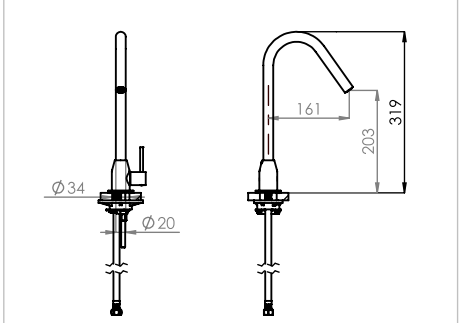

ref.: SLIMASM001 ESC. 1:10

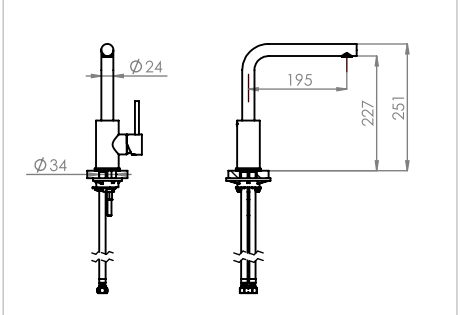

ref.: CIL060G ESC. 1:15

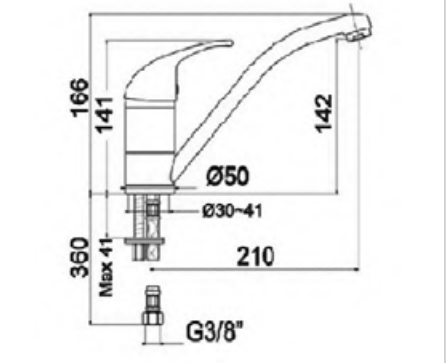

ref.: LUN060A ESC. 1:15

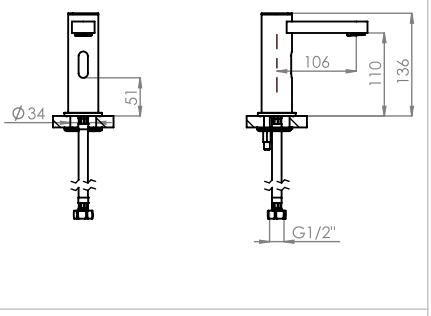

ref.: SN001 ESC. 1:10

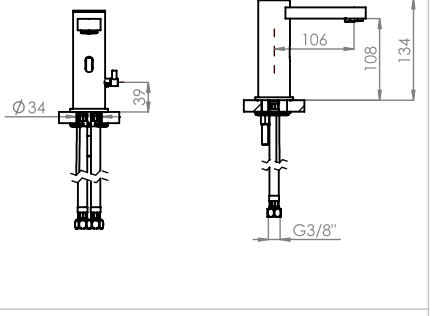

ref.: SN003 ESC. 1:10

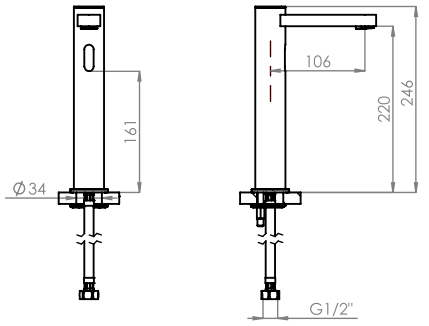

ref.: SN001A ESC. 1:10

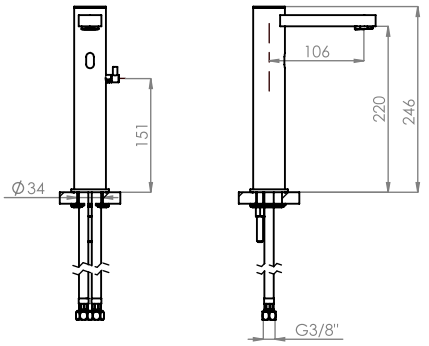

ref.: SN003A ESC. 1:10

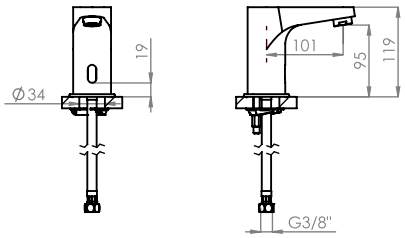

ref.: SN006 ESC. 1:10

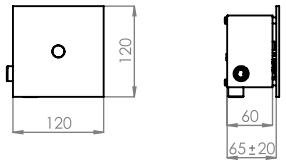

ref.: SN007 ESC. 1:10

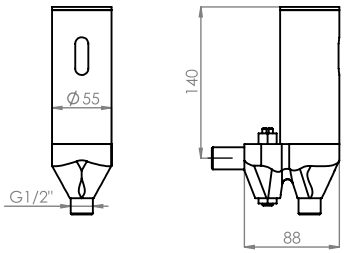

ref.: SN004 ESC. 1:7

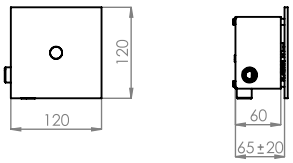

ref.:SN005 ESC. 1:10

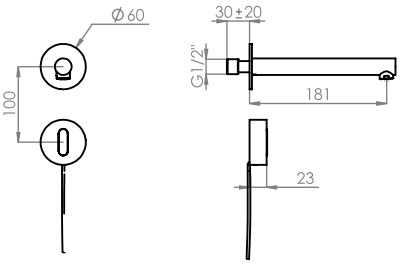

ref.: SN010 ESC. 1:10

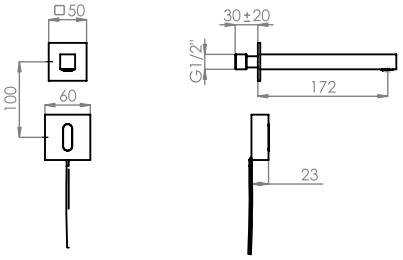

ref.: SN011 ESC. 1:10

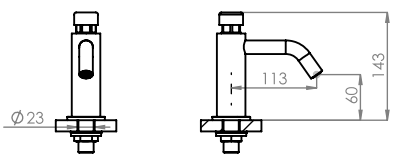

ref.: TP01 ESC. 1:10

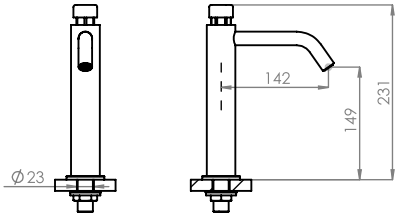

ref.: TP01A ESC. 1:10

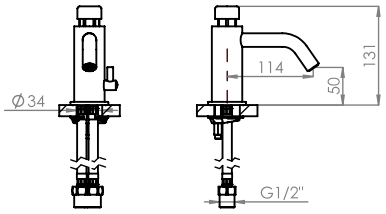

ref.: TP010 ESC. 1:10

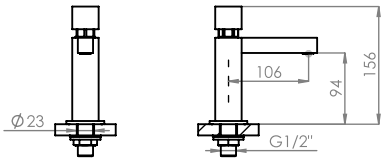

ref.: TP017 ESC. 1:10

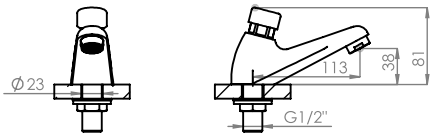

ref.: TP01ECO ESC. 1:8

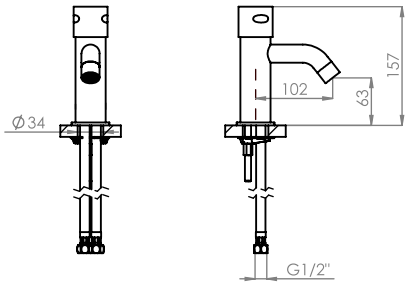

ref.: TP15 ESC. 1:10

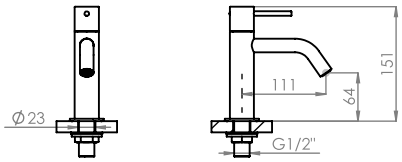

ref.: TP18 ESC. 1:10

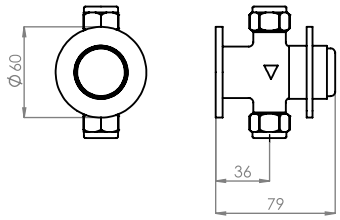

ref.: TP04A ESC. 1:5

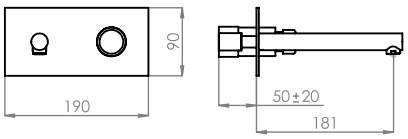

ref.: TP070 ESC. 1:10

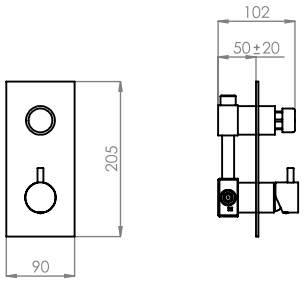

ref.: TP07 ESC. 1:10

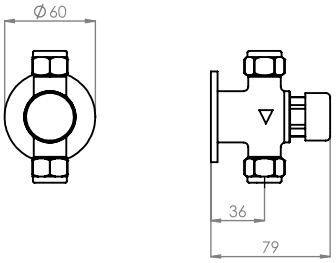

ref.: TP08 ESC. 1:5

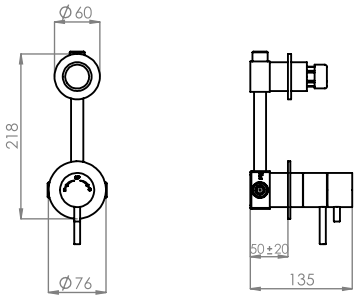

ref.: TP013 ESC. 1:10

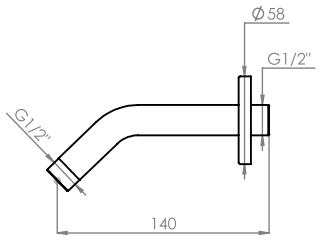

ref.: AC372 ESC. 1:5

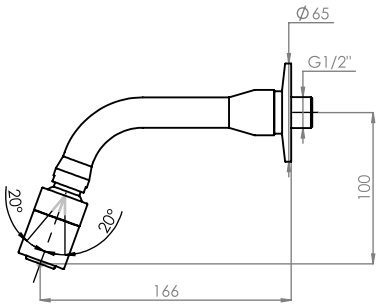

ref.: AC371 ESC. 1:5

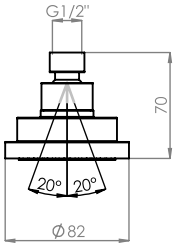

ref.: AC392 ESC. 1:5

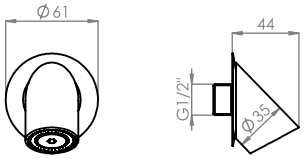

ref.: AC390 ESC. 1:5

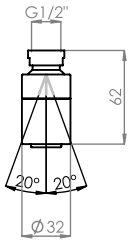

ref.: AC380 ESC. 1:5

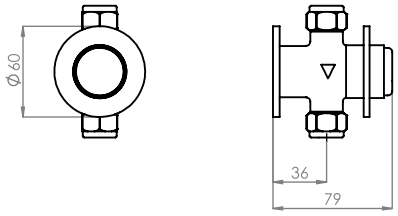

ref.: TP04 ESC. 1:5

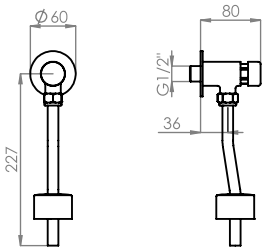

ref.: TP03 ESC. 1:10

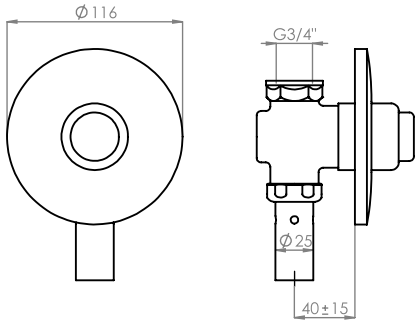

ref.: TP06 ESC. 1:5

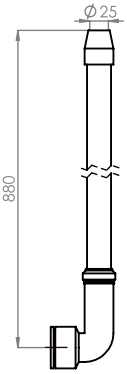

ref.: TP06A ESC. 1:10

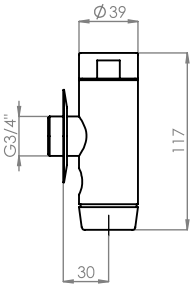

ref.: TP05 ESC. 1:5

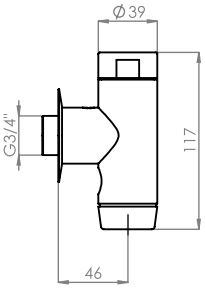

ref.: TP05A ESC. 1:5

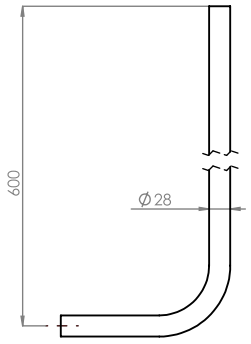

ref.: TP05B ESC. 1:10

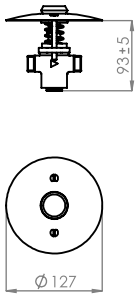

ref.: TP016 ESC. 1:10

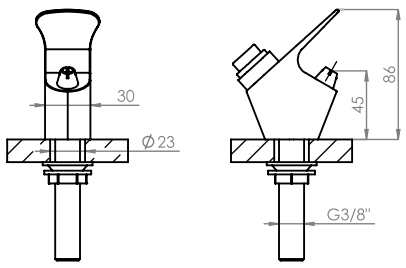

ref.: TP011 ESC. 1:5

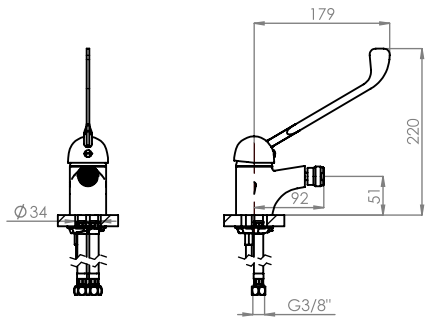

ref.: LUNHP020 ESC. 1:10

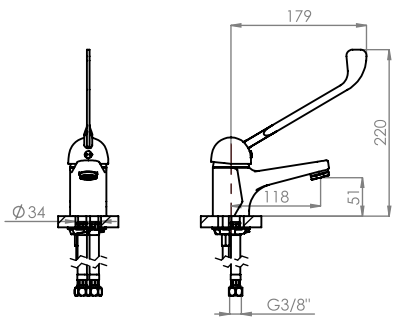

ref.: LUNHP010 ESC. 1:10

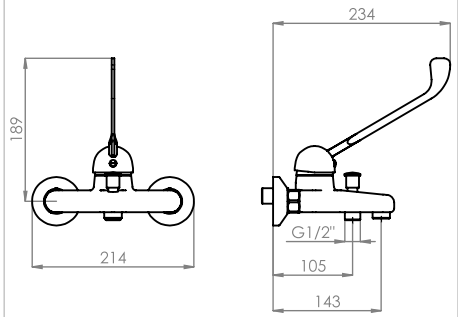

ref.: LUNHP040 ESC. 1:10

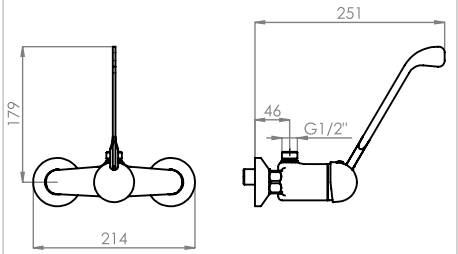

ref.: LUNHP030 ESC. 1:10

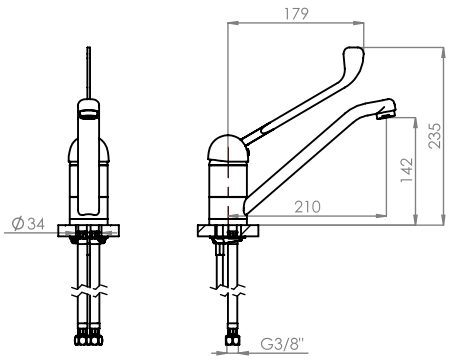

ref.: LUNHP060 ESC. 1:10

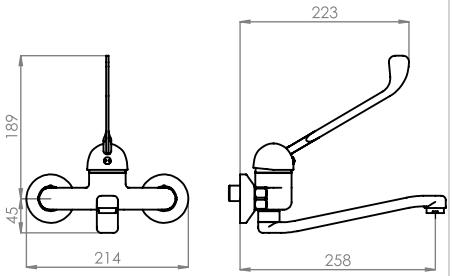

ref.: LUNHP050 ESC. 1:10

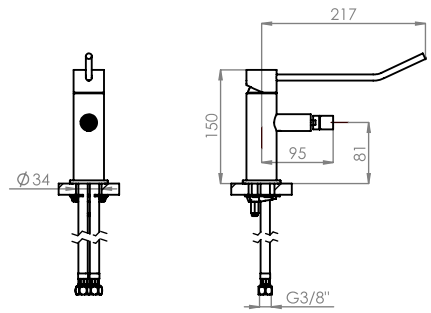

ref.: CILHP020 ESC. 1:10

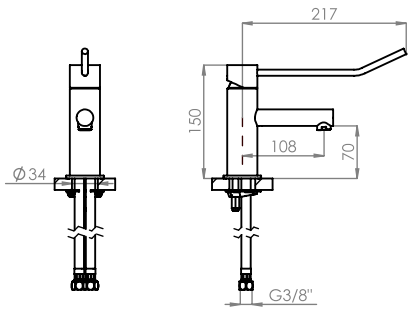

ref.: CILHP010 ESC. 1:10

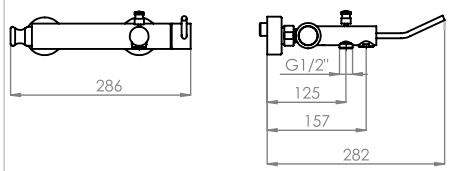

ref.: CILHP040 ESC. 1:12

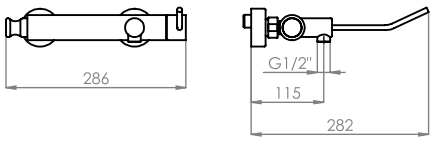

ref.: CILHP030 ESC. 1:10

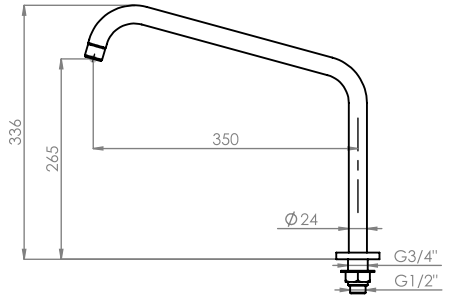

ref.: HTB02 ESC. 1:10

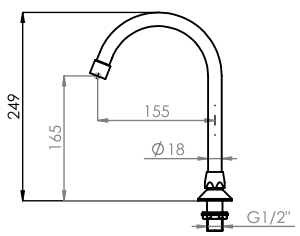

ref.: HTB01 ESC. 1:10

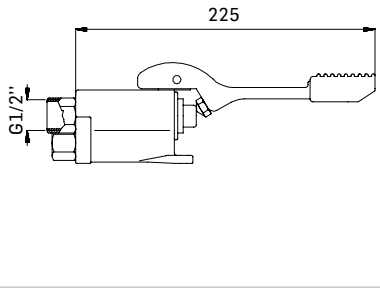

ref.: HP01 ESC. 1:10

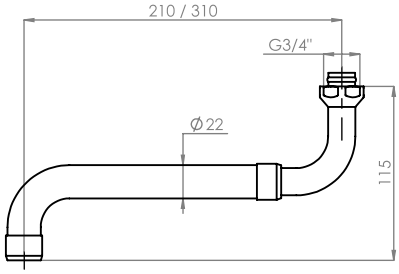

ref.: HTB04 ESC. 1:10

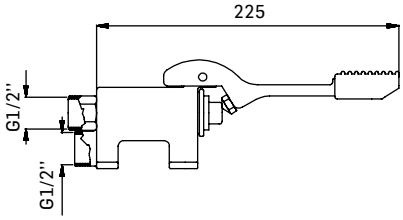

ref.: HP04 ESC. 1:10

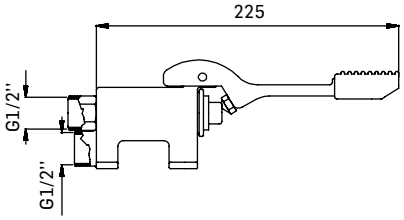

ref.: HP05 ESC. 1:20

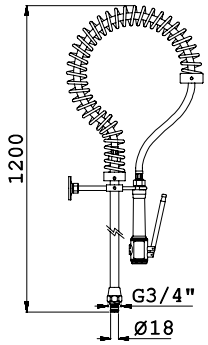

ref.: HTI1200 ESC. 1:10

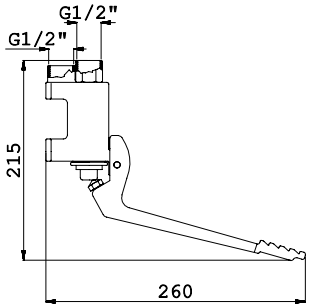

ref.: HP03 ESC. 1:20

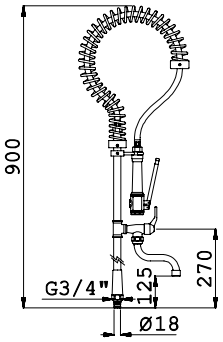

ref.: HTI900CB ESC. 1:20

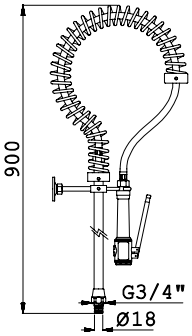

ref.: HTI900 ESC. 1:10

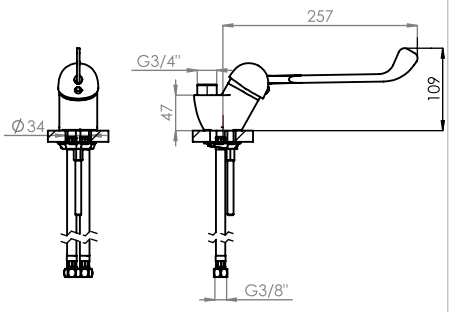

ref.: HTI050 ESC. 1:20

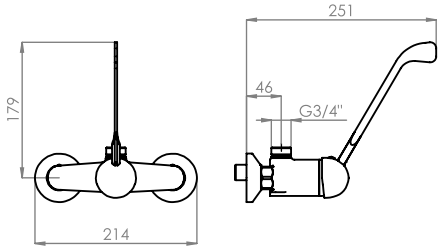

ref.: HTI090 ESC. 1:10

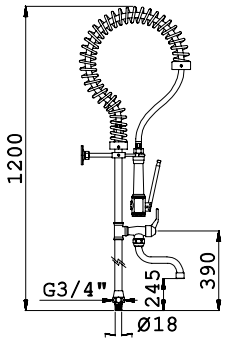

ref.: HTI1200CB ESC. 1:10

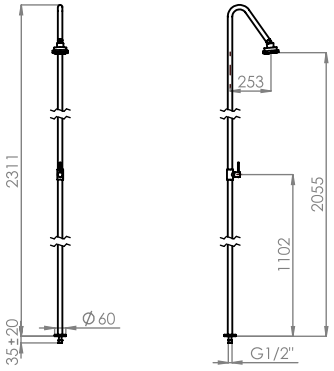

ref.: CIL200 ESC. 1:40

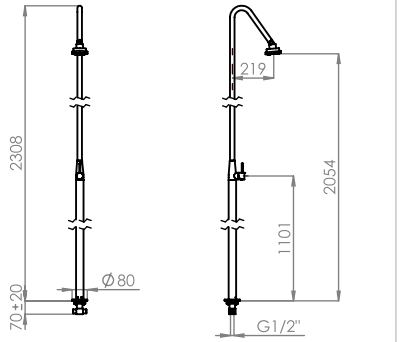

ref.: CIL210 ESC. 1:40

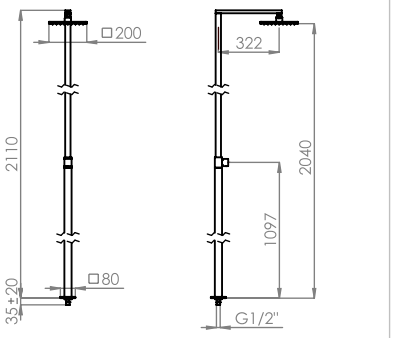

ref.: QUAD200 ESC. 1:40

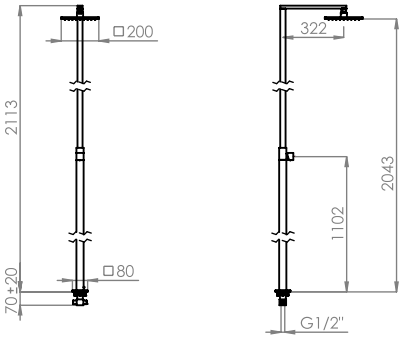

ref.: QUAD210 ESC. 1:40

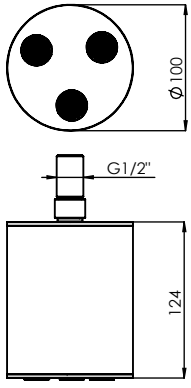

ref.: AC2150 ref.:

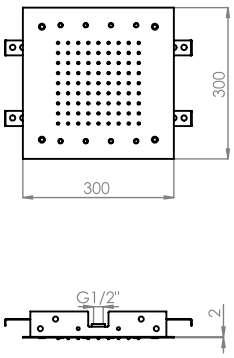

ref.: AC64021

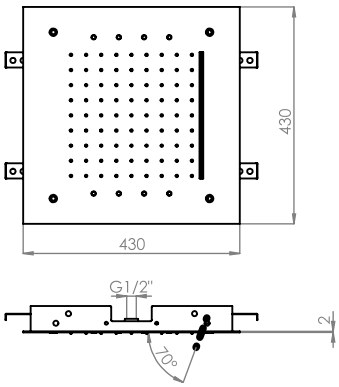

ref.: AC64133

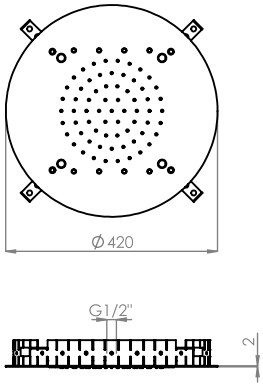

ref.: AC63231

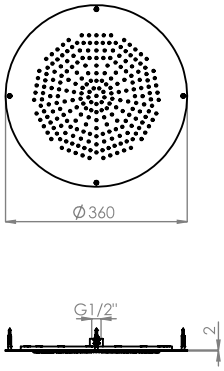

ref.: AC071C

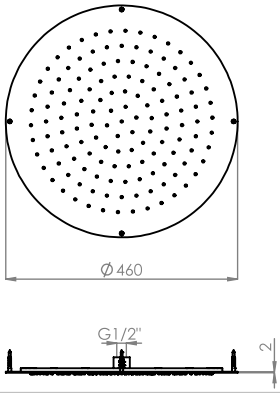

ref.: AC071D

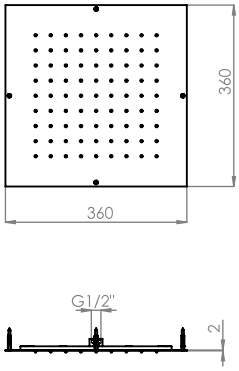

ref.: AC250C

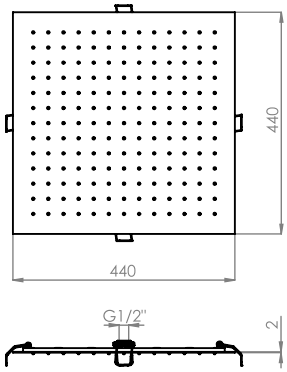

ref.: AC250A

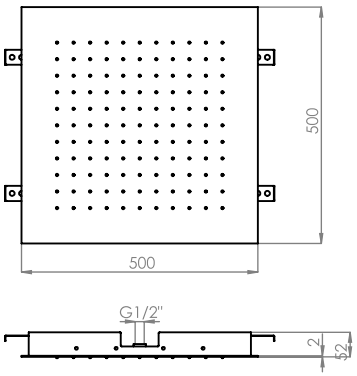

ref.: AC270

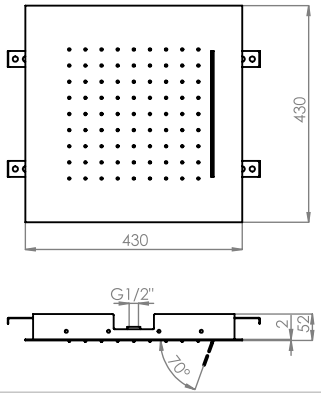

ref.: AC250B

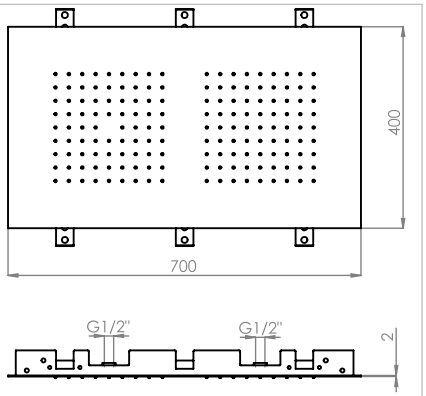

ref.: AC250D1

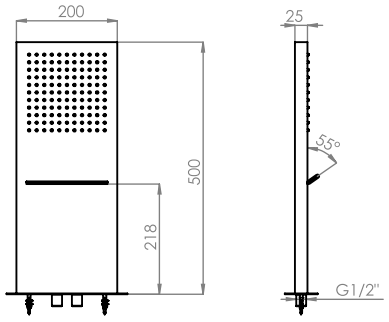

ref.: AC260

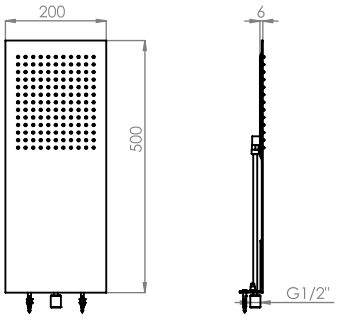

ref.: AC260A

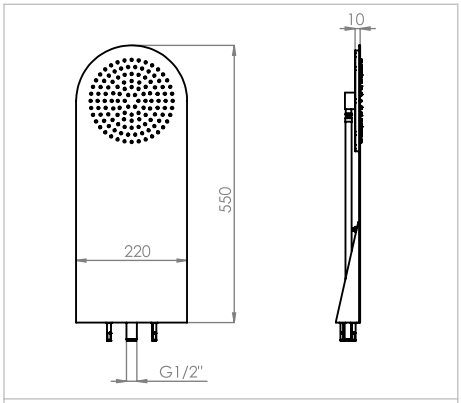

ref.: AC260D

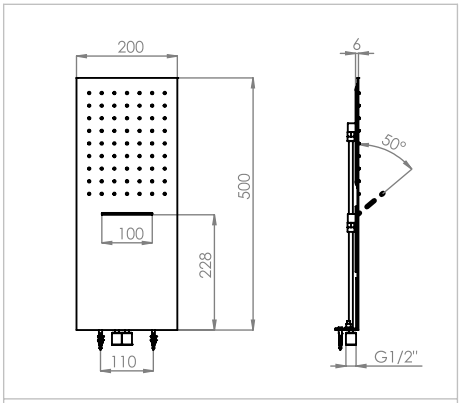

ref.: AC260E

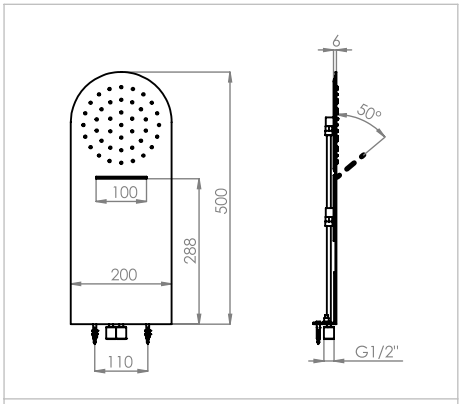

ref.: AC260F

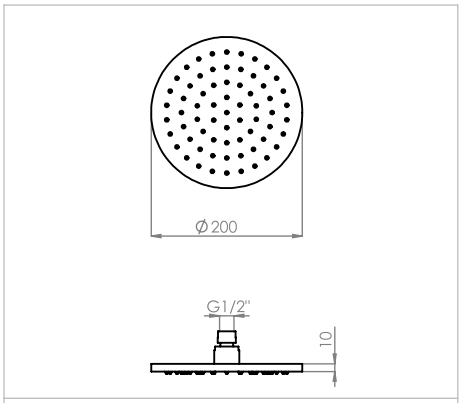

ref.: AC070

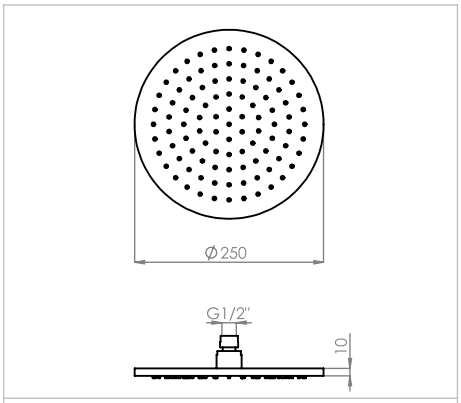

ref.: AC070B

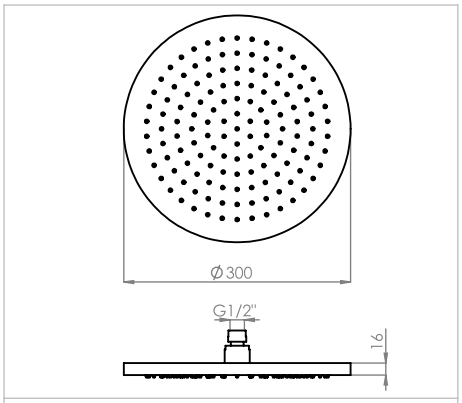

ref.: AC070C1

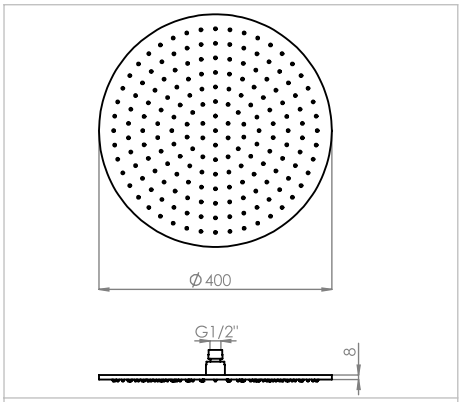

ref.: AC070D

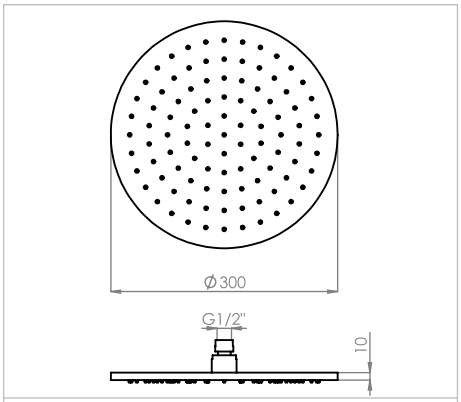

ref.: AC070C

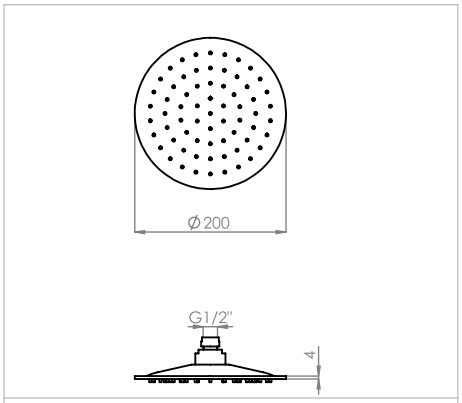

ref.: AC070A

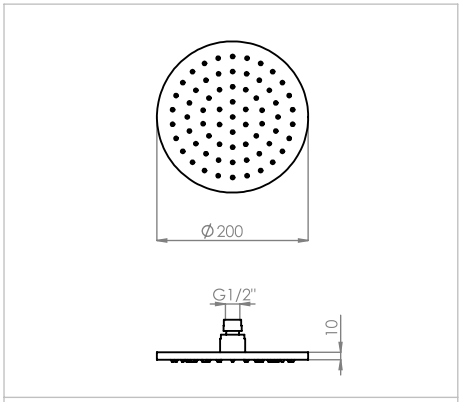

ref.: AC070APR

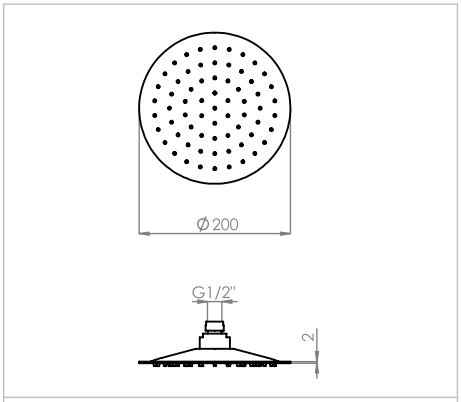

ref.: ACI070 / ref.: ACI070PR

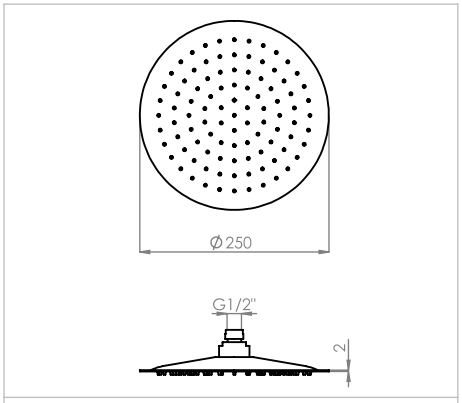

ref.: ACI070B / ref.: ACI070BPR

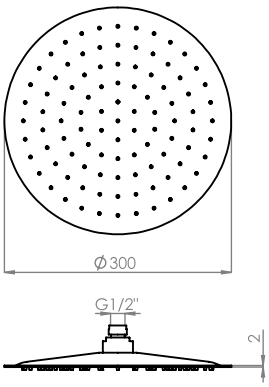

ref.: ACI070C / ref.: ACI070CPR

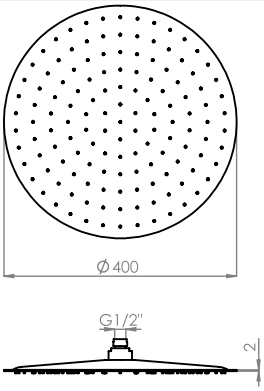

ref.: ACI070D

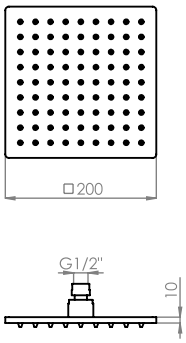

ref.: AC080A

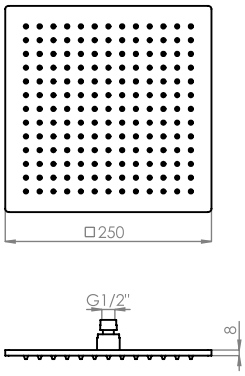

ref.: AC300

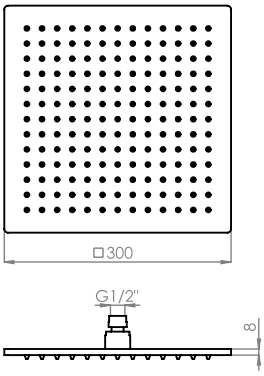

ref.: AC0240

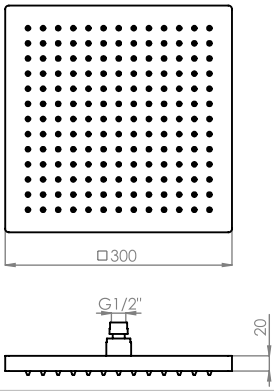

ref.: AC0241

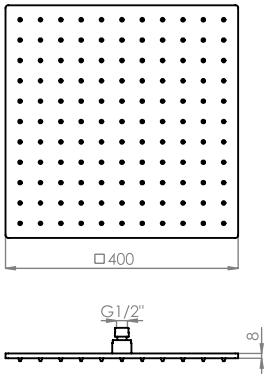

ref.: AC250

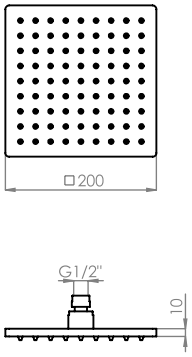

ref.: AC080B

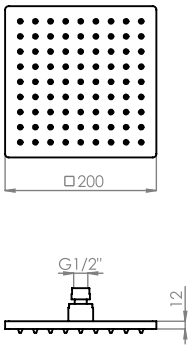

ref.: AC080BPR

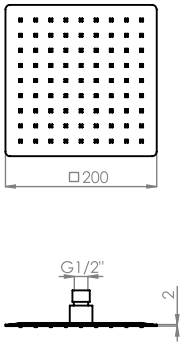

ref.: ACI080A / ref.: ACI080APR

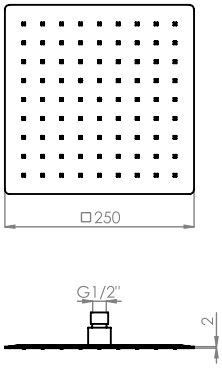

ref.: ACI300 / ref.: ACI300PR

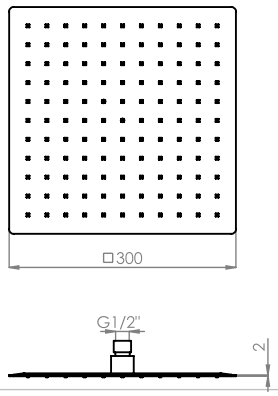

ref.: ACI240 / ref.: ACI240PR

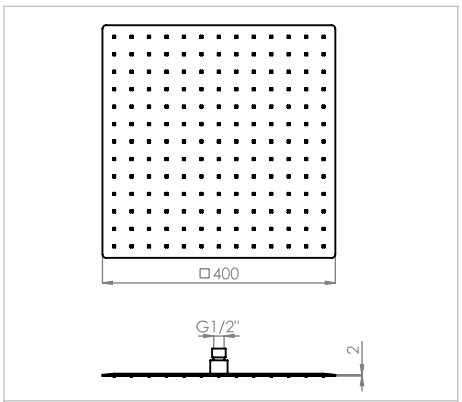

ref.: ACI250

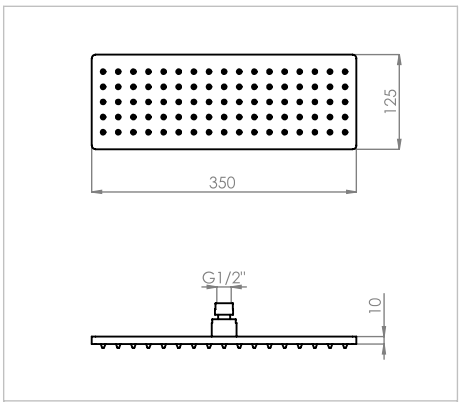

ref.: AC080D

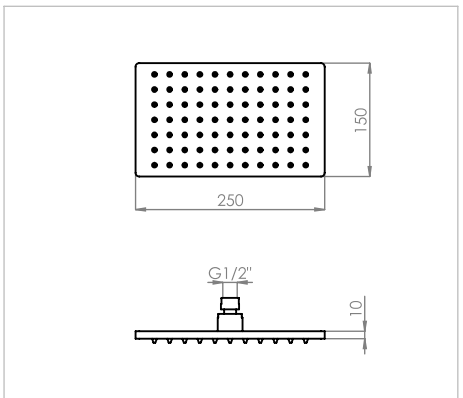

ref.: AC230

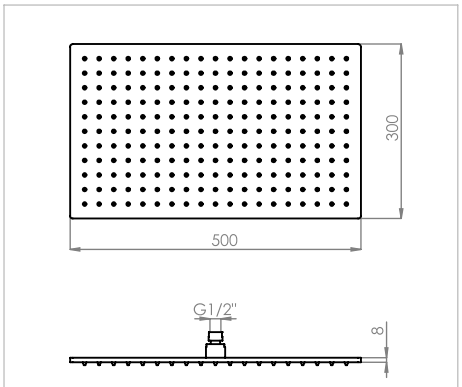

ref.: AC220

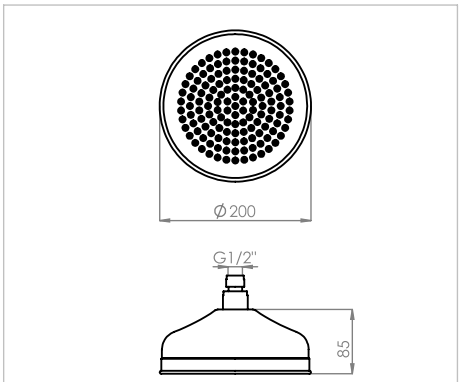

ref.: AC070G

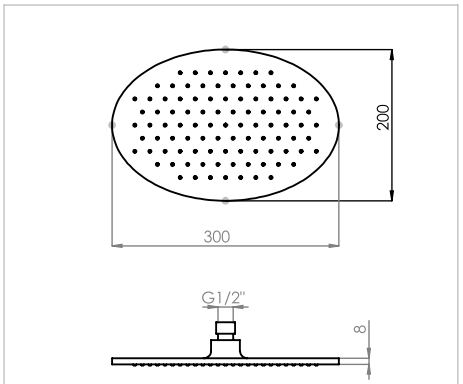

ref.: AC090B

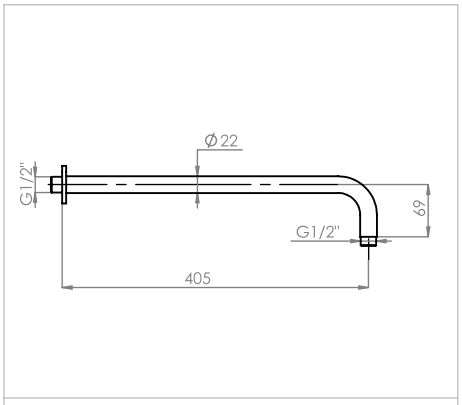

ref.: AC010A

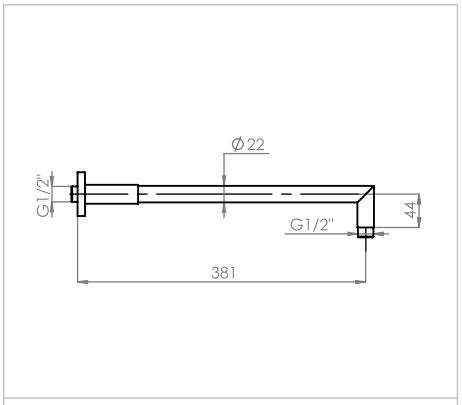

ref.: AC010

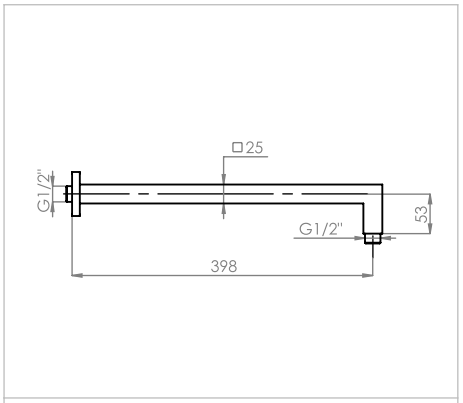

ref.: AC020

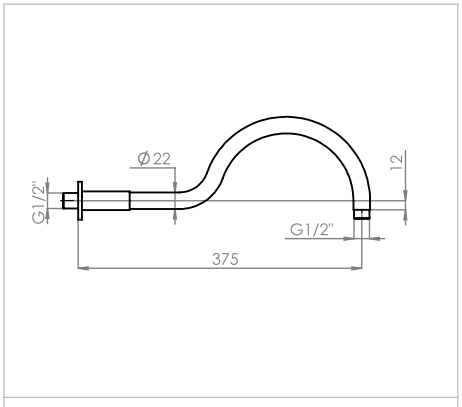

ref.: AC280

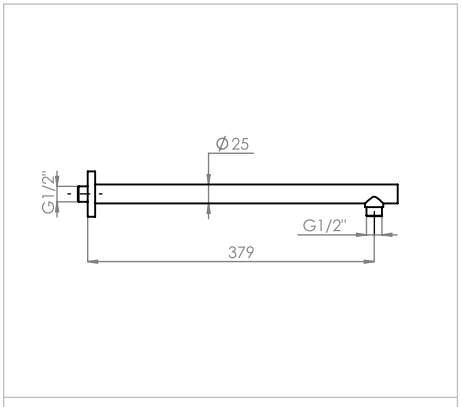

ref.: AC030

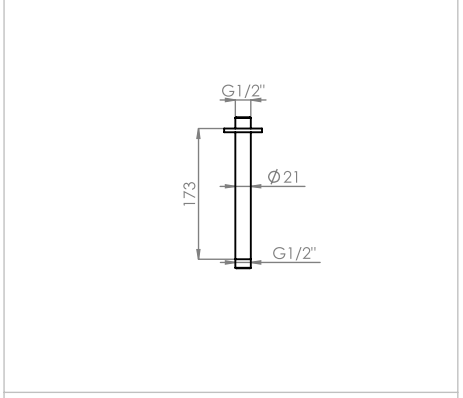

ref.: AC040

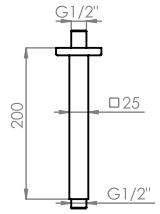

ref.: AC050

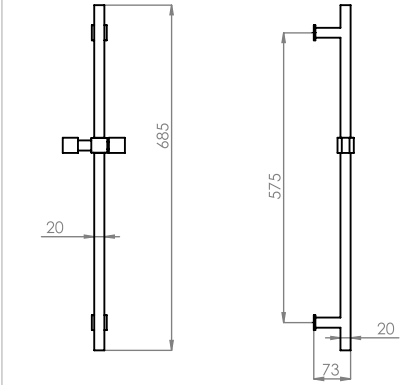

ref.: AC110

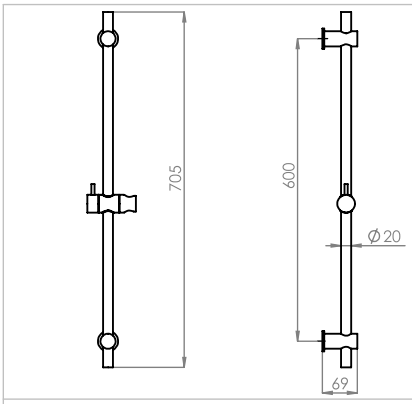

ref.: AC100

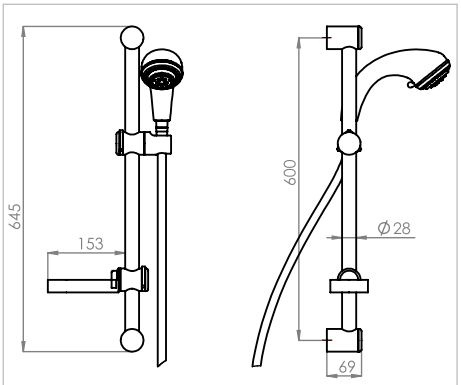

ref.: AC370A

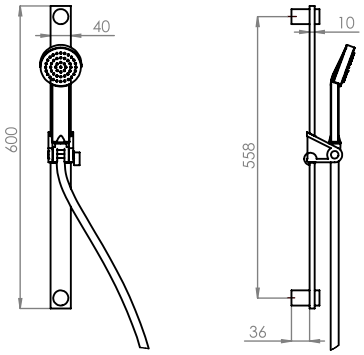

ref.: AC121

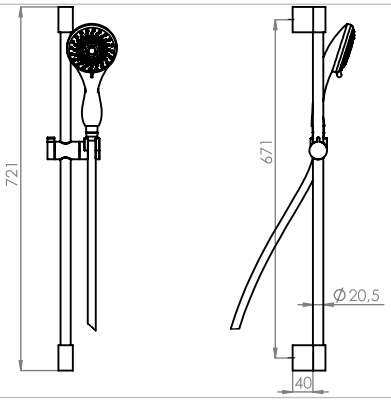

ref.: AC101

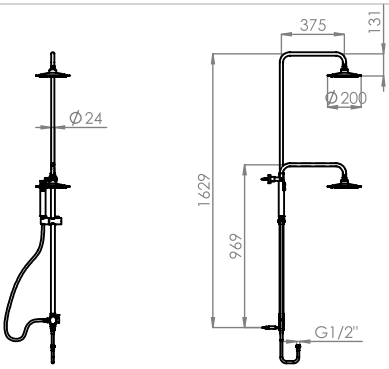

ref.: 140ECO

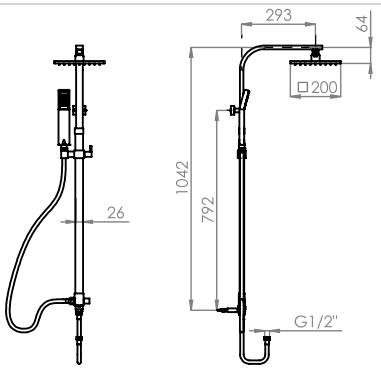

ref.: Q140ECO

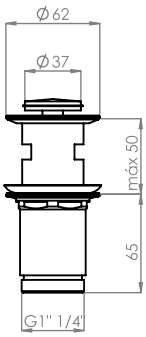

ref.: AC170 / ref.:AC170A

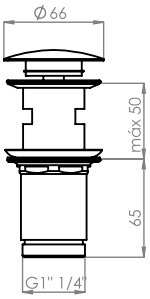

ref.: AC180 / ref.: AC180A

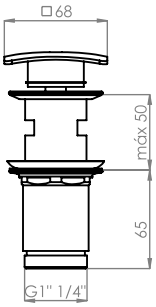

ref.: AC190

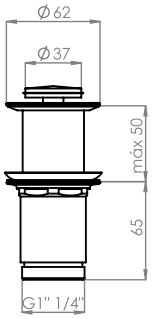

ref.: AC170B

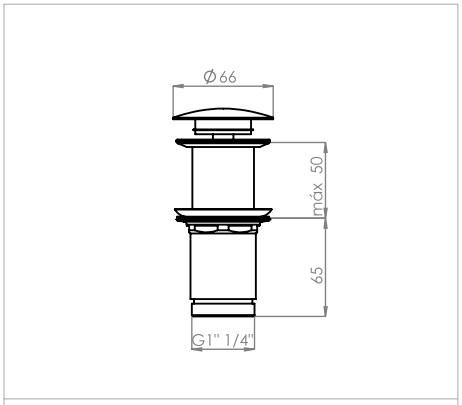

ref.: AC180B

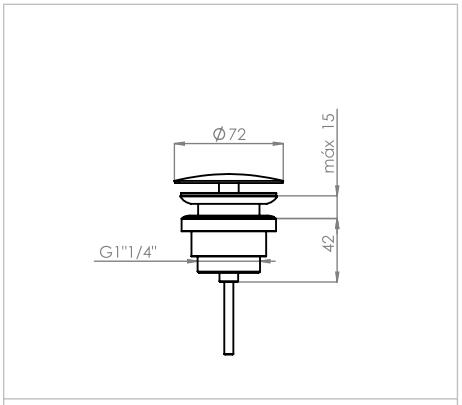

ref.: AC180C

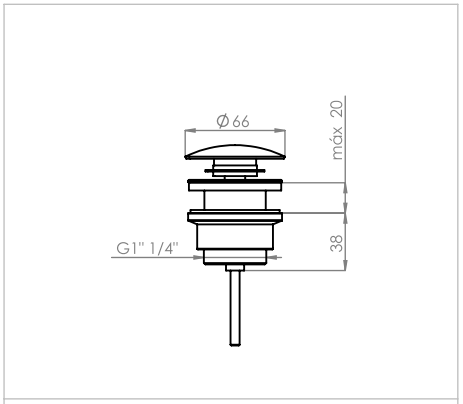

ref.: AC170C

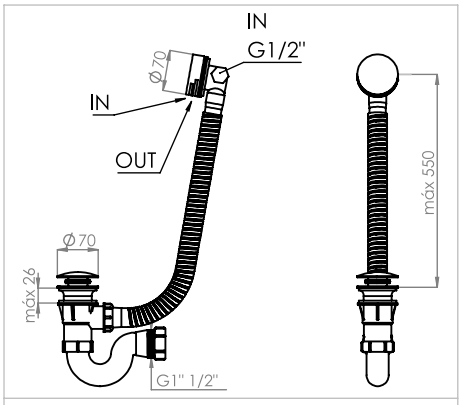

ref.: AC980

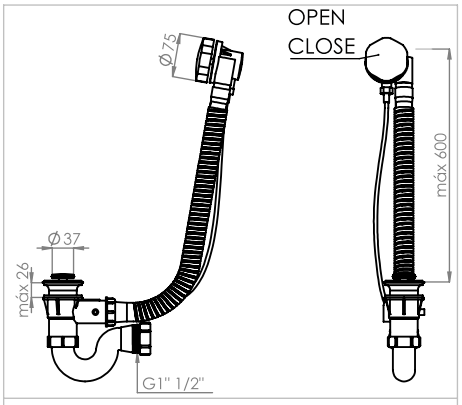

ref.: AC370B

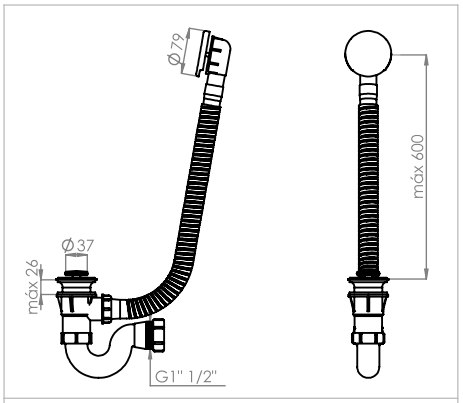

ref.: AC310

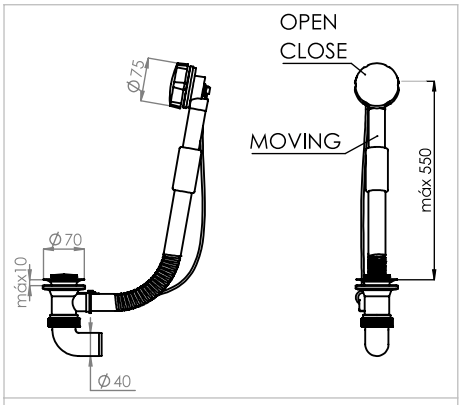

ref.: AC320

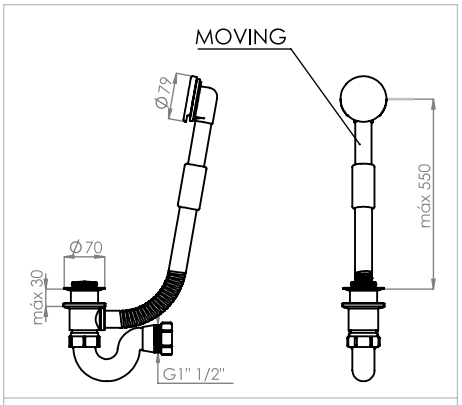

ref.: AC330

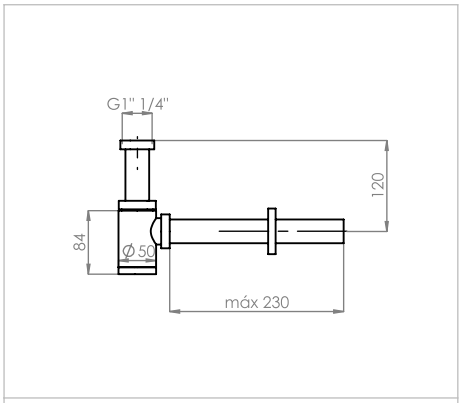

ref.: AC340

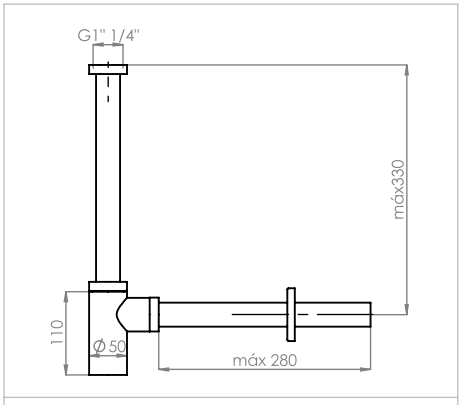

ref.: AC350

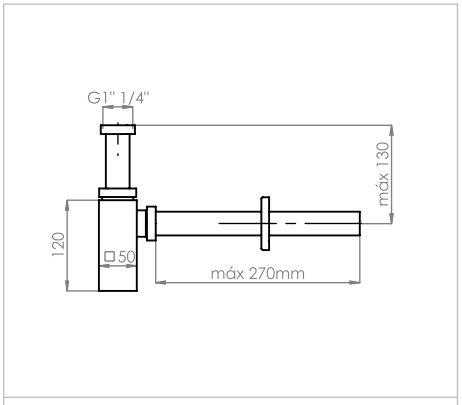

ref.: AC360

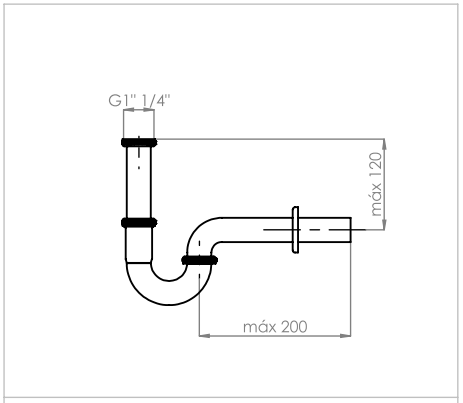

ref.: AC341A

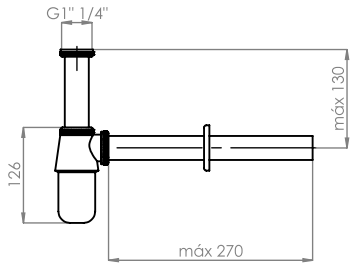

ref.: AC180B

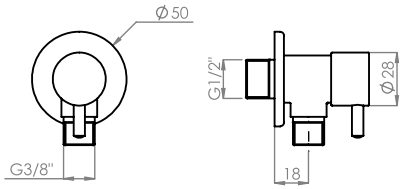

ref.: AC140

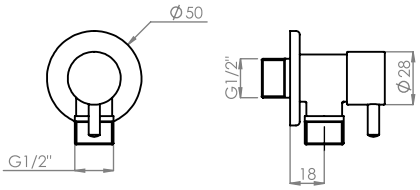

ref.: AC140A

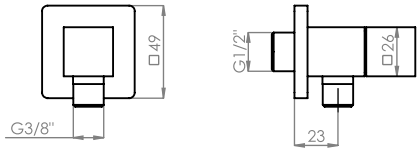

ref.: AC160

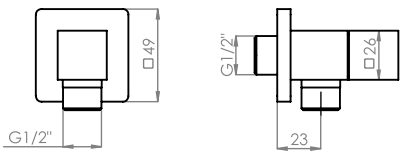

ref.: AC160A

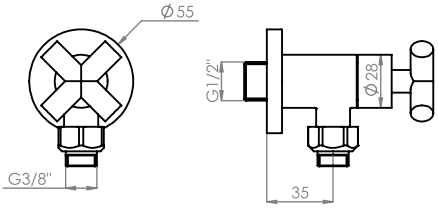

ref.: AC251D

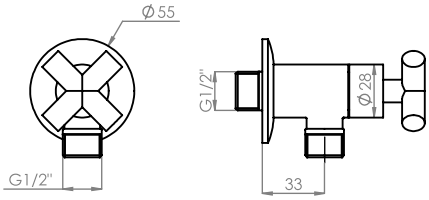

ref.: AC251C

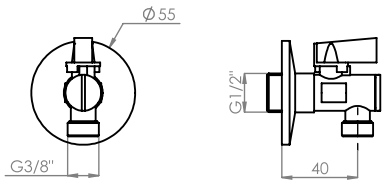

ref.: AC200

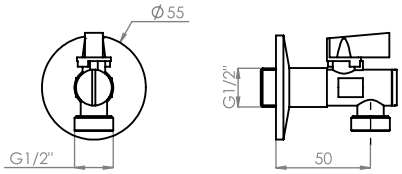

ref.: AC210

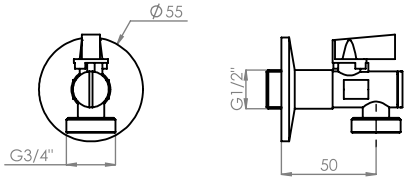

ref.: AC211

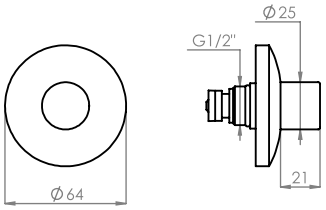

ref.: AC720

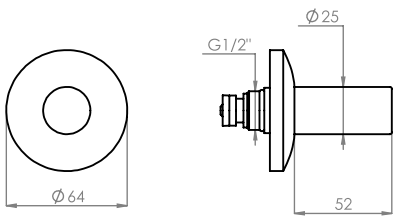

ref.: AC730

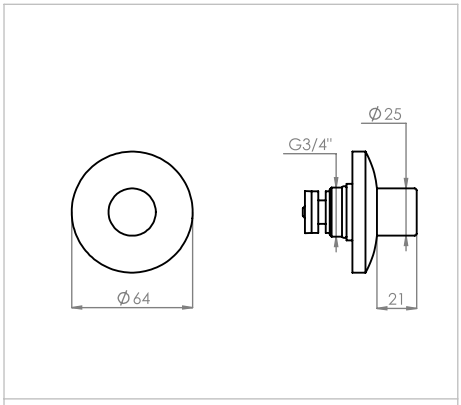

ref.: AC740

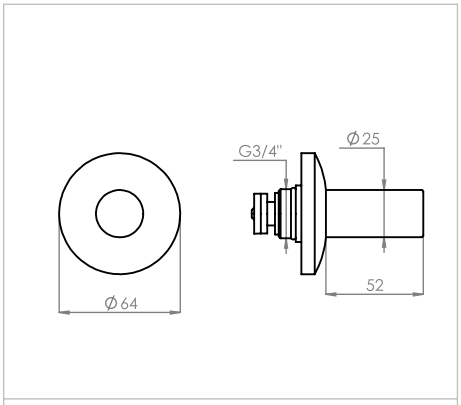

ref.: AC750

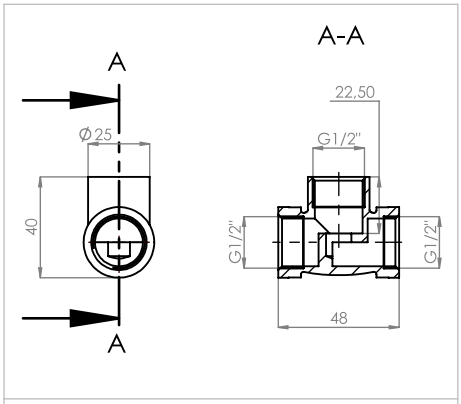

ref.: AC760

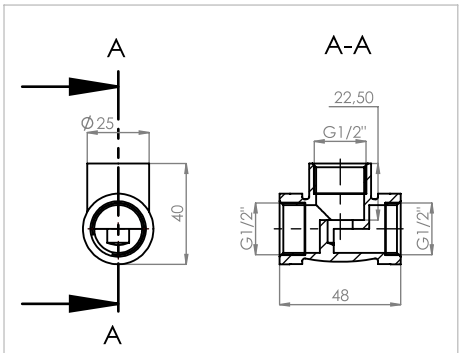

ref.: AC770

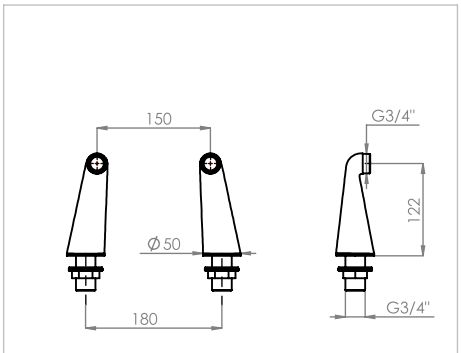

ref.: AC920A

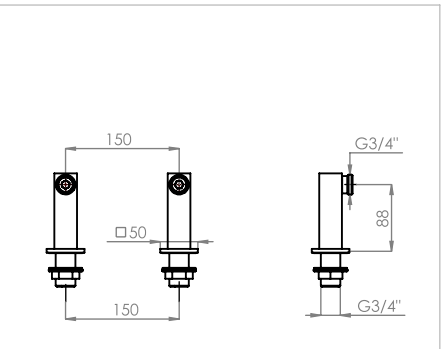

ref.: AC930A

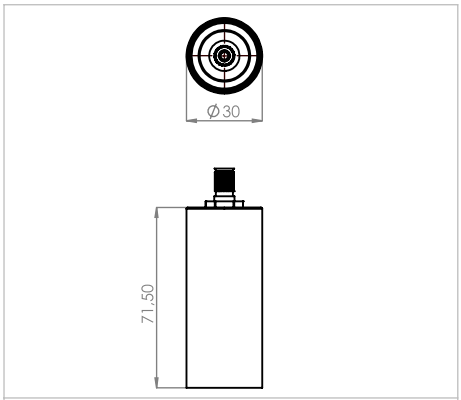

ref.: AC1095

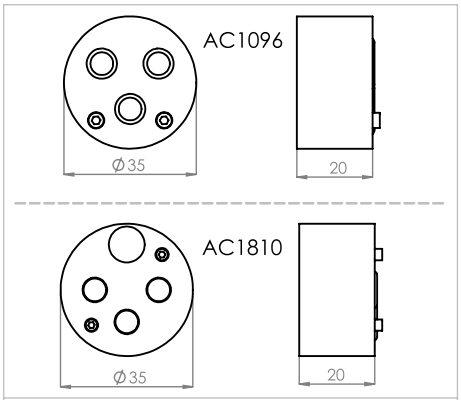

ref.: AC1096 / AC1810

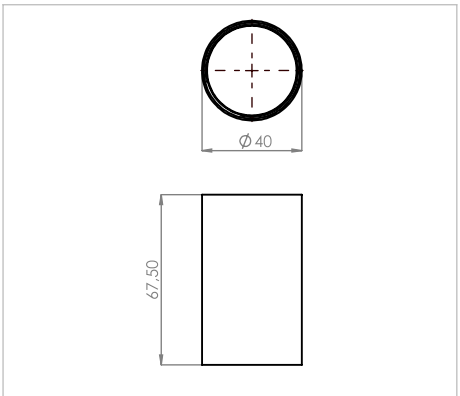

ref.: 100160

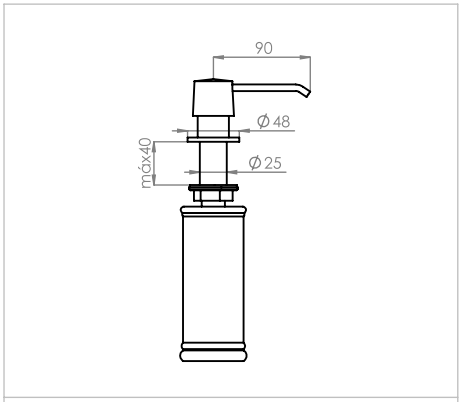

ref.: AC5666

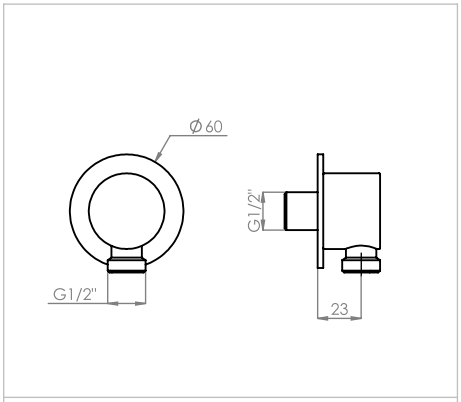

ref.: AC1390

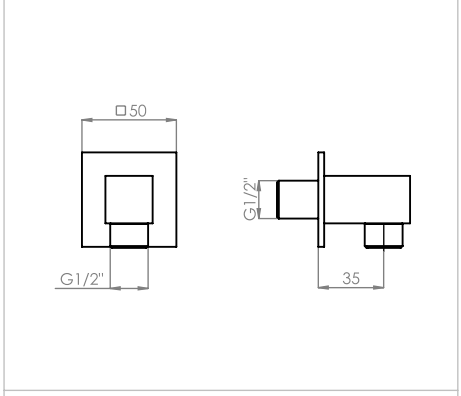

ref.: AC1400



ref.: THR001 ESC. 1:10



ref.: THR002 ESC. 1:10



ref.: THR003 ESC. 1:10

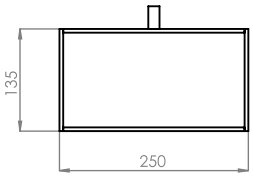

ref.: THR008 ESC. 1:10

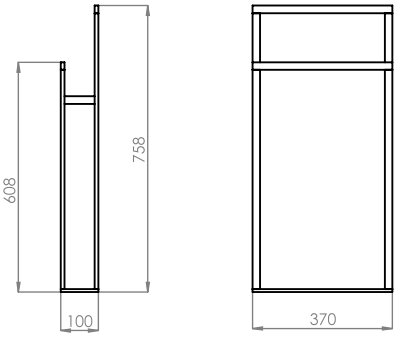

ref.: THR007 ESC. 1:20

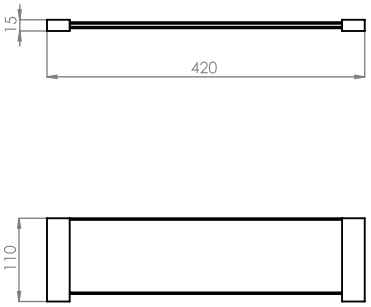

ref.: THR011 ESC. 1:10

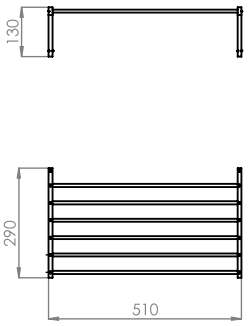

ref.: THR009 ESC. 1:20

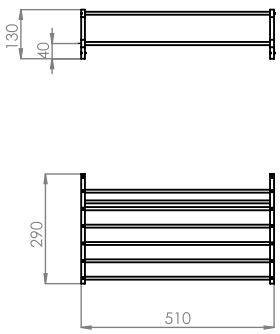

ref.: THR009A ESC. 1:20

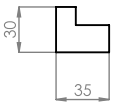

ref.: THR006 ESC. 1:5

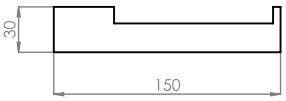

ref.: THC005 ESC. 1:5

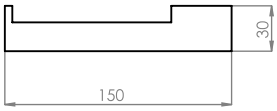

ref.: THC005A ESC. 1:5

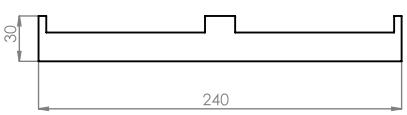

ref.: THR004 ESC. 1:5

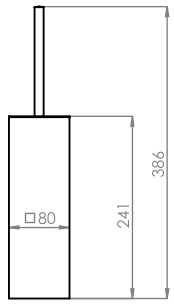

ref.: THR010 ESC. 1:10

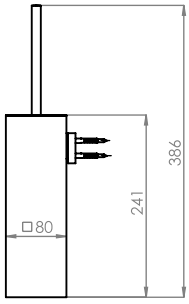

ref.: THR010A ESC. 1:10

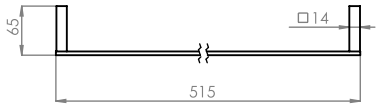

ref.: THQ001 ESC. 1:10



ref.: THQ002 ESC. 1:10

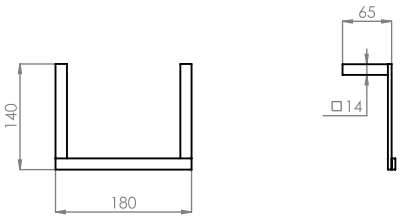

ref.: THQ003 ESC. 1:10

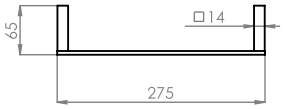

ref.: THQ003A ESC. 1:10



ref.: THQ007 ESC. 1:10

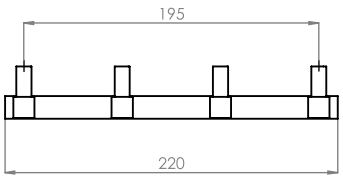

ref.: THQ006 ESC. 1:5

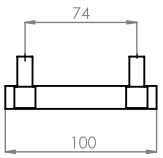

ref.: THQ005 ESC. 1:5

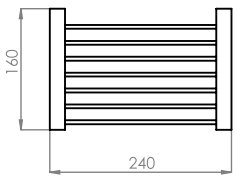

ref.: THQ009 ESC. 1:10

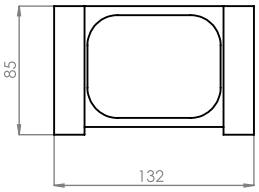

ref.: THQ011 ESC. 1:5

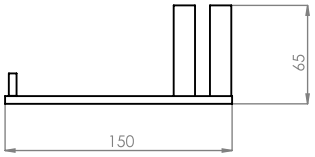

ref.: THQ004 ESC. 1:5

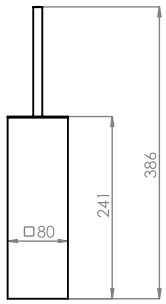

ref.: THQ010 ESC. 1:10

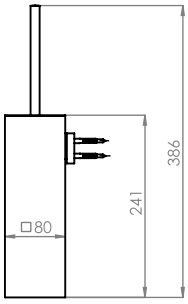

ref.: THQ010A ESC. 1:10

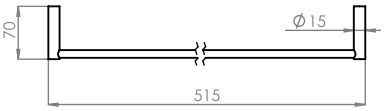

ref.: THC001 ESC. 1:10



ref.: THC002 ESC. 1:10



ref.: THC003 ESC. 1:10

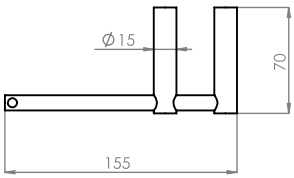

ref.: THC004 ESC. 1:5

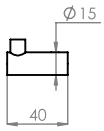

ref.: THC005 ESC. 1:5

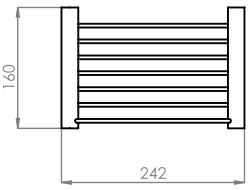

ref.: THC008 ESC. 1:10

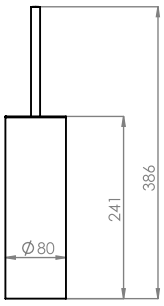

ref.: THC006 ESC. 1:10

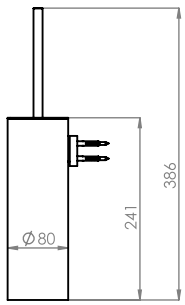

ref.: THC007 ESC. 1:10

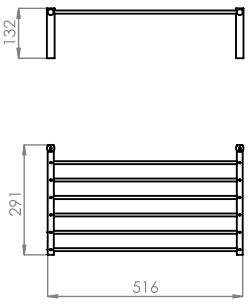

ref.: THC009 ESC. 1:20

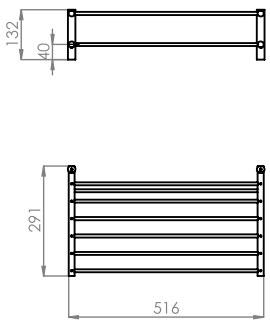

ref.: THC009A ESC. 1:20

INFORMAÇÃO DIVERSA

DIVERSE INFORMATION | INFORMATION DIVERSE | INFORMACIÓN DIVERSA

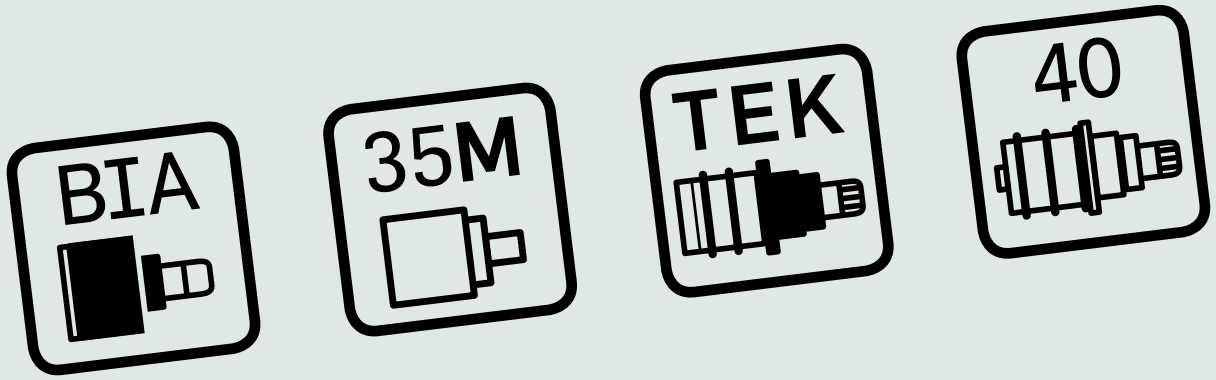
BIA
35M
TEK
40

PT
Acaba de adquirir um produto ASM TAPS.



Os nossos produtos são criados de acordo com as suas necessidades e desejos, fabricados segundo os mais modernos processos e recorrendo a matérias-primas de elevada qualidade. Todos os produtos são submetidos a um rigoroso controlo de qualidade.
Para garantirmos que obtém sempre a maior satisfação e prazer na utilização da sua torneira ASM, pedimos que leia as instruções de manutenção abaixo indicadas.
Para limpeza da torneira nunca use esponjas, esfregões ou produtos abrasivos. Produtos de limpeza que contenham solventes ou ácidos não devem, nem podem, ser utilizados. Se usar este tipo de produtos a sua torneira perde o brilho e fica riscada, uma vez que eles atacam a superfície da torneira.
Para que a sua torneira brilhe e se mantenha sempre com o aspeto de nova, basta que a lave com um pano húmido e sabão. De seguida, passe por água limpa e seque com um pano macio. Para evitar manchas de calcário, basta secar a torneira após cada utilização.
Os produtos ASM são garantidos por um período de 10 anos, após a sua aquisição, estando os seus componentes garantidos por 2 anos. A garantia só é válida mediante apresentação do documento comprovativo de compra com a indicação da respetiva data de aquisição.
Todos os produtos ASM são garantidos contra defeitos de fabrico desde que instalados por técnicos qualificados. Aconselhamos a instalação de torneiras com filtro.
A garantia não implica a troca integral do produto podendo limitar-se à reposição das peças defeituosas ou responsáveis pelo inadequado funcionamento do produto. Não podem ser imputados custos de mão-de-obra, deslocação nem qualquer outra indemnização por inadequada instalação ou utilização do produto.

A garantia dos produtos ASM TAPS não é aplicável em caso de:

- Excesso de pressão (pressão máxima recomendada 3/4 Bars máximo);
- Falta de torneiras de filtro;
- Instalações não coincidentes com as normas em vigor e aplicáveis ao produto;
- Inadequada e incompleta montagem dos componentes e respetivos acessórios;
- Degradação de qualquer elemento de vedação originado pela acumulação de elementos estranhos;
- Desgastes e deterioração em mecanismos, vedantes, válvulas e outros provocados pela composição da água;
- Manutenção inexistente (limpeza da torneira, filtros, reguladores de jato (perlatores),...);
- Limpeza com produtos abrasivos ou que contenha, solventes, ácidos ou outros químicos suscetíveis de deteriorar o acabamento;
- Inadequada manipulação dos produtos como: golpes, riscos (marcas provocadas por apertos com chaves e elementos cortantes) e quedas;
- Reparações inadequadas;
- Insuficiência de água quente e instalação inadequada de água quente (quando aplicável)

EN
You have just bought a ASM TAPS product.



Our products are designed to meet your needs and desires, manufactured using the latest technology and raw materials of the highest quality standards. All products are subject to rigurous quality control.
In order to get the best satisfaction and enjoyment when using your ASM mixers, we ask you to read the maintenance instructions outlined in this document.
When cleaning mixers, please do not use sponges, scouring other abrasive products. Cleaning products that contain solvents or acids should never be used. If you use one of these products, your mixer will be scratched and will loose its shine since they will attack the surface.
In order to maintain a shiny finish to your mixers, only need to clean it using a wet cloth and soap. Rinse it with
clean water and use a soft cloth for drying. To avoid lime deposits you just need to ensure to dry your mixer each
time after use.
ASM products are guaranteed for a period of 10 years after purchase, and components for a period of 2 years.
The guarantee is only valid with proof of purchase showing the purchase date.
All ASM products are guaranteed against manufacturing defects when installed by qualified technicans.
We advise the installation of filtered taps.
The guarantee does not imply total replacement of product. It may be limited to replacement of parts either defective or responsable for the inadequate functioning of the product. Labour and travel costs as well as any
indemnification for the improer instalation or use of the product cannot be attributed to ASM.

ASM TAPS product's guarantee is not applicable in the following situations:

- Excess pressure (maximum recommended pressure 3/4 Bars max);
- Lack of mixed filter;
- Installation not according to the norm or not applicable to the product;
- Inadequate or incomplete installation of the components or accessories;
- The wear of any sealing elements due to the accumulation of foreign bodies;
- Wear an tear in mechanisms, sealants or other components when caused by water decay;
- Insufficient maintenance (cleaning of tap, filters, jet regulators (perlators),...);
- Cleaning with abrasive products or products containing solvents, acids or other chemicals liable to damage the finish of the mixer;
- Improper use of the products such as: Cuts, scratches (due to the use of wrenches or cutting instruments) and dropping;
- Inadequate repair;
- Lack of hot water and/or bellow standard instalation of hot water (when applicable).



FR
Venez achetez un produit ASM TAPS

Nos produits sont créés en fonction de vos besoins et désirs, fabriqués selon les procédés les plus modernisant en utilisant des matériaux de hautes qualités.
Tous les produits sont soumis à un contrôle rigoureux de qualités.
Pour s'assurer que vous obtenez toujours la plus grande satisfaction et de plaisir dans l'utilisation de votre robinet ASM, nous vous demandons de lire instructions ci-dessous.
Pour nettoyer le robinet ne jamais utiliser d'éponges, tampons à récurer ou de produits abrasifs. Produits de nettoyage contenant des solvants ou acides ne doivent pas et ne peuvent pas être utilisés. Si vous utilisez ces types de produits, votre robinet perd sa brillance et se raye, car ils attaquent la surface du robinet.
Pour que votre robinet brille et garde cet aspect de neuf, il suffira de le laver avec un chiffon mouille et du savon. Ensuit, rincer et essuyer avec un chiffon doux. Pour éviter des taches de calcaires, simplement sécher après chaque utilisation.
Les produits ASM sont garantis pour une période de 10 ans après son acquisition, avec ses composants garantis pendant 2 ans.
La garantie n`est pas valable que sur présentation d'une preuve d'achat à sa date d'acquisition.
Tous les produits ASM sont garantis contre défauts de fabrication lorsqu'ils sont installés par des techniciens qualifiés. Nous vous recommandons l'installation de robinet avec filtre.
La garantie n'implique pas le produit intégral, l'échange pourrait se limiter à des remplacements de pièces défectueuses ou responsables de la mauvaise utilisation du produit. Ne peut pas être imputés les coûts demains-d'oeuvre, déplacement où indemnisation pour une mauvaise installation où utilisation du produit.

La garantie du produit ASM TAPS ne s'applique pas si:

- Surpression (pression maximale recommandée 3/4 Bars max);
- Manque de filtre robinet;
- L'installation ne coïncident pas avec les règles en vigueur et applicables au produit;
- Assemblage inadéquat et incomplet des composants et des accessoires ;
- Aucune dégradation de son origine éléments d'étanchéité par l'accumulation d'éléments étrangers;
- L'usure et les mécanismes de dégradation, joints, vannes et autres causés par la composition de l'eau;
- Entretien inexistant (nettoyage des filtres du robinet, jet régulateur,...);
- Nettoyage avec des produits abrasifs ou contenants des solvants, acides ou autres produits chimiques qui sont susceptible d'affecter le finition;
- Une mauvaise manipulation des produits comme: les escroqueries, les risques (éléments coupants) et chutes;
- Réparations incorrectes;
- Manque d'eau chaude et installations incorrectes d'eau chaude (les cas échéants).



ES
Termina de comprar un producto ASM TAPS.

Nuestros productos son creados de acuerdo con sus necesidades y deseos, fabricados según los más modernos procesos y recurriendo a materias primas de gran calidad. Todos los productos son sometidos a un riguroso control de calidad.
Para asegurarnos que obtiene siempre la mejor satisfacción y placer en el uso de su grifo ASM, le pedimos que lea las instrucciones de manutención que aparecen a continuación.
Para limpiar el grifo, no use esponjas, estropajos o productos abrasivos. Productos de limpieza que contengan disolventes o ácidos, no deben, ni pueden utilizarse. Si utiliza este tipo de productos, su grifo pierde su brillo y queda rayada, porque los mismos atacan la superficie del grifo.
Para que su grifo brille y se mantenga siempre con el aspecto de nueva, es suficiente lavarla con un paño húmedo y jabón. En seguida enjuague con agua limpia y se seca con un paño suave. Para evitar las manchas de calcáreo, secar el grifo después de cada uso.
Los productos ASM tienen garantía de 10 años, después de su compra y sus componentes 2 años. La garantía solo es válida con presentación del documento comprobante de compra, con la indicación de su respectiva fecha.
Todos los productos ASM tienen garantía contra defectos de fabricación, siempre que instalados por técnicos cualificados. Aconsejamos la instalación de grifos con filtro.
La garantía no implica el cambio integral del producto, se puede limitar solo al suministro de las piezas con defecto o responsables por el inadecuado funcionamiento del producto. No pueden asignarse costos de mano de obra o dislocación, ni cualquier otra compensación por inadecuada instalación o utilización del producto.

La garantia de los productos ASM no es aplicable en el caso de:

- Exceso de presión/presión máxima que se recomienda 3/4 bar máximo;
- Falta de grifos con filtro;
- Instalaciones no coincidentes con las reglas en vigor aplicables al producto;
- Montaje inadecuado e incompleto de los componentes y respectivos accesorios;
- Degradación de cualquier elemento de sello que se originó por la acumulación de elementos extraños;
- Desgaste y deterioro en mecanismos, sellos, válvulas y otros causados por la composición del agua;
- Mantenimiento nulo (limpieza, filtros, reguladores de chorro, aireadores,...);
- Limpieza con productos abrasivos o que contengan disolventes, ácidos u otros productos químicos que puedan dañar el acabado;
- Manejo inadecuado de los productos como: golpes, arañazos (marcas causadas por apretones con llaves y elementos afilados) o por caídas;
- Reparaciones inadecuadas;
- Falta de agua caliente e instalación incorrecta de agua caliente (se procede).

CONDIÇÕES GERAIS DE VENDA

1. Introdução

a) As transações de compra e venda efetuadas entre a ASM TAPS, SA (Vendedor) e o seu Cliente (Comprador), encontram-se submetidas às presentes Condições Gerais de Venda. As Condições Gerais de Venda consideram-se aceites pelo Cliente logo que este efetue qualquer encomenda à ASM TAPS, SA.

2. Encomendas

a) As encomendas podem ser efetuadas pelo Cliente por telefone, e-mail ou pessoalmente. Em caso de dúvida ou litígio só serão consideradas as encomendas confirmadas pelo comprador através de e-mail ou outro documento dirigido à ASM TAPS, SA devidamente preenchido indicando o código e descrição de produto.
b) As encomendas poderão ser satisfeitas parcialmente, salvo indicação em contrário do Cliente.

3. Prazo de entrega

a) Todas as informações relativas a prazos de entrega são previsões, não havendo lugar a eventuais pedidos de indemnização ou recusa da mercadoria por quaisquer atrasos.

4. Devoluções

a) Todas as devoluções de produtos estão sujeitas à prévia aceitação pela ASM TAPS, SA;
b) Das devoluções autorizadas poderão ser deduzidos gastos com a receção, prova, inspeção e desvalorização, a acordar caso a caso com o Cliente;

5. Preços

a) Os preços são válidos salvo rutura de stock ou erro tipográfico e podem sofrer alterações sem aviso prévio;
b) Aos preços mencionados acresce IVA à taxa legal em vigor à data da fatura.

6. Condições de pagamento

a) As condições de pagamento estão estipuladas na fatura quando não vigorar outro tipo de acordo.
b) O atraso no pagamento implicará um acréscimo de juros e a suspensão de entregas, mesmo de encomendas já confirmadas.
c) Nenhum pagamento pode ser atrasado no caso de haver uma reclamação ou atraso de entregas de outras encomendas.
d) A mercadoria permanece propriedade da ASM TAPS, SA até ao seu pagamento integral.

7. Transporte e Reclamações

a) O Cliente tem de verificar os bens quando eles são entregues e reclamar qualquer discrepância verificada no momento da entrega.
b) As reclamações são consideradas válidas apenas se forem comunicadas por escrito no prazo máximo de 8 dias, após a receção da mercadoria. Passado esse período, não serão consideradas reclamações referentes à qualidade ou quantidade dos artigos entregues.
c) No mercado nacional, às encomendas de valor inferior a 350€ (sem IVA) acrescem os custos de transporte; para outros mercados os custos de transporte são a cargo de cliente, quando não vigorar outro tipo de acordo.

8. Garantias

a) Os produtos ASM TAPS são garantidos por um período de 10 anos após a sua aquisição, estando os seus componentes garantidos por 2 anos.
A garantia só é válida mediante apresentação do documento comprovativo de compra com indicação da respetiva data de aquisição;
b) A garantia cobre todos os defeitos de fabrico, desde que as normas de instalação e manutenção tenham sido respeitadas, caso não aconteça a garantia fica sem efeito.
c) A garantia não implica a substituição na integra do artigo, mas sim a reparação ou substituição do componente com defeito.

9. Litígio

a) Em caso de litígio, o Tribunal competente é o do foro da Comarca de Braga.

GENERAL SALES CONDITIONS

1. Introduction

The sales and purchase transactions effected between ASM TAPS, SA (seller) and its Costumer (buyer), are submitted to the present General Sales Conditions. This sells conditions are automatically accepted by the Costumer once the purchase order is placed to ASM TAPS, SA.

2. Purchase Order

a) The orders might be placed from the costumer by phone, e-mail or personally. In case of doubt or litigation, it will be only accepted orders which were previously confirmed by the client over e-mail or any other document addressed to ASM TAPS, SA and duly filled up, indicating its item number and description of the product;
b) Order might be processed partially, unless the Costumer mention otherwise.

3. Delivery time

a) All the information regarding the delivery dates are simply forecast dates, therefore, no claimed fees request by the Costumer, or refuse in receiving the goods out of forecast, are accepted by ASM TAPS, SA.

4. Returns

a) All returns of products are subjected to previous authorization by ASM TAPS, SA;
b) Costs related to the return (receiving, inspection, repair) may be charged to the customer. These will be assessed on a case to case basis with Costumer.

5. Prices

a) Prices are valid unless stock shortage or typographical error and can be changed without previous announcement;
b) Prices do not include VAT.

6. Payment Terms

a) Unless of a previous written agreement, settle between the parties, the payment terms are mentioned upon the commercial Invoice document;
b) An interest fee will be applicable to the Costumer, every time a payment delay occurs, in consequence of such act, deliveries of goods, will be canceling, even on orders that might have been confirmed by both parties;
c) Payment delays cannot occur, due complain which might had be done to ASM TAPS, SA, or an eventually delayed on a ordering which by any other reason, have not be delivery on time;
d) Until the settlement payment is effected, the goods are property of ASM TAPS, SA.

7. Freight and Complains

a) It's on the costumer responsibility the inspection upon the arrival of the goods at its facilities. At the time of delivery, the costumer must point any discrepancies he might notice;
b) Complains are accept as valid, only if they are reported by written information within 8 days upon the arrival of the goods. After this period, no complaints will be considered regarding the quality or quantity of the articles delivered;
c) The freight cost will be charge on the client´s invoice, unless a previous written agreement is settling between the parties. For abroad markets, the transport conditions are Ex.Works.

8. Warranty

a) All ASM TAPS products have a warranty of 10 years after its acquisition, as regarding the components the warranty for it, is 2 years. The warranty it's valid only against the presentation of the purchase document with the indication of the acquisition date;
b) The warranty covers all the products of production defects, but only when the installation and maintenance rules of the products are taken into proper handling, if the products are not handling properly, the warranty is no longer covered.
c) The warranty does not imply the replacement of the entire article, but the repair or replacement of the defective component.

9. Litigation

a) In case litigations, the exclusive jurisdiction is Braga (Portugal).

CONDITIONS GÉNÉRALES DE VENTE

1. Introduction

Les transactions d'achat effectuées entre ASM TAPS, SA. (vendeur) et son Client (acheteur), est soumissent aux présentes Conditions Générales de Vente. Les conditions de vente sont considérées par le Client lorsque celui-ci effectue une commande à ASM TAPS, SA.

2. Commandes

a) Les commandes peuvent être effectuées par téléphone, e-mail ou personnellement. En cas de doute ou de litige, seront considérés uniquement les commandes confirmées par e-mail ou autre document adressé a ASM TAPS SA, dûment remplit indiquant la référence et la description du produit.
b) Les commandes pourront être satisfaites partialement, sauf en indication contraire du client.

3. Livraison

a) Toutes les informations relatives au détail de livraison sont des prévisions, ne pouvant donc avoir des demandes d'indemnisation ou refus de la marchandise pour quelconque retard.

4. Dévolutions

a) Nous n´acceptons pas dévolutions de matériel qui ne soient pas autorisé par ASM TAPS SA;
b) Toutes les dévolutions autorisées seront frais déduits à la réception, l'essai, l'inspection et la dépréciation, à convenir au cas par cas avec le cliente.

5. Prix
a) Les prix sont sans TVA incluse et sont valables, sauf rupture de stock ou erreur typographique et peuvent être modifiés à quelconque moment sans avis préalable.

6. Les termes de paiment
a) Les conditions de paiement sont mentionnées dans la facture quand il n'y a pas un outre accord en vigueur;
b) Le retard de paiement impliquera un accroissant et la suspension de livraison même des commandes déjà confirmées;
c) Aucun paiement peut être retardé quand il y a une réclamation ou un retard de livraisons des autres commandes;
d) La marchandise reste propriété de l'ASM TAPS SA jusqu'au paiement complet.

7. Transport et réclamations
a) Le client doit vérifier la marchandise quand elle est livrée et réclamer quelconque divergence vérifiée au moment de la livraison;
b) Les réclamations sont considérées valables seulement lorsqu'elles sont communiquées par écrit dans les délais maximum de 8 jours, après la réception de la marchandise;
c) Les frais de transport seront facturés sur la facture, à moins d'un accord écrit entre les deux parties.

8. Garanties
a) Les produits ASM TAPS sont garantis pour une période de 10 ans après son acquisition, ses composants sont garantis pour 2 ans. La garantie n'est pas valable sur présentation du document confirmatif de l'achat avec l'indication de la respective date d'acquisition;
b) La garantie couvre tous les défauts de fabrication, lorsque les normes d'installations et manutentions soient respectées, sauf le contraire la garantie n'est pas valable.
c) La garantie n'implique pas le remplacement de l'ensemble de l'article, mais la réparation ou le remplacement du composant défectueux.

9. Litige
a) En cas de litige le forum compétent est du district de Braga (Portugal).

CONDICIONES GENERALES DE VENTA

1. Introducción
a) Las transacciones de compra y venta hechas entre ASM TAPS, SA (Vendedor) y su Cliente(Comprador), quedan sometidas a las presentes Condiciones Generales de Venta. Las Condiciones Generales de Venta se consideran aceptadas por el Cliente cuando hace un pedido a ASM TAPS, SA.

2. Pedidos
a) Los pedidos pueden ser hechos por el Cliente por teléfono, e-mail o personalmente. En caso de duda o litigio solo serán tenidos en cuenta los pedidos confirmados por el Comprador a través de e-mail u otro documento remitido a ASM TAPS, SA debidamente rellenado con indicación del código y descripción del producto.
b) Los pedidos pueden ser parcialmente satisfechos, a menos que el Cliente indique lo contrario.

3. Plazo de entrega
a) Todas las informaciones respeto a plazos de entrega son previsiones, por lo que no hay lugar a eventuales solicitudes de indemnización o rechazo de mercancías por cualquier retraso.

4. Devoluciones
a) Todas las devoluciones de productos están sujetas a aceptación previa por parte de ASM TAPS, SA.
b) A las devoluciones autorizadas se pueden deducir gastos con la recepción, prueba, inspección y devaluación, acordadas caso por caso con el cliente.

5. Precios
a) Los precios son válidos, salvo ruptura de estoque o errores tipográficos y pueden cambiar sin aviso previo.
b) A los precios mencionados acrece el IVA a la tasa legal vigente a la fecha de la factura.

6. Condiciones de pago
a) Las condiciones de pago están establecidas en la factura, cuando no esté en vigor otro tipo de acuerdo.
b) El retraso en el pago dará lugar a un aumento de intereses y la suspensión de las entregas, incluso de pedidos ya confirmados.
c) Ningún pago puede ser retrasado, aunque exista una reclamación o retraso de envió de otros pedidos.
d) La mercancía seguirá siendo propiedad de ASM TAPS, SA hasta su pago por completo.

7. Transporte y Reclamaciones
a) El Cliente debe verificar las mercancías cuando se entregan y reclamar cualquier discrepancia verificado en el momento de la entrega.
b) Las reclamaciones se consideran válidas sólo si se notifica por escrito en el plazo máximo de 8 días, después de la recepción de la mercancía. Pasado este período, no se considerarán las reclamaciones relativas a la calidad o cantidad de artículos entregados.
c) El coste de transporte se cargará en la factura, a menos que haya un acuerdo escrito entre ambas partes.

8. Garantías
a) Los productos ASM TAPS tienen una garantía de 10 años después de su adquisición y sus componentes garantizados por 2 años. La garantía solo es válida si se presenta el documento de compra con indicación de la respectiva fecha de adquisición.
b) La garantía cubre todo defecto de fabricación, siempre que se cumplan las normas de instalación y mantenimiento, si no ocurre, la garantía quedará anulada.
c) La garantía no implica la sustitución del artículo completo, sino la reparación o sustitución del componente defectuoso.

9. Litigio
a) En el caso de litigio, el Tribunal competente es el fuero del distrito de Braga (Portugal).

LEGENDAS

LEGENDS | LEGENDS | LEYENDAS

EMBUTIDO À PAREDE
BUILT IN TO WALL | ENCASTRÊ AU MUR | AL MURAL

EMBUTIDO AO CHÃO
BUILT-IN TO GROUND | ENCASTRÉ AU SOL | EMPOTRAR AL SOLO

EMBUTIDO AO BALCÃO
BUILT-IN TO BALCONY | ENCASTRÉ AU TERRASSE | EMPOTRAR AL BALCÓN

EMBUTIDO AO TECTO
BUILT-IN TO CEILING | ENCASTRÉ AU TÊTE | EMPOTRAR TECHO

PERLATOR EMBUTIDO
BUIL-IN AERATOR | AERATOR ENCASTRÉ | PERLATOR EMPOTRADO

CARTUCHO Ø25
CARTRIDGE Ø 25 | CARTOUCHE Ø 25 | CARTUCHO Ø 25

CARTUCHO URBAN Ø25
URBAN CARTRIDGE Ø 25 | URBAN CARTOUCHE Ø 25 | CARTUCHO URBAN Ø 25

CARTUCHO LIVRE Ø25
FREE CARTRIDGE Ø 25 | LIBRE CARTOUCHE Ø 25 | CARTUCHO LIBRE Ø 25

CARTUCHO PROGRESSIVO Ø25
PROGRESSIVE CARTRIDGE Ø 25 | CARTOUCHE PROGRESSIVE Ø 25
| CARTUCHO PROGRESIVO Ø 25

CARTUCHO Ø30
CARTRIDGE Ø 30 | CARTOUCHE Ø 30 | CARTUCHO Ø 30

CARTUCHO Ø35
CARTRIDGE Ø 35 | CARTOUCHE Ø 35 | CARTUCHO Ø 35

CARTUCHO 35 ÁGUAS LIVRES 2 CAUDAIS ECO STOP
PROGRESSIVE CARTRIDGE Ø 35 ECO STOP | LIBRE CARTOUCHE Ø35 ECO STOP
| CARTUCHO LIBRE Ø 35 ECO STOP

CARTUCHO 35 PROGRESSIVO COM ESTRIA
PROGRESSIVE CARTRIDGE Ø 35 | CARTOUCHE PROGRESSIVE Ø 35
| CARTUCHO PROGRESIVO Ø 35

CARTUCHO RASO Ø40
CARTRIDGE FLAT Ø 40 | CARTOUCHE SHALLOW Ø 40
| CARTUCHO HUECO Ø 40

CARTUCHO Ø40 COM DISTRIBUIDOR
CARTRIDGE WITH DISTRIBUTOR Ø 40 | CARTOUCHE AVEC DISTRIBUTEUR Ø 40
| CARTUCHO COM DISTRIBUIDOR Ø 40

CARTUCHO COM REGULAÇÃO DE CAUDAL
CARTRIDGE WITH FLOW CONTROL | CARTOUCHE AVEC RÉGULATEURS DE DÉBIT
| CARTUCHO CON REGULADOR DE FLUJO

CARTUCHO 35 DUO - JUNTA SUPERIOR
35 DUO CARTRIDGE - UPPER JOINT | CARTOUCHE DUO 35 - JOINT SUPÉRIEUR
| 35 CARTUCHO DUO - JUNTA SUPERIOR

CARTUCHO 40 RASO ÁGUA LIVRE
CARTRIDGE 40 RASO - EX-40 COMPACT | CARTOUCHE 40 RASO - EX-40 COMPACT
| CARTUCHO 40 RASO - EX-40 COMPACT

CARTUCHO 25 VEDAÇÃO INFERIOR E SUPERIOR
CARTRIDGE 25 LOWER AND UPPER JOINT |CARTOUCHE 25 JOINT INFÉRIEUR
ET SUPÉRIEUR | CARTUCHO 25 JUNTA INFERIOR Y SUPERIOR

CARTUCHO Ø 25 MONOCOMANDO STAR
STAR CARTRIDGE 25 | CARTOUCHE 25 STAR | CARTUCHO 25 STAR

CARTUCHO PROGRESSIVO BIA
BIA PROGRESSIVE CARTRIDGE | CARTOUCHE PROGRESSIVE BIA
CARTUCHO PROGRESIVO BIA

CARTUCHO 35 MIRROR (COZINHAS)
35 MIRROR CARTRIDGE (KITCHENS) | 35 CARTOUCHE MIROIR (CUISINES)
| 35 CARTUCHO MIRROR (COCINAS)

CARTUCHO 40 MIRROR (COZINHAS)
40 MIRROR CARTRIDGE (KITCHENS) | 40 CARTOUCHE MIROIR (CUISINES)
| 40 CARTUCHO MIRROR (COCINAS)

CARTUCHO TERMOSTÁTICO TE KEROX
TE KEROX THERMOSTAT CARTRIDGE | CARTOUCHE DE THERMOSTAT TE KEROX
| CARTUCHO DE TERMOSTATO TE KEROX

CARTUCHO TERMOSTÁTICO 40
40 THERMOSTAT CARTRIDGE | CARTOUCHE DE THERMOSTAT 40
| CARTUCHO DE TERMOSTATO 40

CARTUCHO 40 BSD BANHEIRA MOON INVERSOR INTEGRADO
CARTRIDGE 40 BSD BATHTUB MOON INVERTER INTEGRATED | CARTOUCHE 40 BSD
BAIGNOIRE MOON INVERTER INTÉGRÉE | CARTUCHO 40 BSD BAÑERA MOON
INVERSOR INTEGRADO

CARTUCHO 40 TERMOSTÁTICO
THERMOSTAT 40 CARTRIDGE | CARTOUCHE 40 DE THERMOSTAT
| CARTUCHO 40 DE TERMOSTATO

CARTUCHO 28
28 CARTRIDGE | CARTOUCHE 28
| CARTUCHO 28

VÁLVULA
VÁLVULA | VÁLVULA | VÁLVULA

SISTEMA ANTI-GOTA
ANTI-DROP SYSTEM | SYSTEME ANTI-GOUTTE | SISTEMA ANTI-GOTA

ECO STOP
ECO STOP | ECO STOP | ECO STOP

SISTEMA ANTI-FURTO
VANDAL PROOF SYSTEM | SYSTEME ANTI-VANDALISME
| SISTEMA ANTIVANDÁLICO

TERMOSTÁTICA
THERMOSTATIC | THERMOSTATIQUE | TERMOSTÁTICA

TELESCÓPICA
TELESCOPIC | TÉLESCOPIQUE | TELESCÓPICA

FIXA
FIXED | FIXE | FIJA

REGULÁVEL
ADJUSTABLE | RÉGLABLE | AJUSTABLE

REBATÍVEL
RECLINING | ESCAMOTABLE | RECLINABLE

LIGAÇÃO CROMOLUX
FLEXIBLE SHOWER CROMOLUX | FLEXIBLE POUR DOUCHETE CROMOLUX |
FLEXIBLE PARA DUCHA CROMOLUX

LIGAÇÃO NORMAL
FLEXIBLE SHOWER | FLEXIBLE POUR DOUCHETE
| FLEXIBLE PARA DUCHA

LIGAÇÃO SILICONE PRETO
BLACK SILICONE FLEXIBLE SHOWER | FLEXIBLE POUR DOUCHETE
SILICONE NOIR | FLEXIBLE PARA DUCHA SILICONA NEGRA

CHUVEIRO ULTRA SLIMASM
SHOWER TOP SLIMASM | TOP DUCHETE SLIMASM
| TOP DUCHA SLIMASM

CHUVEIRO EMBUTIDO RECTANGULAR
RECTANGULAR BUILT-IN SHOWER HEA | DUCHETE RECTANGULAIRE ENCASTRÉ
| DUCHA TECHO RECTANGULAR EMPOTRADO

PERLATOR ECOLÓGICO (5,8-7 l/m > 3 bar)
ECO AERATOR | AÉRATEUR ECO | AIREADOR ECO

PERLATOR ECOLÓGICO (5 l/m > 3 bar)
ECO AERATOR | AÉRATEUR ECO | AIREADOR ECO

CHUVEIRO EMBUTIDO QUADRADO
SQUARE BUILT-IN SHOWER HEAD | DUCHETE QUADRA ENCASTRÉ
| DUCHA TECHO CUADRADO EMPOTRADO

CHUVEIRO EMBUTIDO CILINDRICO
CYLINDRICAL BUILT-IN SHOWER HEAD | DUCHETE CYLINDRIQUE ENCASTRÉ
| DUCHA TECHO CILINDRICO EMPOTRADO

PONTA EXTRAÍVEL
EXTENSIBLE | EXTRACTIBLE | EXTENSIBLE

CHUVEIRO NA PONTA
SHOWER IN RUSH | DOUCHETE EN RUSH | DUCHA EN PUNTA

CASCATA
CASCADE | CASCADE | CASCADE

TEMPORIZADA
TEMPORIZED | TEMPORISÉ | TEMPORIZADO

TEMPORIZADA REGULÁVEL
TEMPORIZED | TEMPORISÉ | TEMPORIZADO

CHUVEIRO CLICK-STOP
CHUVEIRO CLICK-STOP SHOWER | DOUCHETE CLICK-STOP
| DUCHA CLICK-STOP

CHUVEIRO SUPERIOR REDONDO
CYLINDRICAL SHOWER TOP |TOP CILÍNDRIQUE DOUCHETE
| TOP DUCHA CILINDRICO

LEGENDAS

LEGENDS | LEGENDS | LEYENDAS

CHUVEIRO SUPERIOR ELÍPTICO 230X160 MM ABS
OVAL SHOWER TOP | TOP DOUCHETE OVAL | TOP DUCHA OVAL



CHUVEIRO SUPERIOR QUADRADO
SQUARE SHOWER TOP |TOP QUADRA DOUCHETE | TOP DUCHA CUADRADO



CHUVEIRO DE MÃO CILÍNDRICO
CYLINDRICAL HAND SHOWER | DOUCHETE CYLINDRIQUE | DUCHA DE MANO CILINDRICO



CHUVEIRO DE MÃO QUADRADO
SQUARE HAND SHOWER |DOUCHETE QUADRA | DUCHA DE MANO CUADRADO



CHUVEIRO DE MÃO RECTANGULAR
RECTANGULAR HAND SHOWER |DOUCHETE RECTANGULAIRE | DUCHA DE MANO RECTANGULAR



CHUVEIRO DE MÃO ELÍPTICO
OVAL HAND SHOWER | DOUCHETE OVAL | DUCHA DE MANO OVAL



CHUVEIRO DE MÃO BRACARA
BRACARA HAND SHOWER |DOUCHETE BRACARA | DUCHA DE MANO BRACARA



CHUVEIRO DE MÃO LUNA
LUNA HAND SHOWER | DOUCHETE LUNA | DUCHA DE MANO LUNA



CHUVEIRO DE MÃO ECO
ECO HAND SHOWER | DOUCHETE ECO | DUCHA DE MANO ECO



SUPORTE DE CHUVEIRO 2
ORIENTABLE SHOWER HOLDER |SUPPORT ORIENTABLE | SOPORTE ORIENTABLE



SUPORTE DE CHUVEIRO CILÍNCRICO
CYLINDRICAL ORIENTABLE SHOWER HOLDER | SUPPORT ORIENTABLE CYLINDRIQUE | SOPORTE ORIENTABLE CUADRADO



SUPORTE DE CHUVEIRO RECTANGULAR
RECTANGULAR ORIENTABLE SHOWER HOLDER | SUPPORT ORIENTABLE QUADRA | SOPORTE ORIENTABLE CUADRADO



SUPORTE DE CHUVEIRO ELÍPTICO
OVAL ORIENTABLE SHOWER HOLDER |SUPPORT ORIENTABLE OVAL | SOPORTE ORIENTABLE OVAL



ABERTURA ECONÓMICA
OPENING ECONOMICA |OUVERTURE ÉCONOMIQUE | APERTURA ECONÓMICA



CÉLUNA
ELECTRONIC | ÉLECTRONIQUE | ELÉCTRÓNICA



COM PERNO
WITH BOLT | AVEC PERNO | C/PERNO



VÁLVULA CLIC CLAC
POP-UP WASTE | VIDAGE



VÁLVULA CLIC ON/OFF FIT FSG D6
VALVE CLIC ON/OFF FIT FSG D6 | VALVE CLIC ON/OFF FIT FSG D6 | VÁLVULA CLIC ON/OFF FIT FSG D6



BICA X MM
SPOUT X MM | BEC MM | CAÑO X MM

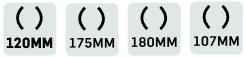

CHUVEIROS ABS/INOX
SHOWER TOP ABS / INOX | TOP DOUCHETE ABS INOX | TOP DUCHA ABS / INOX



DISTRIBUIDOR 3/4VIAS
DISTRIBUTOR WITH 3/4 WAYS | DISTRIBUTEUR AVEC 3/4 VOIES | DISTRIBUIDOR 3/4 VIAS



DISTRIBUIDOR 25 2 VIAS
2 WAY DISTRIBUTOR | DISTRIBUTEUR 2 VOIES | DISTRIBUIDOR 2 VIAS



INVERSOR INTEGRADO
INTEGRATED INVERTER | INVERSEUR INTEGRÉ | INVERSOR INTEGRADO



CROMOTERAPIA
CHROMOTHERAPY | CHROMOTHÉRAPIE | CROMOTERAPIA



NUBLIZAÇÃO
NEBULIZATION | NÉBULISATION | NEBULIZACIÓN



COM COMANDO
WITH REMOTE CONTROL | AVEC TÉLÉCOMMANDE COULEUR CON MANDO



ASM TAPS, S.A.
Parque Industrial
de Padim da Graça, Lote 6
4700-670 Braga - Portugal

Tel: +351 253 287 316/329
Mobile: +351 912 067 327

comercial@asmtaps.com
geral@asmtaps.com
www.asmtaps.com